ALUMINIUM-HAUSTÜREN

NEU. Klassische Motive für die Altbau-Modernisierung

HÖRMANN

04

Gute Gründe
für Hörmann
Haustüren.

14

Inspirationen.

62

Design.
Ausstattung.
Zubehör.

Verantwortung seit Generationen

Das Familienunternehmen Hörmann blickt auf über 85 Jahre Erfahrung als Bauelemente-Spezialist zurück. Das verpflichtet gegenüber früheren, aktuellen und zukünftigen Generationen. Gerade deswegen spielt die ökologische Verantwortung für uns eine so wichtige Rolle. Dafür entwickeln wir innovative Lösungen für nachhaltige Produkte und einen intelligenten Umweltschutz.

„EINEN GUTEN NAMEN MUSS MAN SICH ERARBEITEN."

August Hörmann

Ganz im Sinn des Firmengründers ist die Marke Hörmann ein echtes Qualitätsversprechen und zählt im Bereich Haustüren zu den erfolgreichsten Anbietern Europas. Durch das flächendeckende internationale Vertriebs- und Servicenetz versteht sich Hörmann als Ihr starker Partner für hochwertige Bauelemente.

ZUKUNFT IM BLICK. Hörmann geht mit gutem Beispiel voran. Deswegen decken wir unseren Strombedarf in Deutschland zu 100 % aus Ökostrom. Zusammen mit einem intelligenten und zertifizierten Energiemanagement-System, dem CO_2-neutralen Postversand sowie dem Recycling von Wertstoffen werden jährlich über 40000 Tonnen CO_2 eingespart. Zusätzlich kompensieren wir über 100000 Tonnen CO_2 mit der Förderung von Windenergie- und Aufforstungsprojekten in Kooperation mit ClimatePartner.

Weitere Informationen finden Sie unter
www.hoermann.ch/umwelt

ClimatePartner

Wir nutzen 100% Ökostrom von naturstrom Energie mit Zukunft

GRÜNER STROM Das Ökostromlabel der Umweltverbände

Markenqualität made in Germany

Das Familienunternehmen Hörmann bietet alle wichtigen Bauelemente fürs Bauen und Modernisieren aus einer Hand. Sie werden in hochspezialisierten Werken nach dem neuesten Stand der Technik gefertigt. Darüber hinaus arbeiten unsere Mitarbeiter intensiv an neuen Produkten, ständigen Weiterentwicklungen und Detailverbesserungen. So entstehen Patente und Alleinstellungen am Markt.

10 Jahre Garantie

GARANTIERT LANGLEBIG. Die Haustürkonstruktion wird bei Hörmann selbst entwickelt und produziert. Langzeittests unter realen Bedingungen sorgen für ausgereifte Serienprodukte in Hörmann Qualität. Aus diesem Grund und dank einer kompromisslosen Qualitätssicherung erhalten Sie bei Hörmann 10 Jahre* Garantie auf alle Aluminium-Haustüren.

* Die ausführlichen Garantie-Bedingungen finden Sie unter: www.hoermann.com

Hoher Schallschutz
bis zu 34 dB

Überragende Wärmedämmung

Nur bei Hörmann
ThermoCarbon mit einem U_D-Wert von bis zu 0,47 W/(m²·K)

ÜBERZEUGEND IN JEDER AUSFÜHRUNG. Unsere Aluminium-Haustüren sind Kunststoff- oder Holztüren in vielen Punkten überlegen. Durch perfekt abgestimmte und hochwertige Materialien setzen wir hohe Massstäbe in puncto Stabilität, Schallschutz und Wärmedämmung. Zudem erfüllen alle unsere Aluminium-Haustüren die Anforderungen des neuen Gebäudeenergiegesetzes GEG. ThermoCarbon Haustüren sind darüber hinaus vom ift Rosenheim für Passivhäuser zertifiziert.

➔ Weitere Informationen finden Sie ab Seite 14.

Montagefreundlich

SCHNELLE UND SAUBERE MONTAGE. Unsere eleganten und robusten Aluminium-Haustüren mit RC 3 Sicherheitsausstattung werden über bereits vorgebohrte Montagepunkte, wie eine Standardhaustür anderer Hersteller ohne RC Ausstattung, fachgerecht montiert. Zusätzliches oder spezielles Befestigungsmaterial ist trotz der hohen zertifizierten Sicherheitsausstattung nicht erforderlich. Die Bodenschwelle mit Schutzrohr bietet neben dem Transportschutz auch einen zuverlässigen Fussbodeneinstand. Durch vorgerüstete Kabel werden elektrische Komponenten einfach per Steckverbindung angeschlossen.

SEITE 2 / 3. Aluminium-Haustür ThermoSafe Motiv 686, Edelstahl-Griff HOE 600, Anthrazitgrau RAL 7016, optionale Seitenteile

Türdesign für höchste Ansprüche

Was für einen schönen Empfang bereiten Sie Ihren Gästen mit einer Hörmann Aluminium-Haustür! Und natürlich erfreut das ausgereifte Design unserer Türen auch Sie und Ihre Familie, Tag für Tag. Unsere Türen sind ein echter Blickfang von aussen, innen harmonieren die Türen ideal mit Ihren Zimmertüren. Einfach schön!

TÜRBLATT OHNE SICHTBARES FLÜGELPROFIL.

Exquisit und edel ist der Empfang, den Ihnen unsere Haustüren ThermoSafe, ThermoSafe Hybrid, ThermoPlan Hybrid und ThermoCarbon bereiten. Das formschöne, innen und aussen vollflächige Türblatt mit innenliegendem Flügelprofil erfüllt höchste Gestaltungsansprüche. Die Innenansicht harmoniert ideal mit Ihren Zimmertüren.

OBEN. Aussen- und Innenansicht von ThermoSafe Haustüren ohne sichtbares Flügelprofil

UNTEN. Aussen- und Innenansicht von Haustüren anderer Hersteller mit sichtbarem Flügelprofil

SEITE 8. Aluminium-Haustür ThermoSafe Motiv 860, Edelstahl-Griff HOE 710, Türhöhe 2500 mm, Anthrazitgrau RAL 7016, optionale Seitenteile

Wir schützen Sie vor ungebetenen Gästen

Alle fünf Minuten wird in Wohnungen eingebrochen. Umso wichtiger ist es, Ihre Haustür mit einem hohen Sicherheitsstandard auszustatten. Denn wenn ein Einbrecher nach ca. 90 Sekunden nicht erfolgreich ist, bricht er den Einbruchversuch in der Regel ab. Aus diesem Grund scheitern knapp die Hälfte der Einbrüche, wenn die Haustür einbruchhemmend gesichert ist.

Nur bei Hörmann

RC 3 Sicherheit
serienmässig

Geprüft und zertifiziert

SERIENMÄSSIGE SICHERHEITSAUSSTATTUNG. Unsere Haustüren machen es potenziellen Langfingern besonders schwer, durch die Haustür einzubrechen. So schützen wir Ihr Zuhause vor ungebetenen Gästen. Und die zertifizierte Sicherheit sieht man Ihrer Tür nicht an, im Gegensatz zu vielen Wettbewerbslösungen.

➔ Weitere Informationen finden Sie ab Seite 70.

Nur bei Hörmann

Hörmann 10 Jahre Sicherheits-versprechen

10-JAHRE-SICHERHEITSVERSPRECHEN. In dem unwahrscheinlichen Fall eines Einbruchs durch eine unserer Aluminium-Haustüren mit RC 3 oder RC 4 Sicherheitsausstattung erhalten Sie von uns **eine neue Hörmann Haustür mit gleicher Ausstattung inkl. fachgerechter Montage durch einen Hörmann Partner** oder **3000 CHF in bar (z. B. wenn der Schaden von Ihrer Hausratversicherung übernommen wird).**

Weitere Informationen und ein Video finden Sie unter www.hoermann.ch/sicherheitsversprechen

Wählen Sie die Haustür, die zu Ihrem Leben passt

Hier steht Individualität auf dem Programm: Ganz gleich, wo bei Ihnen in puncto Haustür die Prioritäten liegen, bei Hörmann finden Sie die Haustür, die genau auf Ihre Ansprüche zugeschnitten ist – von eleganten Türansichten, über grossflächige Verglasungen bis hin zur intelligenten Bedienung. Lassen Sie sich von der Hörmann Vielfalt auf den folgenden Seiten inspirieren oder konfigurieren Sie Ihre Wunschtür bequem im Internet.

MIT WENIGEN KLICKS ZUR WUNSCHTÜR. Mit unserem Konfigurator für Tore und Türen können Sie bequem zu Hause auf Ihrem PC oder Tablet viele Gestaltungs- und Produktvarianten ausprobieren. Durch die Auswahl von Türausführung, Motiv, Farbe und Grösse stellen Sie sich Ihre Wunschhaustür mit wenigen Klicks zusammen und sehen zusätzlich die unverbindliche Preisempfehlung Ihrer Konfiguration. Wenn Sie dann noch ein Bild Ihres Hauses hochladen und die Tür in Ihrem Hauseingang platzieren, sehen Sie schon vorher, wie gut Ihre neue Haustür zu Ihrem Zuhause passt.

Den Hörmann Konfigurator finden Sie unter
www.hoermann.ch/konfigurator

16

Motivübersicht

22

ThermoSafe

22

ThermoSafe Hybrid

42

ThermoPlan Hybrid

46

ThermoCarbon

52

TopComfort

56

Individualisierungen

THERMOSAFE / THERMOSAFE HYBRID

Motiv 40
Seite 37

Motiv 45
Seite 37

Motiv 65
Seite 31

Motiv 75
Seite 31

Motiv 110
Seite 32

Motiv 136
Seite 32

Motiv 138
Seite 32

Motiv 140
Seite 32

Motiv 413
Seite 39

Motiv 414
Seite 39
■ **NEU**

Motiv 416
Seite 39
■ **NEU**

Motiv 419
Seite 41
■ **NEU**

Motiv 420
Seite 41
■ **NEU**

Motiv 421
Seite 41
■ **NEU**

Motiv 422*
Seite 41
■ **NEU**

Motiv 445
Seite 39

Motiv 501
Seite 34

Motiv 502
Seite 34

Motiv 503
Seite 33

Motiv 504
Seite 31

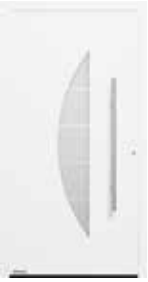
Motiv 505
Seite 37

Motiv 514
Seite 34

Motiv 524
Seite 34

Motiv 551
Seite 24

Motiv 675
Seite 39

Motiv 680
Seite 31

Motiv 686
Seite 33

Motiv 689
Seite 31

Motiv 693
Seite 28

Motiv 694
Seite 39

Motiv 697
Seite 31

Motiv 723
Seite 33

Motiv 836
Seite 24

Motiv 860
Seite 24

Motiv 861
Seite 28

Motiv 862
Seite 28

Motiv 867
Seite 31

Motive 871
Seite 29

Motive 872
Seite 29

Motiv 877
Seite 33

➔ Weitere Informationen finden Sie ab der Seite 22.

Motiv 166
Seite 32

Motiv 173
Seite 29

Motiv 176
Seite 34

Motiv 177
Seite 34

Motiv 185
Seite 33

Motiv 188
Seite 28

Motiv 189
Seite 33

Motiv 402
Seite 39

Motiv 451
Seite 40
■ **NEU**

Motiv 452
Seite 40
■ **NEU**

Motiv 453
Seite 40
■ **NEU**

Motiv 454*
Seite 41
■ **NEU**

Motiv 455
Seite 40
■ **NEU**

Motiv 456
Seite 40
■ **NEU**

Motiv 457
Seite 40
■ **NEU**

Motiv 459*
Seite 41
■ **NEU**

Motiv 552
Seite 37

Motiv 553*
Seite 37

Motiv 560
Seite 32

Motiv 565
Seite 24

Motiv 568
Seite 24

Motiv 583
Seite 37

Motiv 590*
Seite 37

Motiv 650
Seite 31

Motiv 757
Seite 35

Motiv 759
Seite 35

Motiv 777
Seite 35

Motiv 779
Seite 35

Motiv 797
Seite 35

Motiv 799
Seite 35

Motiv 823
Seite 24

Motiv 832
Seite 24

Motive 825 / 845 / 855
Seite 27

Motive 875 / 895 / 898
Seite 27

Motiv 879
Seite 33

Motiv 891*
Seite 24

* nicht als ThermoSafe Hybrid lieferbar

THERMOPLAN HYBRID

Motiv 138
Seite 44

Motiv 189
Seite 44

Motiv 501
Seite 44

Motiv 502
Seite 44

Motiv 503
Seite 44

Motiv 504
Seite 44

Motiv 505
Seite 44

Motiv 686
Seite 45

Motiv 689
Seite 45

Motiv 823
Seite 45

Motiv 860
Seite 45

Motiv 862
Seite 45

Motiv 867
Seite 45

Motiv 871
Seite 45

Motiv 872
Seite 45

➔ Weitere Informationen finden Sie ab der Seite 42.

THERMOCARBON

Motiv 189
Seite 48

Motiv 300
Seite 48

Motiv 301
Seite 48

Motiv 304
Seite 48

Motiv 305
Seite 48

Motiv 306
Seite 49

Motiv 309
Seite 49

Motiv 310
Seite 49

Motiv 312
Seite 49

Motiv 504
Seite 49

Motiv 565
Seite 51

Motiv 568
Seite 51

Motiv 680
Seite 51

Motiv 686
Seite 51

Motiv 823
Seite 51

➔ Weitere Informationen finden Sie ab der Seite 46.

Motiv 302
Seite 48

Motiv 862
Seite 51

Motiv 308
Seite 49

Motiv 314
Seite 49

Motiv 650
Seite 51

Motiv 860
Seite 51

TOPCOMFORT

Motiv 100
Seite 54

Motiv 101
Seite 54

Motiv 100
MG 111
Seite 54

Motiv 100
MG 112
Seite 55

Motiv 100
MG 113
Seite 55

Motiv 100
MG 114
Seite 55

Motiv 100
MG 115
Seite 55

Motiv 100
MG 116
Seite 55

Motiv 100
MG 117
Seite 55

➔ Weitere Informationen finden Sie ab der Seite 52.

3

ThermoSafe
ThermoSafe Hybrid

No.1 BESTSELLER ★★★

Flächenbündiger Übergang
auf der Innenseite

RC 3 Sicherheit
serienmässig bei allen ThermoSafe Türen und bei alle ThermoSafe Hybrid Türen mit Verglasung

RC 4 Sicherheit
serienmässig bei allen ThermoSafe Hybrid Türen ohne Verglasung

Hoher Schallschutz
bis zu 34 dB (ThermoSafe)
bis zu 36 dB (ThermoSafe Hybrid)

Sehr gute Wärmedämmung
U_D-Wert von bis zu 0,87 W/(m²·K)

Türblattaussenseite aus Edelstahl
ThermoSafe Hybrid

EXKLUSIVKLASSE. Unsere meistverkauften Aluminium-Haustüren ThermoSafe erfüllen mit einer Auswahl von über 75 Motiven höchste Gestaltungsansprüche. Der flächenbündige Übergang vom Türblatt zum Türrahmen verleiht Ihrer Tür eine elegante Innenansicht, die besonders gut mit stumpf einschlagenden Zimmertüren harmoniert.

EXTRAKLASSE. Die Türblattaussenseite der ThermoSafe Hybrid aus pulverbeschichtetem Edelstahlblech sorgt für eine besonders hohe Formstabilität auch bei grossen Temperaturunterschieden aussen und innen.

Vollflächige Türansicht Aussenseite 1 und Innenseite 2 sowie flächenbündiger Übergang vom Türflügel zum Türrahmen auf der Innenseite

SEITE 20 – 21 UND LINKS. Aluminium-Haustür ThermoSafe Motiv 871, Edelstahl-Griff HOE 501 in Tiefschwarz RAL 9005, Aussenseite Graualuminium RAL 9007, Innenseite Verkehrsweiss RAL 9016, optionale verdeckt liegende Bänder, optionale Seitenteile

Motiv 860

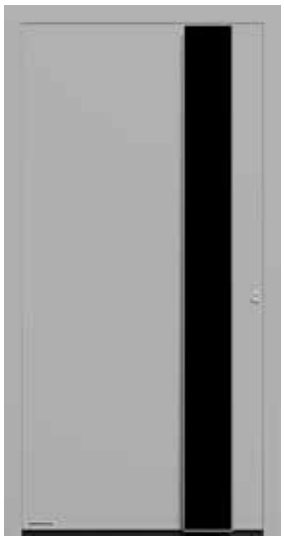

Motiv 565

Motiv 568

Motiv 823

Motiv 551

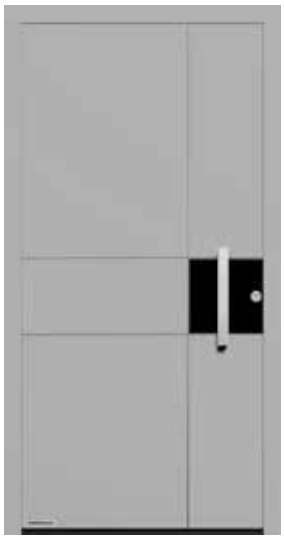

Motiv 832

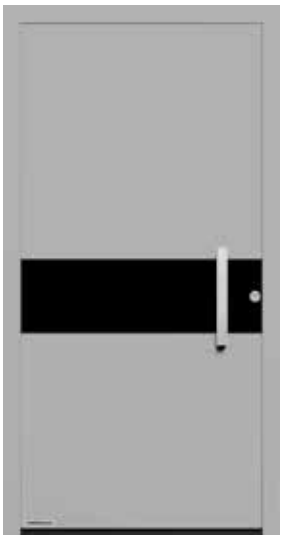

Motiv 836

Motiv 891

THERMOSAFE / THERMOSAFE HYBRID

Alle Türmotive auf dieser Seite in Weissaluminium RAL 9006, seidenglänzend

Motiv 860 Edelstahl-Griff HOE 501 black.edition in Tiefschwarz RAL 9005 (optional)
Motiv 565 Designgriff G 760 black.edition in Tiefschwarz RAL 9005 (optional) [1], optional mit integrierter LED-Lichtleiste
Motiv 568 Designgriff G 750 black.edition in Tiefschwarz RAL 9005 (optional) [2], optional mit integrierter LED-Lichtleiste
Motiv 823 Griffprofil black.edition in Tiefschwarz RAL 9005 (optional), Befestigungsprofile in Türfarbe, optional mit LED-Spotlight im Griff [3]
Motiv 551 Handgefertigter Edelstahl-Griff HOE 150
Motiv 832 Edelstahl-Griff HOE 820, Applikation in Tiefschwarz RAL 9005 (optional), mit waagerechten und senkrechten Edelstahl-Lisenen
Motiv 836 Edelstahl-Griff HOE 820 [4], flächenbündige Applikation in Tiefschwarz RAL 9005 (optional)
Motiv 891* Edelstahl-Griff HOE 820

* nicht als ThermoSafe Hybrid lieferbar

➔ Alle Farben und Oberflächen finden Sie auf der Seite 78.

1

2

3

4

Nur bei Hörmann

HAUSTÜR UND GARAGENTOR PERFEKT AUFEINANDER ABGESTIMMT.

In dem grossen, aufeinander abgestimmten Programm von Hörmann erhalten Sie die Sicken von Tür und Tor Ihres Hauses in harmonischer Ansicht auf einer Linie. Das bedeutet: von der Grundlinie ausgehend ohne Versatz. Sie werden sehen: Gerade durch diese kleinen, aber feinen Details wird Ihr Zuhause noch schöner.

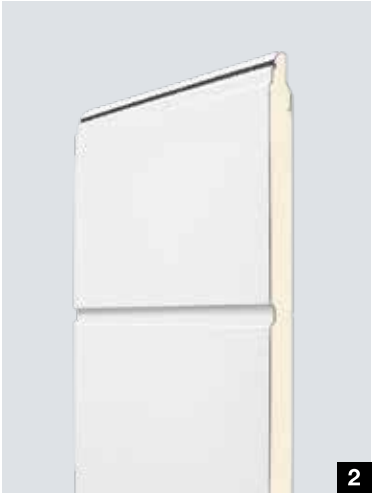

Im Querschnitt der Haustür 1 und des Garagentores 2 erkennen Sie: Die Sickenansicht der Tür ergibt sich durch die Nuten in der Füllung, beim Tor durch die Sickung der einzelnen Lamellen und durch die Lamellenübergänge. Die Ansicht auf einer Linie gilt auch bei unterschiedlicher Einbauhöhe der Tür zum Tor. Wir passen die Nutenhöhen in diesem Fall individuell nach Ihren Vorgaben an, Sie brauchen uns nur den Höhenversatz zu nennen. Für ein perfektes Gesamtbild steht Ihnen besonders bei diesen speziellen Haustürmotiven Ihr Hörmann Fachhändler mit exaktem Aufmass vor Ort und mit fachkundiger Beratung zur Seite.

Motiv 825 / 845 / 855

Garagen-Sektionaltor
M-Sicke in Silkgrain Verkehrsweiss RAL 9016

Motiv 875 / 895 / 898

Garagen-Sektionaltor
L-Sicke in Silkgrain Verkehrsweiss RAL 9016

THERMOSAFE / THERMOSAFE HYBRID

Alle Türmotive auf dieser Seite in Verkehrsweiss RAL 9016, matt

Motiv 825 bei einer Torhöhe von 2000 mm
Motiv 845 bei einer Torhöhe von 2125 mm
Motiv 855 bei einer Torhöhe von 2250 mm
Motiv 875 bei einer Torhöhe von 2000 mm
Motiv 895 bei einer Torhöhe von 2125 mm
Motiv 898 bei einer Torhöhe von 2250 mm

➔ Alle Farben und Oberflächen finden Sie auf der Seite 78.

Weitere Informationen zu den Garagentoren finden Sie in der Broschüre Garagen-Sektionaltore.

Motiv 188

Garagen-Sektionaltor
L-Sicke Design Motiv 457 in Silkgrain Anthrazitgrau RAL 7016

Motiv 693

Motiv 861

Garagen-Sektionaltor
M-Sicke in Silkgrain Anthrazitgrau RAL 7016

Motiv 862

HAUSTÜR UND GARAGENTOR IM PARTNERLOOK.

Durch ansichtsgleiche Designelemente und Motivgestaltungen werden Ihre Haustüren in Kombination mit Garagen-Sektionaltoren zu einem attraktiven Blickfang. Die Nutenabstände der Haustür und die Sickenabstände des Garagentores sind bei diesen Motiven nicht exakt fluchtend.

Motiv 871

Motiv 173

Garagen-Sektionaltor
L-Sicke Design Motiv 461 in Silkgrain Anthrazitgrau RAL 7016

Motiv 872

Garagen-Sektionaltor
D-Sicke in Silkgrain Anthrazitgrau RAL 7016

THERMOSAFE / THERMOSAFE HYBRID

Alle Türmotive auf dieser Doppelseite in Anthrazitgrau RAL 7016

Motiv 188 Edelstahl-Griff HOE 100, Motivglas Float mattiert mit 3 klaren Streifen
Motiv 693 Edelstahl-Griff HOE 300
Motiv 871 Edelstahl-Griff HOE 620
Motiv 173 Edelstahl-Griff HOE 300, optionales Ornamentglas Float mattiert
Motiv 861 Edelstahl-Griff HOE 700
Motiv 862 Edelstahl-Griff HOE 620
Motiv 872 Edelstahl-Griff HOE 615, Seitenteile mit Motivglas Float mattiert mit 6 klaren Streifen

➔ Alle Farben und Oberflächen finden Sie auf der Seite 78.

72

Motiv 75

Motiv 65

Motiv 504

Motiv 650

Motiv 680

Motiv 689

Motiv 697

Motiv 867

THERMOSAFE / THERMOSAFE HYBRID

Alle Türmotive auf dieser Seite in Graualuminium RAL 9007, Feinstruktur matt

Motiv 75 Edelstahl-Griff 38-1, Ornamentglas Master-Carré
Motiv 65 Edelstahl-Griff HOE 600, Motivglas Float mattiert mit 7 klaren Streifen
Motiv 504 Edelstahl-Griff HOE 500, Motivglas Float mattiert mit 5 klaren Querstreifen
Motiv 650 Edelstahl-Griff HOE 700, Ornamentglas Pave weiss
Motiv 680 Edelstahl-Griff HOE 700, Ornamentglas Pave weiss
Motiv 689 Edelstahl-Griff 38-2, Motivglas Parsol grau mattiert mit 7 klaren Streifen
Motiv 697 Edelstahl-Griff HOE 910, Motivglas Parsol grau mattiert mit 7 klaren Streifen
Motiv 867 Edelstahl-Griff HOE 620, Motivglas Float mattiert mit 7 klaren Streifen

➔ Alle Farben und Oberflächen finden Sie auf der Seite 78.

LINKS. Aluminium-Haustür ThermoSafe Motiv 504, Edelstahl-Griff HOE 500, Graualuminium RAL 9007, Feinstruktur matt

Motiv 110

Motiv 138

Motiv 136

Motiv 140

Motiv 166

Motiv 560

THERMOSAFE / THERMOSAFE HYBRID

Alle Türmotive auf dieser Seite im Hörmann Farbton CH 703 Anthrazit

Motiv 110 Edelstahl-Griff 38-1, Ornamentglas Kathedral weiss (optional)
Motiv 138 Edelstahl-Griff HOE 500, Ornamentglas Satinato
Motiv 136 Edelstahl-Griff 38-1, Motivglas Satinato mit 7 mattierten Streifen, Seitenteile mit Ornamentglas Satinato
Motiv 140 Edelstahl-Griff 38-1, Edelstahl-Applikation, Ornamentglas Pave weiss
Motiv 166 Edelstahl-Griff 38-1, Edelstahl-Applikation, Motivglas Satinato mit 7 mattierten Streifen
Motiv 560 Edelstahl-Griff HOE 600, Motivglas mattiert mit 11 Streifen, Seitenteile mit Motivglas

➔ Alle Farben und Oberflächen finden Sie auf der Seite 78.

Motiv 723

Motiv 189

Motiv 686

Motiv 185

Motiv 503

Motiv 877

Motiv 879

THERMOSAFE / THERMOSAFE HYBRID

Alle Türmotive auf dieser Seite in Lichtgrau RAL 7035, matt

Motiv 723 Griffprofil in Weissaluminium RAL 9006, Befestigungsprofile in Türfarbe, Ornamentglas Satinato
Motiv 189 Edelstahl-Griff HOE 615, Motivglas Float mattiert mit 7 klaren Streifen
Motiv 686 Edelstahl-Griff HOE 600, Edelstahl-Applikation, Motivglas Float mattiert mit 7 klaren Streifen, Seitenteile mit Motivglas
Motiv 185 Edelstahl-Griff 38-2, Ornamentglas Master-Carré weiss
Motiv 503 Edelstahl-Griff HOE 500, Motivglas Float mattiert mit 7 klaren Querstreifen
Motiv 877 Edelstahl-Griff HOE 610, Motivglas Float mattiert mit 3 klaren Streifen
Motiv 879 Design-Griff G 750 in Aluminium eloxiert E6 / EV 1, Motivglas Float mattiert mit 3 klaren Streifen

➔ Alle Farben und Oberflächen finden Sie auf der Seite 78.

Motiv 176

Motiv 177

Motiv 501

Motiv 502

Motiv 514

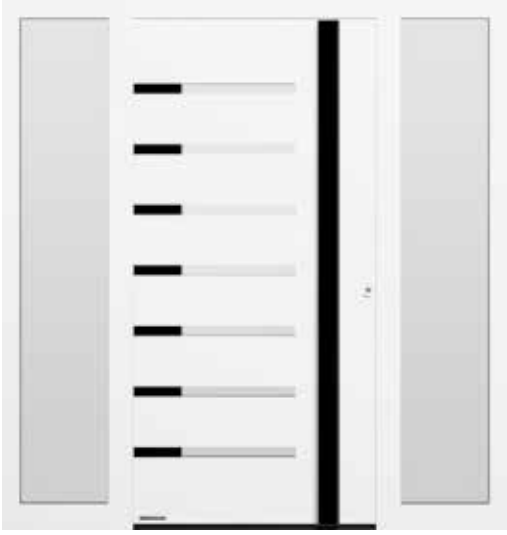

Motiv 524

THERMOSAFE / THERMOSAFE HYBRID

Alle Türmotive auf dieser Seite in Verkehrsweiss RAL 9016, matt

Motiv 176 Edelstahl-Griff HOE 735, Ornamentglas Satinato
Motiv 177 Edelstahl-Griff HOE 700, Ornamentglas Pave weiss
Motiv 501 Edelstahl-Griff HOE 500, Verglasung Satinato
Motiv 502 Edelstahl-Griff HOE 500, Verglasung Satinato
Motiv 514 Design-Griff G 750 in Weissaluminium RAL 9006, seidenglänzend, Verglasung Float klar, Seitenteile Motivglas mattiert mit 3 klaren Streifen
Motiv 524 Design-Griff G 750 und Applikationen in Tiefschwarz RAL 9005 (optional), Verglasung Float klar, Seitenteile Verglasung Float klar

➔ Alle Farben und Oberflächen finden Sie auf der Seite 78.

Motiv 757

Motiv 759

Motiv 777

Motiv 779

Motiv 797

Motiv 799

THERMOSAFE / THERMOSAFE HYBRID

Alle Türmotive auf dieser Seite in Quarzgrau RAL 7039, Feinstruktur matt

Motiv 757 Edelstahl-Griff HOE 797, Motivglas Float mattiert mit klaren Streifen
Motiv 759 Design-Griff G 750 in Aluminium eloxiert, E6 / EV 1, Motivglas Float, mattiert mit klaren Streifen
Motiv 777 Edelstahl-Griff HOE 610, Ornamentglas Float mattiert
Motiv 779 Design-Griff G 750 in Aluminium eloxiert E6 / EV 1, Ornamentglas Float mattiert
Motiv 797 Edelstahl-Griff HOE 797, Ornamentglas Float mattiert
Motiv 799 Design-Griff G 750 in Aluminium eloxiert E6 / EV 1, Ornamentglas Float mattiert

➔ Alle Farben und Oberflächen finden Sie auf der Seite 78.

13

Motiv 40

Motiv 45

Motiv 505

Motiv 552

Motiv 553

Motiv 583

Motiv 590

THERMOSAFE / THERMOSAFE HYBRID

Alle Türmotive auf dieser Seite in Verkehrsweiss RAL 9016, matt

Motiv 40 Edelstahl-Griff HOE 550, Motivglas teilmattiert
Motiv 45 Edelstahl-Griff HOE 200, Motivglas Parsol grau mattiert mit 4 klaren Streifen
Motiv 505 Edelstahl-Griff HOE 500, Motivglas Float mattiert mit 4 klaren Streifen
Motiv 552 Handgefertigter Edelstahl-Griff HOE 150, Motivglas Float mattiert mit klarem Streifen und roten Farbstreifen
Motiv 553 Aluminium-Griff G 753 in Silber, Motivglas Reflo mattiert mit echtem Rillenschliff
Motiv 583 Farbapplikation in Schiefergrau RAL 7015, Aluminium-Griff G 755, Motivglas Reflo mattiert mit klarem Rand
Motiv 590* Farbapplikation in Schiefergrau RAL 7015, Design-Griff G 750, Motivglas Reflo mit echtem Rillenschliff und Sandstrahlmotiv

* nicht als ThermoSafe Hybrid lieferbar

➔ Alle Farben und Oberflächen finden Sie auf der Seite 78.

LINKS. Aluminium-Haustür ThermoSafe Motiv 553, Verkehrsweiss RAL 9016

STILVOLL INNEN UND AUSSEN.

Auf Wunsch erhalten Sie auch die Innenseite unserer klassischen Motive in der gleichen Türansicht wie auf der Aussenseite. So harmoniert Ihre Haustür auch perfekt mit klassischen Zimmertüren in Ihrem Zuhause.

Serienmässige Innenansicht mit glattem Türblatt

Optionale Innenansicht mit Ornamentrahmen für Motive ohne Verglasung

Motiv 402

Motiv 413

Motiv 414 ■ NEU

Motiv 416 ■ NEU

Motiv 445

Motiv 675

Motiv 694

THERMOSAFE / THERMOSAFE HYBRID

Alle Türmotive auf dieser Seite in Verkehrsweiss RAL 9016, matt

Motiv 402 Edelstahl-Griff 14-2, Ornamentrahmen, Motivglas Reflo teilmattiert mit echtem Rillenschliff
Motiv 413 Edelstahl-Griff 14-2, Ornamentrahmen, Ornamentglas Silk
Motiv 414 Edelstahl-Griff 14-2, Ornamentrahmen, Ornamentglas Silk
Motiv 416 Edelstahl-Griff 14-2, Ornamentrahmen
Motiv 445 Edelstahl-Griff 38-1, Ornamentrahmen, Ornamentglas Chinchilla, Seitenteile mit Ornamentglas Chinchilla
Motiv 675 Edelstahl-Griff 38-1, Ornamentrahmen, Motivglas Reflo mit echtem Rillenschliff
Motiv 694 Edelstahl-Griff HOE 700, Ornamentrahmen, Motivglas Reflo mit echtem Rillenschliff

➔ Alle Farben und Oberflächen finden Sie auf der Seite 78.

OBEN LINKS. Aluminium-Haustür ThermoSafe Motiv 421,
Lichtgrau RAL 7035

Motiv 453 ■ **NEU**

Motiv 451 ■ **NEU**

Motiv 452 ■ **NEU**

OBEN. Detailansicht vom Ornamentrahmen mit Motivglas

Motiv 455 ■ **NEU**

Motiv 456 ■ **NEU**

Motiv 457 ■ **NEU**

THERMOSAFE / THERMOSAFE HYBRID

Alle Türmotive auf dieser Seite in Steingrau RAL 7030, Feinstruktur matt

Motiv 453 Edelstahl-Griff 14-2, Ornamentrahmen
Motiv 451 Edelstahl-Griff 14-2, Ornamentrahmen, Motivglas Reflo sandgestrahlt mit unmattiertem Rand
Motiv 452 Edelstahl-Griff 14-2, Ornamentrahmen, Motivglas Reflo sandgestrahlt mit unmattiertem Rand
Motiv 455 Edelstahl-Griff 14-2, Ornamentrahmen, Motivglas Reflo sandgestrahlt mit unmattiertem Rand
Motiv 456 Edelstahl-Griff 14-2, Ornamentrahmen, Motivglas Reflo sandgestrahlt mit unmattiertem Rand
Motiv 457 Edelstahl-Griff 14-2, Ornamentrahmen, Seitenteile Ornamentglas Satinato

➔ Alle Farben und Oberflächen finden Sie auf der Seite 78.

Motiv 421 ■ **NEU**

Motiv 419 ■ **NEU**

Motiv 420 ■ **NEU**

OBEN. Motivglas Bleiornamentik mit sandgestrahltem Grundglas Reflo

Motiv 459 ■ **NEU**

Motiv 422 ■ **NEU**

Motiv 454 ■ **NEU**

OBEN. Detailansicht der gefrästen Nuten und vom Motivglas mit unmattiertem Rand

THERMOSAFE / THERMOSAFE HYBRID

Alle Türmotive auf dieser Seite in Verkehrsweiss RAL 9016, matt

Motiv 419 Edelstahl-Griff 14-2, Ornamentrahmen, Motivglas Bleiornamentik mit sandgestrahltem Grundglas Reflo (optional)
Motiv 420 Edelstahl-Griff 14-2, Ornamentrahmen, Motivglas Reflo sandgestrahlt mit unmattiertem Rand
Motiv 421 Edelstahl-Griff 14-2
Motiv 422* Edelstahl-Griff 14-2, gefräste Nuten, Motivglas Reflo sandgestrahlt mit unmattiertem Rand
Motiv 454* Edelstahl-Griff 14-2, gefräste Nuten, Motivglas Reflo sandgestrahlt mit unmattiertem Rand
Motiv 459* Edelstahl-Griff 14-2, gefräste Nuten, geschlossenes Motiv

* nicht als ThermoSafe Hybrid lieferbar

➔ Alle Farben und Oberflächen finden Sie auf der Seite 78.

ThermoPlan Hybrid

Flächenbündiger Übergang
auf der Innen- und Aussenseite

RC 3 Sicherheit
serienmässig

Hoher Schallschutz
bis zu 36 dB

Sehr gute Wärmedämmung
U_D-Wert von bis zu 0,78 W/(m²·K)

Türblattaussenseite aus Edelstahl

DESIGNKLASSE. Die Besonderheit dieser Tür ist ihre elegante planebene Ansicht. Sie sehen und spüren innen und aussen keinen Versatz von Türblatt und Türrahmen.

DAS EDELSTAHLBLECH auf der Aussenseite garantiert eine besonders hohe Formstabilität auch bei grossen Temperaturunterschieden, sodass Sie sich immer an der flächenbündigen Ansicht Ihrer Haustür erfreuen können.

Vollflächige Türansicht und flächenbündiger Übergang vom Türflügel zum Türrahmen auf der Aussenseite 1 und Innenseite 2

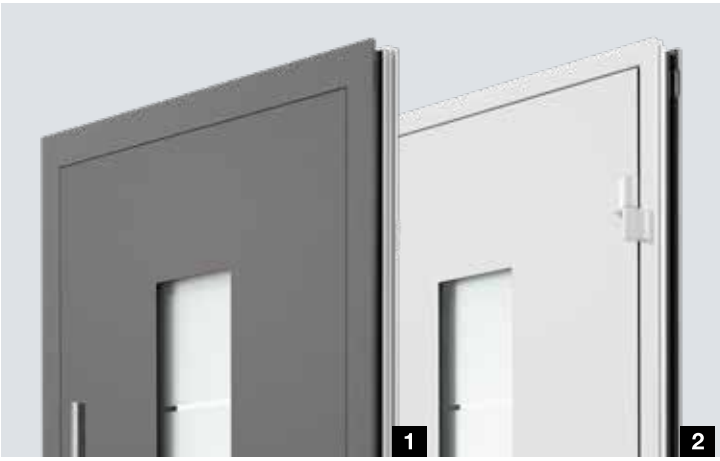

LINKS. Aluminium-Haustür ThermoPlan Hybrid Motiv 860, Hörmann Farbton CH 703 Anthrazit Feinstruktur matt

Motiv 138

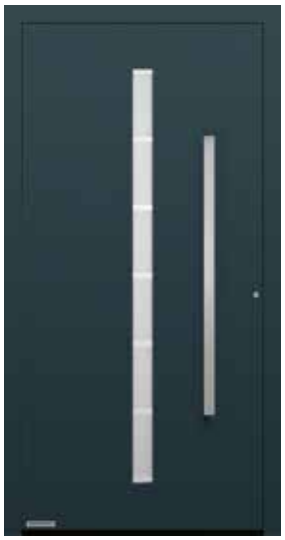

Motiv 189

Motiv 501

Motiv 502

Motiv 503

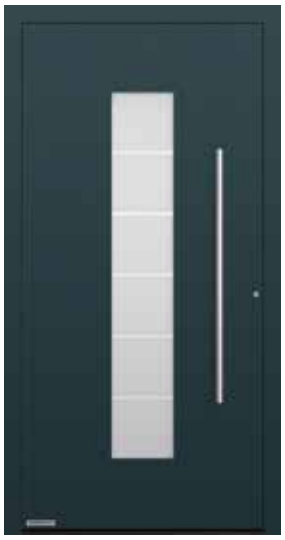

Motiv 504

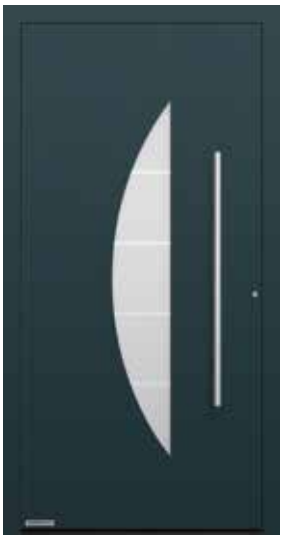

Motiv 505

THERMOPLAN HYBRID

Alle Türmotive auf dieser Seite in Anthrazitgrau RAL 7016, Feinstruktur matt

Motiv 138 Edelstahl-Griff HOE 500, Ornamentglas Satinato
Motiv 189 Edelstahl-Griff HOE 615, Motivglas Float mattiert mit 7 klaren Streifen
Motiv 501 Edelstahl-Griff HOE 500, Verglasung Satinato
Motiv 502 Edelstahl-Griff HOE 500, Verglasung Satinato
Motiv 503 Edelstahl-Griff HOE 500, Motivglas Float mattiert mit 7 klaren Streifen
Motiv 504 Edelstahl-Griff HOE 500, Motivglas Float mattiert mit 5 klaren Streifen
Motiv 505 Edelstahl-Griff HOE 500, Motivglas Float mattiert mit 4 klaren Streifen

➔ Alle Farben und Oberflächen finden Sie auf der Seite 78.

Motiv 686

Motiv 689

Motiv 823

Motiv 860

Motiv 862

Motiv 867

Motiv 871

Motiv 872

THERMOPLAN HYBRID

Alle Türmotive auf dieser Seite in Verkehrsweiss RAL 9016, matt

Motiv 686 Edelstahl-Griff HOE 600, Edelstahl-Applikation, Motivglas Float mattiert mit 7 klaren Streifen
Motiv 689 Edelstahl-Griff 38-2, Motivglas Parsol grau mattiert mit 7 klaren Streifen
Motiv 823 Griffprofil in Weissaluminium RAL 9006, Befestigungsprofile in Türfarbe
Motiv 860 Edelstahl-Griff HOE 700
Motiv 862 Edelstahl-Griff HOE 620
Motiv 867 Edelstahl-Griff HOE 620, Motivglas Float mattiert mit 7 klaren Streifen
Motiv 871 Edelstahl-Griff HOE 620
Motiv 872 Edelstahl-Griff HOE 615

➔ Alle Farben und Oberflächen finden Sie auf der Seite 78.

ThermoCarbon

Dickfalz-Ausprägung
auf der Innenseite

RC 3 Sicherheit
serienmässig

RC 4 Sicherheit
optional

Hoher Schallschutz
bis zu 35 dB

Überragende Wärmedämmung

Nur bei Hörmann
ThermoCarbon mit einem
U_D-Wert von bis zu 0,47 W/(m²·K)

PREMIUMKLASSE. Mit dem 100 mm starken High-tech-Flügelprofil aus Carbon-Glasfaser-Hybridwerkstoff verwirklichen wir Hauseingänge mit bis zu 3000 mm Türhöhe. Die eingelassenen Türgriffe vieler Motive erfüllen mit flächenbündigen Ansichten hohe Design-Ansprüche. Die Türinnenseite mit dezenter Dickfalz-Ausprägung fügt sich nahtlos in Ihre Innenraumgestaltung ein.

Motiv 308 mit flächenbündigem Aussengriff

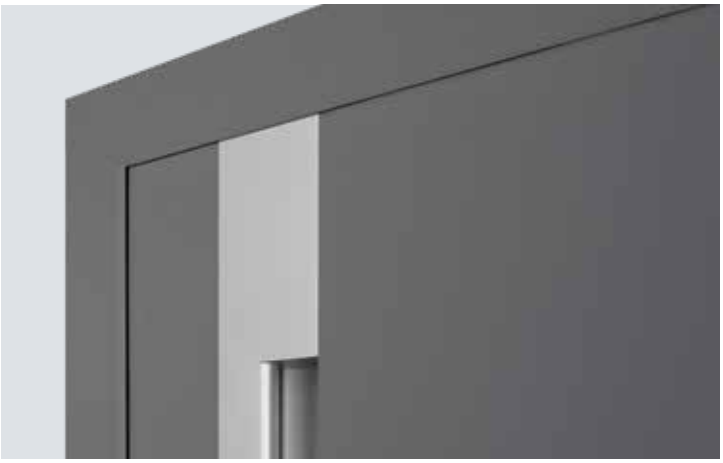

LINKS. Aluminium-Haustür ThermoCarbon Motiv 308, Anthrazitgrau RAL 7016, Türhöhe 3000 mm

Motiv 189

Motiv 300

Motiv 301

Motiv 302

Motiv 304

Motiv 305

THERMOCARBON

Alle Türmotive auf dieser Seite im Hörmann Farbton CH 703 Anthrazit, Feinstruktur matt

Motiv 189 Edelstahl-Griff HOE 615, Motivglas Float mattiert mit 7 klaren Streifen
Motiv 300 Griffleiste in Weissaluminium RAL 9006, seidenglänzend
Motiv 301 Flächenbündige Aluminium-Applikation und Griffleiste in Weissaluminium RAL 9006, Seitenteile mit Ornamentglas Float mattiert
Motiv 302 Flächenbündige Griffleiste in Weissaluminium RAL 9006, seidenglänzend, Motivglas Float mattiert mit einem klaren senkrechten Streifen
Motiv 304 Griffmulde in Weissaluminium RAL 9006, seidenglänzend, flächenbündiger Edelstahl-Griff
Motiv 305 Aluminium-Applikation in Rubinrot RAL 3003, matt, flächenbündiger Edelstahl-Griff, Seitenteile mit Ornamentglas Micrograin

➔ Alle Farben und Oberflächen finden Sie auf der Seite 78.

Motiv 306

Motiv 308

Motiv 309

Motiv 310

Motiv 312

Motiv 314

Motiv 504

THERMOCARBON

Alle Türmotive auf dieser Seite in Verkehrsweiss RAL 9016, matt

Motiv 306 Griffmulde in Verkehrsweiss RAL 9016, matt, flächenbündiger Edelstahl-Griff, Ornamentglas Float mattiert
Motiv 308 Griffleiste und Griffmulde in Anthrazitgrau RAL 7016, matt, Seitenteile mit Ornamentglas Float mattiert
Motiv 309 Flächenbündige Griffleiste in Weissaluminium RAL 9006, seidenglänzend
Motiv 310 Flächenbündiger Edelstahl-Griff, Ornamentglas Float mattiert
Motiv 312 Flächenbündige Griffleiste in Weissaluminium RAL 9006, seidenglänzend, Motivglas Float mattiert mit einem klaren senkrechten Streifen, Seitenteile mit Ornamentglas Float mattiert (vollflächig)
Motiv 314 Griffmulde in Verkehrsweiss RAL 9016, matt, flächenbündiger Edelstahl-Griff, Ornamentglas Float mattiert
Motiv 504 Edelstahl-Griff HOE 500, Motivglas Float mattiert mit 5 klaren Streifen

➔ Alle Farben und Oberflächen finden Sie auf der Seite 78.

Motiv 565

Motiv 568

Motiv 650

Motiv 680

Motiv 686

Motiv 823

Motiv 860

Motiv 862

THERMOCARBON

Alle Türmotive auf dieser Seite in Schiefergrau RAL 7015, Feinstruktur matt

Motiv 565 Designgriff G 760 in Aluminium eloxiert E6 / EV 1, Griffapplikation in Aluminium eloxiert E6 / EV 1
Motiv 568 Designgriff G 750 eloxiert E6 / EV1
Motiv 650 Edelstahl-Griff HOE 700, Ornamentglas Pave weiss
Motiv 680 Edelstahl-Griff HOE 700, Ornamentglas Pave weiss
Motiv 686 Edelstahl-Griff HOE 610, Motivglas Float mattiert mit 7 klaren Streifen
Motiv 823 Griffprofil in Weissaluminium RAL 9006, Befestigungsprofile in Türfarbe
Motiv 860 Edelstahl-Griff HOE 700
Motiv 862 Edelstahl-Griff HOE 620

➔ Alle Farben und Oberflächen finden Sie auf der Seite 78.

LINKS. Aluminium-Haustür ThermoCarbon Motiv 680,
Schiefergrau RAL 7015, Feinstruktur matt

TopComfort

RC 2 Sicherheit
optional

RC 3 Sicherheit
optional

Hoher Schallschutz
bis zu 39 dB

Gute Wärmedämmung
U_D-Wert von bis zu 1,3 W/(m²·K)

LICHTDURCHFLUTETE HAUSEINGÄNGE. Unsere Glas-Haustüren TopComfort bereiten Ihnen einen hellen und freundlichen Hauseingang mit einer soliden Ausstattung – ideal für Mehrfamilienhäuser oder gewerbliche Eingänge. Sie haben die Wahl zwischen 9 exklusiven Glas-Türmotiven, die sich im Glasdesign, Durchsicht und Lichteinfall unterscheiden.

TÜRANTRIEB HDO. Öffnen und schliessen Sie Ihre TopComfort Haustür ganz einfach automatisch. Der unauffällige Flatscan-Sensor überwacht dabei den Bewegungsbereich und gewährleistet einen sicheren Betrieb. Der Antrieb kann komfortabel über Taster, Radar- / Bewegungsmelder sowie über Handsender oder Funktaster mit BiSecur Funktechnik bedient werden.

Der Türantrieb HDO 200 ist in Kombination mit einer schwellenlosen Türausführung inkl. absenkbarer Bodendichtung die optimale Lösung für barrierefreie Hauseingänge.

LINKS. Aluminium-Haustür TopComfort, Anthrazitgrau RAL 7016

Motiv 100

Motiv 100 Motivglas oder Ornamentglas nach Wunsch

Motiv 101

Motiv 100 MG 111

TOPCOMFORT

Alle Türmotive auf dieser Seite in Verkehrsweiss RAL 9016, matt

Motiv 100 Edelstahl-Griff 38-1, Ornamentglas Master-Carré
Motiv 100 Motivglas nach Wunsch Edelstahl-Griff HOE 710, Motivglas Float mattiert mit 7 klaren Streifen
Motiv 101 Edelstahl-Griff 38-1, Ornamentglas Master-Carré
Motiv 100 MG 111 Edelstahl-Griff 38-2, Motivglas mit mattierten Streifen

➔ Alle Farben und Oberflächen finden Sie auf der Seite 78.

Motiv 100 MG 112

Motiv 100 MG 113

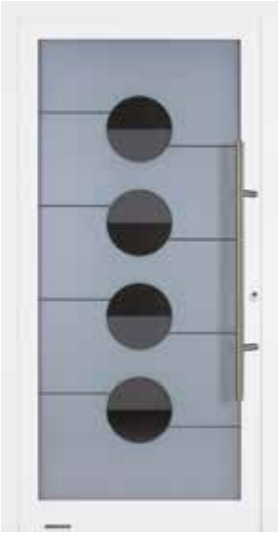

Motiv 100 MG 114

Motiv 100 MG 115

Motiv 100 MG 116

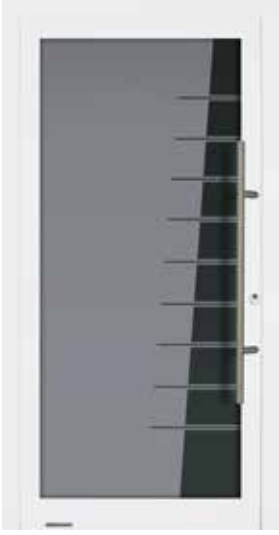

Motiv 100 MG 117

TOPCOMFORT

Alle Türmotive auf dieser Seite in Verkehrsweiss RAL 9016, matt

Motiv 100 MG 112 Edelstahl-Griff 38-2, Motivglas Micrograin mit waagerechter Struktur
Motiv 100 MG 113 Edelstahl-Griff 38-2, Motivglas mit 25 mattierten Streifen
Motiv 100 MG 114 Edelstahl-Griff 38-2, Motivglas mattiert mit klaren Halbkreisen und Streifen
Motiv 100 MG 115 Edelstahl-Griff 38-2, Motivglas mattiert mit Rechtecken
Motiv 100 MG 116 Edelstahl-Griff 38-2, Motivglas mit mattierten Streifen und Sichel
Motiv 100 MG 117 Edelstahl-Griff 38-2, Motivglas mattiert mit 9 klaren Streifen

➔ Alle Farben und Oberflächen finden Sie auf der Seite 78.

Individualisierungen

INDIVIDUELLE GESTALTUNG. Jedes Haustürmotiv können Sie ganz nach Ihren Wünschen ausstatten. Ein besonderer Aussengriff oder eine spezielle Verglasung? Wir bieten Ihnen eine grosse Auswahl an Möglichkeiten für die persönliche Note Ihrer Haustür. Auch die Türfarbe können Sie harmonisch an die Fenster in Ihrem Zuhause anpassen. Wählen Sie aus vielen glatten oder strukturierten Vorzugsfarben oder gestalten Sie Ihre Tür ganz individuell in RAL nach Wahl.

➔ Weitere Informationen finden Sie ab Seite 78.

OBEN. ThermoSafe Motiv 860 im Hörmann Farbton CH 703 Anthrazit, an die Türhöhe angepasster Edelstahl-Griff HOE 740, Seitenteil mit Verglasung Float klar

UNTEN LINKS. ThermoCarbon Motiv 308 in Rubinrot RAL 3003, Rahmen in Anthrazitgrau RAL 7016, Seitenteil mit Ornamentglas Float mattiert

UNTEN MITTE. ThermoSafe Motiv 504 in Verkehrsweiss RAL 9016, Seitenteil, Ornamentglas Micrograin (Madras basic)

UNTEN RECHTS. Aluminium-Haustür ThermoSafe Motiv mit Innendesign Groove 15 ansichtsgleich zur Zimmertür DesignLine Groove 15, Lack Verkehrsweiss RAL 9016

GROSSZÜGIGE HAUSEINGÄNGE. Gestalten Sie stimmungsvolle und attraktive Eingangsportale und sorgen für mehr Licht in Ihrem Zuhause. Jedes abgebildete Haustürmotiv können Sie mit Seitenteilen und Oberlichtern erweitern. Auch bei den Verglasungen haben Sie die freie Wahl: ansichtsgleich zum Haustürmotiv oder individuell nach Ihren Wünschen.

➔ Weitere Informationen finden Sie ab Seite 79.

OBEN. TopComfort Motiv 101 mit optionalen Seitenteilen und integrierter Briefkastenanlage

LINKS. ThermoSafe Motiv 568 in Hörmann Farbton CH 703 Anthrazit mit optionalen Seitenteilen und Oberlicht

PRAKTISCHE BRIEFKASTENANLAGEN. Integrieren Sie in das Seitenteil Ihrer Haustür unsere eleganten Briefkastenanlagen mit hochwertiger Edelstahlblende und wärmegedämmter Aluminium-Paneelfüllungsplatte. Ganz nach Ihren Wünschen können Sie diese mit Lichtschalter, Sprechsieb und Klingeltaster für bis zu 12 Haushalte ergänzen.

➔ Erhältlich für ThermoSafe und TopComfort

BEDIENKOMFORT FÜR ALT UND JUNG. Öffnen Sie Ihre Haustür einfach, smart und komfortabel. Über Codeeingabe, Fingerabdruck oder Smartphone. Mit unseren Schlosspaketen finden Sie die intelligente Lösung, die Ihren Wünschen entspricht. Mit dem Smart Home System Hörmann homee können Sie beispielsweise neben Ihrer Tür auch Ihr Hörmann Garagen- und Einfahrtstor,
Klimasensoren oder eine Kamera bequem per App ansteuern. Und das von jedem Ort der Welt aus und zu jeder Tages- und Nachtzeit.

➔ Weitere Informationen finden Sie ab Seite 72.

ÖFFNUNGSHILFE ECTURN. Nach dem Entriegeln der Tür genügt ein leichter Druck am Türflügel und Ihre Haustür öffnet und schliesst automatisch. Durch den Low-Energy-Betrieb entstehen keine gefährlichen Quetsch- und Stossgefahren. Zusätzliche Sicherheitseinrichtungen sind nicht erforderlich. Sie erhalten die Öffnungshilfe als aufgesetzte Variante oder elegant im Türflügel und Rahmen integriert.

➔ erhältlich für Aluminium-Haustüren ThermoSafe, ThermoSafe Hybrid, ThermoPlan Hybrid und ThermoCarbon

OBEN LINKS. Elegant im Türblatt integrierter Fingerleser

OBEN MITTE UND RECHTS. Komfortable Türöffnung mit der Öffnungshilfe ECturn

UNTEN. Smart Home Zentrale Hörmann homee für alle Bereiche in Ihrem Zuhause

Tipp

Zum einfachen Feststellen des Türflügels, um beispielsweise Gegenstände durch die Tür zu tragen, empfiehlt sich ein Obentürschliesser mit mechanischer Feststellung. Weitere Informationen finden Sie auf Seite 68.

Design. Ausstattung. Zubehör.

64 Türblattkonstruktion

66 Türausführungen

68 Türausstattungen

70 Sicherheitsausstattungen

72 Komfortschlösser

74 Aussengriffe

77 Drückergarnituren

78 Farben

79 Verglasungen

80 Grössen und Einbaudaten

Türblattkonstruktion

Vollständig ausgeschäumt

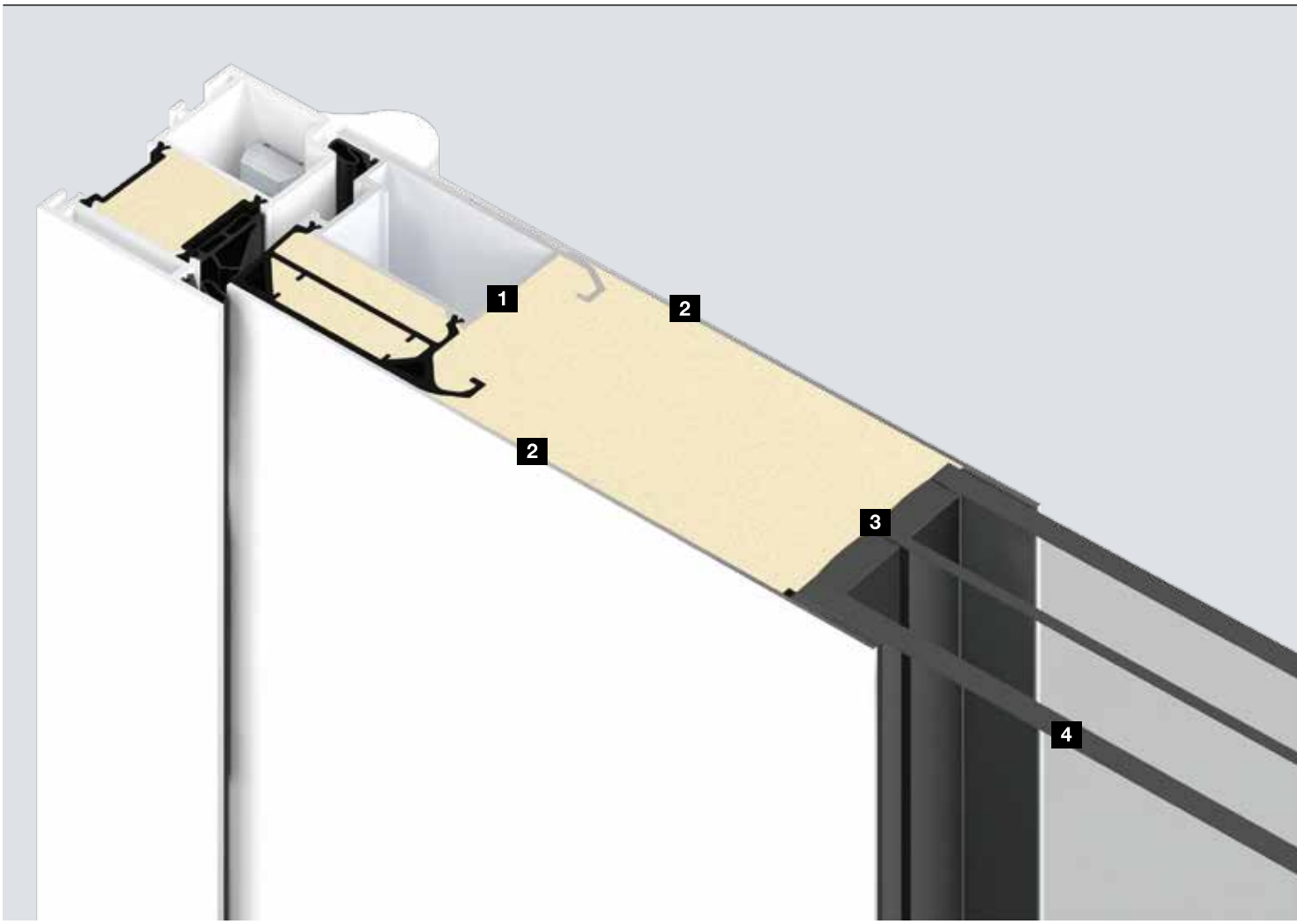

Leistungseigenschaften	ThermoSafe	ThermoSafe Hybrid
Bedienkräfte EN 12217	bis Klasse 5	bis Klasse 5
Dauerfunktion mechanische Beanspruchung EN 12400	bis Klasse 5	bis Klasse 5
Differenzklimaverhalten EN 12219	bis 2d / 2e	bis 2d / 2e
Luftdurchlässigkeit EN 12207	bis Klasse 4	bis Klasse 4
Schlagregendichtheit EN 12208	bis Klasse 7A	bis Klasse 7A
Widerstandsfähigkeit bei Windlast EN 12210	bis Klasse C2 / B2	bis Klasse C2 / B2
Stossfestigkeit EN 13049	bis Klasse 1	bis Klasse 1
Mechanische Festigkeit EN 1192	bis Klasse 3	bis Klasse 3

Hinweis: Die genannten Leistungseigenschaften beschreiben die max. möglichen Leistungen der Haustür.
Diese Leistungen können je nach Ausstattung der Haustür abweichen.

Nur bei Hörmann

Keine Wärmebrücken
bei Verglasungen und Türprofil

Komplett ausgeschäumtes Türblatt.

Bei ThermoSafe, ThermoSafe Hybrid, ThermoPlan Hybrid und ThermoCarbon Haustüren verbindet sich der PU-Schaum optimal mit dem Türprofil 1, den Innen- und Aussenblechen 2 sowie den Verglasungen 3. Diese elegante Konstruktion überzeugt, im Gegensatz zu anderen Türsystemen, bei denen die Komponenten nur verklebt werden, mit einer besonders hohen Formstabilität und Widerstandsfähigkeit gegenüber Einbruchversuchen sowie einer noch besseren Wärmedämmung, da keine Wärmebrücken bei Verglasungen entstehen.

Nur bei Hörmann

Serienmässig mit 10 mm P5A
Verbundsicherheitsglas und
8 mm VSG-Glas

Sichere Verglasung. 4

In puncto Unfall- und Einbruchschutz erfüllen Hörmann Haustüren allerhöchste Ansprüche. Das Verbundsicherheitsglas (VSG) auf der Innen- und Aussenseite der 3-fach-Isolierverglasung sorgt für ein Maximum an Sicherheit. Bei einem möglichen Glasbruch werden die Glassplitter auch auf der Innenseite gebunden, sodass eine Verletzungsgefahr durch Scherben im Haus nahezu ausgeschlossen ist. Darüber hinaus bietet das Verbundsicherheitsglas einen höheren Einbruchschutz, da das Durchgreifen erschwert wird.

ThermoPlan Hybrid	ThermoCarbon	TopComfort
bis Klasse 5	bis Klasse 3	bis Klasse 3
bis Klasse 5	bis Klasse 6	bis Klasse 5
bis 2d / 2e	bis 2d / 2e	bis 2d / 2e
bis Klasse 4	bis Klasse 4	bis Klasse 4
bis Klasse 7A	bis Klasse 7A	bis Klasse 5A
bis Klasse C2 / B2	bis Klasse C2 / B2	bis Klasse C2
bis Klasse 1	bis Klasse 5	bis Klasse 1
bis Klasse 3	bis Klasse 3	bis Klasse 3

Türausführungen

Für jede Anforderung das passende Profil

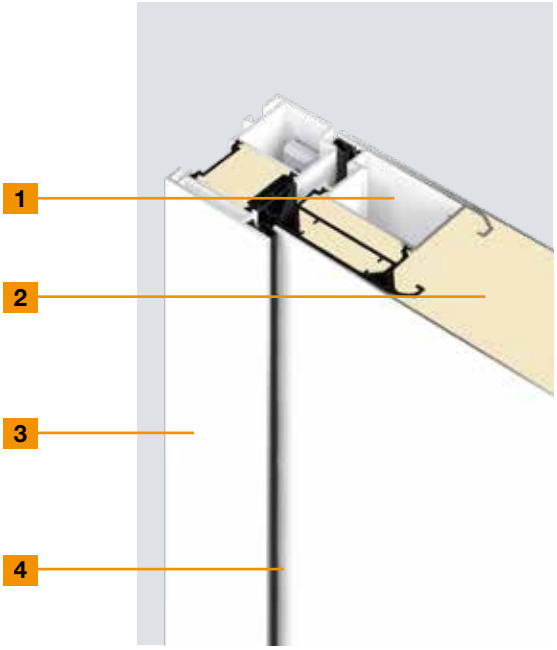

		ThermoSafe	ThermoSafe Hybrid
1	**Türprofil**	Innenliegend	Innenliegend
	Material	Aluminium, thermisch getrennt	Aluminium, thermisch getrennt
2	**Türblattdicke**	**73 mm**	**73 mm**
	Aussenblech	Aluminium	Edelstahl
	Aussenfalz	**Gefälzt**	**Gefälzt**
	Innenblech	Aluminium	Aluminium
	Innenfalz	Stumpf	Stumpf
3	**Rahmendicke**	82 mm	82 mm
	Material	Aluminium, thermisch getrennt	Aluminium, thermisch getrennt
4	**Dichtungssystem**	3-fach	3-fach
	Bodenschwelle	Aluminium-Kunststoff	Aluminium-Kunststoff
	Wärmedämmung (U_D-Wert)*	**bis zu 0,87 W/(m²·K)**	**bis zu 0,87 W/(m²·K)**
	Schallschutz	bis zu 34 dB	bis zu 36 dB

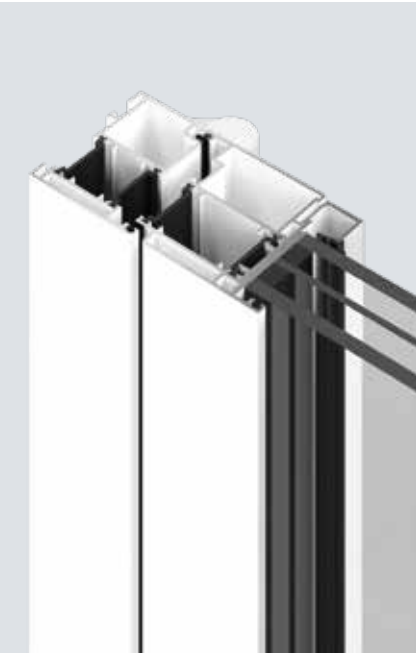

ThermoPlan Hybrid	ThermoCarbon	TopComfort
Innenliegend	Innenliegend	Verglasungsrahmen
Aluminium, thermisch getrennt	Carbon, thermisch getrennt	Aluminium, thermisch getrennt
82 mm	**100 mm**	**80 mm**
Edelstahl	Aluminium	
Stumpf	**Gefälzt**	**Stumpf**
Aluminium	Aluminium	
Stumpf	Gefälzt	Stumpf
82 mm	111 mm	80 mm
Aluminium, thermisch getrennt	Aluminium, thermisch getrennt	Aluminium, thermisch getrennt
3-fach	4-fach	2-fach
Aluminium-Kunststoff	Aluminium-Kunststoff	Aluminium-Kunststoff
bis zu 0,78 W/(m²·K)	**bis zu 0,47 W/(m²·K)**	**bis zu 1,3 W/(m²·K)**
bis zu 36 dB	bis zu 35 dB	bis zu 39 dB

Nur bei Hörmann

U_D-Wert von bis zu 0,47 W/(m²·K)

* Abhängig von der Türgrösse. Angegebene Werte für RAM 1250 × 2200 mm

Türausstattungen

Für ein elegantes und funktionales Türdesign

		ThermoSafe	ThermoSafe Hybrid
1	**vollflächige Innenansicht**	●	●
2	**3D-Bänder, Verkehrsweiss RAL 9016**	●	●
3	**verdeckt liegende Bänder**	○	○
4	**Kabelübergang mit Spiralkabel**	○	○
5	**Kabelübergang mit Kabelband**	○	○
6	**Innendrücker**	Aluminium, Verkehrsweiss RAL 9016 (ohne Abbildung)	Aluminium, Verkehrsweiss RAL 9016 (ohne Abbildung)
7	**Edelstahl-Schliessblech**	●	●
8	**Wärmeschutzverglasung**	3-fach Verglasung	3-fach Verglasung
9	**integrierter Obentürschliesser oder Obentürschliesser HDC 35 (ohne Abbildung) mit mechanischer Feststellung**	○	○
	Öffnungsbegrenzer	○	○
10	**absenkbare Bodendichtung mit Wetterschutz**	○	○

● = Serienmässig ○ = Optional - = nicht lieferbar

ThermoPlan Hybrid	ThermoCarbon	TopComfort
●	●	●
●	-	●
○	●	○
○	-	○
○	○	-
Aluminium, Verkehrsweiss RAL 9016 (ohne Abbildung)	Edelstahl	Aluminium, Verkehrsweiss RAL 9016 (ohne Abbildung)
●	● (im Falz integriert)	●
3-fach Verglasung	4-fach Verglasung	3-fach Verglasung
○	○	-
○	-	○ mit Scherenbegrenzer
-	-	○ ohne Wetterschutz

Sicherheitsausstattungen

Serienmässige zertifizierte Sicherheitsausstattung

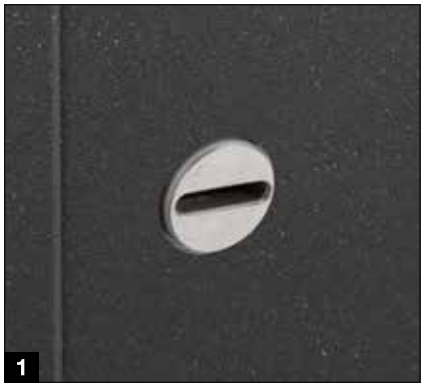

		ThermoSafe	ThermoSafe Hybrid
1	**Profilzylinder mit eingelassener Sicherheitsrosette**	-	-
2	**Profilzylinder mit aufgesetzter Sicherheitsrosette**	●	●
3	**Sicherheitsschloss mit Schwenkriegel und mechanischer Verrieglung**	● H5 mit 5-fach Verriegelung	● H5 mit 5-fach Verriegelung
	E-Öffner mit Tag / Nachtfunktion	○	○
	E-Öffner mit Tag / Nachtfunktion und Daueroffen	○	○
4	**Sicherheitsschloss mit Fallenriegel und mechanischer Selbstverriegelung**	■ S5 Automatik mit 5-fach Verriegelung	■ S5 Automatik mit 5-fach Verriegelung
4	**Sicherheitsschloss mit Fallenriegel, Sperrbügel und mechanischer Selbst-verriegelung**	○ S5S Automatik mit 5-fach Verriegelung	○ S5S Automatik mit 5-fach Verriegelung
	Aushebelsicherung* auf der Bandseite	●	●
	RC 2 Sicherheitsausstattung	●	●
	RC 3 Sicherheitsausstattung	●	●
	RC 4 Sicherheitsausstattung	-	● für Türmotive ohne Verglasung und mit H5 Schloss

● = Serienmässig ■ = Optional ohne Aufpreis ○ = Optional - = nicht lieferbar
* nicht erforderlich bei verdeckten Bändern

RC 2 Sicherheit
geprüft und zertifiziert

Ein Gelegenheitstäter versucht mit einfachen Werkzeugen die verriegelte Tür innerhalb von 3 Minuten aufzubrechen.

RC 3 Sicherheit
geprüft und zertifiziert

Ein Täter versucht mit Werkzeugen wie z. B. Kuhfuss und einfachen Bohrwerkzeugen die verriegelte Tür innerhalb von 5 Minuten aufzubrechen.

RC 4 Sicherheit
geprüft und zertifiziert

Ein erfahrener Täter versucht mit Werkzeugen wie z. B. Kuhfuss sowie Bohr- und Schlagwerkzeugen die verriegelte Tür innerhalb von 10 Minuten aufzubrechen.

ThermoPlan Hybrid	ThermoCarbon	TopComfort
●	●	●
-	-	-
● H5 mit 5-fach Verriegelung	● H9 mit 9-fach Verriegelung	● H5 mit 5-fach Verriegelung
○	○	○
○	○	○
■ S5 Automatik mit 5-fach Verriegelung	■ S7 Automatik mit 7-fach Verriegelung	■ S5 Automatik mit 5-fach Verriegelung
○ S5S Automatik mit 5-fach Verriegelung	-	○ S5S Automatik mit 5-fach Verriegelung
●	nicht erforderlich	●
		○
●	●	○
-	○	-

KEINBRUCH
SICHERN SIE IHR ZUHAUSE!
WWW.K-EINBRUCH.DE
Benannt im polizeilichen Herstellerverzeichnis für geprüfte und zertifizierte einbruchhemmende Produkte.

Komfortschlösser

Mit Sicherheit intelligent ausgestattet

Automatik-Sicherheitsschloss S5 / S7 mit Elektromotor

Das Schloss ist mit einem Elektromotor mit automatischer Selbstverriegelung ausgestattet, der die Fallenriegel Ihrer Haustür durch einen elektrischen Impuls entriegelt. Je nach Schlossausführung können Sie Ihre Haustür per Taster von innen an einer vorhandenen Haussprechanlage öffnen oder von aussen über Codeeingabe, Fingerabdruck, Funk oder Bluetooth.

	S5 / S7 Comfort	S5 / S7 Code	S5 Touch-Code & Bluetooth	S5 / S7 Scan	S5 / S7 Smart	S5 / S7 BlueSecur
Anschluss an die Haussprechanlage	●	●	●	●	●	●
Codetaster im Türflügel		●				
Codetaster im Türgriff		○				
Touch-Codetaster im Türflügel			●			
Fingerleser im Türflügel				●		
Fingerleser im Türgriff				○		
BiSecur Funk		○	○	○	●	
Bluetooth-Empfänger für Hörmann BlueSecur		○		○		●

● = Serienmässig ○ = Optional
S5 = 5-fach Verriegelung für ThermoSafe, ThermoSafe Hybrid, ThermoPlan Hybrid
S7 = 7-fach Verriegelung für ThermoCarbon

BiSecur

Nur bei Hörmann

Alle Automatik-Schlösser mit Elektromotor können optional mit dem BiSecur Funksystem ausgestattet werden. So öffnen Sie Ihre Haustür ganz bequem mit einem optionalen Handsender, Funktaster oder mit dem Smart Home System Hörmann homee.

Ein weiterer Vorteil für Sie: Mit demselben Handsender können Sie auch Ihr Hörmann Garagen- oder Einfahrtstor bedienen. Das extrem sichere Funksystem garantiert Ihnen, dass kein Fremder Ihr Funksignal kopieren kann. Alle Antriebe, Empfänger und Bedienelemente mit BiSecur Funksystem sind miteinander zu 100 % kompatibel.

Weitere Informationen finden Sie in der Broschüre Garagen- und Einfahrtstor-Antriebe.

Codetaster
Einbau im Türgriff HOE 605 (siehe Abbildung links) oder auf dem Türflügel, für bis zu 20 Codes, Masse: 45 × 75 mm

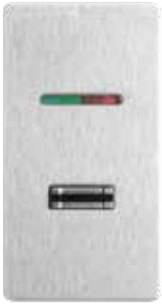

Fingerleser
Einbau im Türgriff HOE 506 / HOE 606 oder auf dem Türflügel, für bis zu 150 Fingerabdrücke, VDS-geprüft, Masse: 45 × 75 mm

Touch-Codetaster, schwarz
Einbau im Türflügel, mit berührungsempfindlicher Touchfläche, für bis zu 20 Codes, Masse: 56 × 102 mm

Bluetooth-Empfänger
zur Smartphone-Bedienung über die Hörmann BlueSecur App

Hörmann BlueSecur

Nur bei Hörmann
Europäisches Patent

Öffnen und schliessen Sie Ihre Tür besonders komfortabel per Bluetooth über Ihr Smartphone. Über die benutzerfreundliche Hörmann BlueSecur App ent- und verriegeln Sie Ihre Haustür. Zudem können weitere Benutzerberechtigungen dauerhaft oder zeitbegrenzt auf andere Smartphones übertragen werden, sodass jedes Familienmitglied seinen „Haustür-Öffner“ immer dabeihat.

Aussengriffe

Greifbar schönes Design

HOE 500
Edelstahl matt gebürstet
Grifflänge[1]: 1000 mm

HOE 501
Edelstahl gebürstet
Grifflänge[1]: 1000 mm

HOE 501 black.edition
■ **NEU**
Tiefschwarz RAL 9005
Grifflänge[1]: 1000 mm

HOE 506
Edelstahl gebürstet, vorgerüstet zur Aufnahme eines Fingerlesers
Grifflänge[1]: 1000 mm

HOE 600 / 610 / 615
Edelstahl gebürstet
Grifflängen[1]:
950 mm (HOE 600),
1100 mm (HOE 615),
1250 mm (HOE 610)

HOE 605
Edelstahl gebürstet, vorgerüstet zur Aufnahme eines Codetasters
Grifflänge[1]: 1000 mm

38-1
Edelstahl poliert mit Dekor-Mittelteil
Grifflänge[1]: 1000 mm

38-2
Edelstahl gebürstet
Grifflänge[1]: 1000 mm

HOE 800
Edelstahl poliert mit Dekor-Mittelteil
Grifflänge[3]: 330 mm

14-1
Edelstahl poliert mit Dekor-Mittelteil
Grifflänge[3]: 330 mm

14-2
Edelstahl gebürstet
Grifflänge[3]: 330 mm

14-4 ■ **NEU**
Messing poliert
Grifflänge[3]: 330 mm

HOE 700
Edelstahl poliert
mit Dekor-Mittelteil
Grifflänge[1]:
1000 mm

HOE 701
Edelstahl mit
Dekor-Mittelteil
Grifflänge[1]:
1000 mm

HOE 706
Edelstahl gebürstet,
vorgerüstet zur
Aufnahme eines
Fingerlesers
Grifflänge[1]:
1000 mm

HOE 710
Edelstahl gebürstet
Grifflänge:
angepasst an die
Türhöhe

HOE 730
Edelstahl gebürstet
Grifflänge[6]:
1876 mm

HOE 740
Edelstahl gebürstet
Grifflänge[2]:
angepasst an die
Türhöhe

HOE 795 / 796
Edelstahl gebürstet
Grifflängen[2]:
1000 mm (HOE 795),
600 mm (HOE 796)

81-1
Messing poliert
Grifflänge[3]: 290 mm

92-2
Edelstahl
gebürstet
Grifflänge[4]: 350 mm

94-2
Edelstahl
gebürstet
Grifflänge[5]: 300 mm

Abstand der Befestigungen:
[1] 600 mm
[2] 980 mm bzw. 580 mm
[3] 210 mm
[4] 350 mm
[5] 300 mm
[6] 1770 mm

Aussengriffe

Design-Griffe, angepasst an die Türhöhe

Design-Griff G 750

Griffleiste in E6 / EV1, Endkappe in Edelstahl

Griffleiste in Verkehrsweiss RAL 9016, Endkappe in Edelstahl

Griffleiste black.edition in Tiefschwarz RAL 9005 (RAL nach Wahl), Endkappe in Tiefschwarz RAL 9005

Design-Griff G 760

Griffleiste in Aluminium eloxiert E6 / EV 1, Griffapplikation in CH 703 Anthrazit, Endkappe in Edelstahl

Griffleiste in CH 703 Anthrazit, Griffapplikation in CH 703 Anthrazit, Endkappe in Edelstahl

Griffleiste black.edition in Tiefschwarz RAL 9005, Griffapplikation in Tiefschwarz RAL 9005 (RAL nach Wahl), Endkappe in Tiefschwarz RAL 9005

Griffleiste in Aluminium eloxiert E6 / EV 1, Griffapplikation in Aluminium eloxiert E6 / EV 1, Endkappe in Edelstahl

Griffleiste in Aluminium eloxiert E6 / EV 1, Griffapplikation in Verkehrsweiss RAL 9016, Endkappe in Edelstahl

Griffleiste in Aluminium eloxiert E6 / EV 1, Griffapplikation in Tiefschwarz RAL 9005 (RAL nach Wahl), Endkappe in Edelstahl

Griffleiste in Aluminium eloxiert E6 / EV 1, Griffapplikation in Decograin Golden Oak, Endkappe in Edelstahl

Die Griffapplikation erhalten Sie auch in Holzdekoren

Maximale Grifflänge 2100 mm

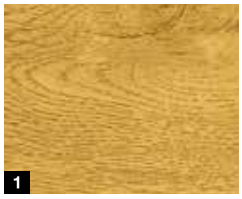

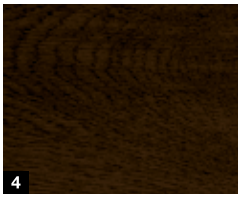

1 Decograin Light Oak
2 Decograin Golden Oak
3 Decograin Dark Oak
4 Decograin Night Oak
5 Decograin Rosewood

Drückergarnituren

Formschön in Design und Sicherheit

Aluminium-Drücker Rondo
in Verkehrsweiss matt, RAL 9016 serienmässig für ThermoSafe, ThermoSafe Hybrid, ThermoPlan Hybrid und TopComfort

Edelstahl-Drücker Caro
serienmässig für ThermoCarbon sowie optional ThermoSafe, ThermoSafe Hybrid, ThermoPlan Hybrid und TopComfort

Edelstahl-Drücker Okto
optional für ThermoSafe, ThermoSafe Hybrid, ThermoPlan Hybrid und TopComfort

Edelstahl-Drückergarnitur D-116
optional für ThermoSafe, ThermoSafe Hybrid, ThermoPlan Hybrid und TopComfort

Edelstahl-Drückergarnitur D-335
optional für ThermoSafe, ThermoSafe Hybrid, ThermoPlan Hybrid und TopComfort

Aluminium-Drücker D-360 ■ NEU
black.edition in Tiefschwarz matt, RAL 9005, optional für ThermoSafe, ThermoSafe Hybrid, ThermoPlan Hybrid und ThermoCarbon

Aluminium-Drücker D-360 ■ NEU
in Verkehrsweiss matt, RAL 9016, optional für ThermoSafe, ThermoSafe Hybrid, ThermoPlan Hybrid und ThermoCarbon

Edelstahl-Drücker D-360 ■ NEU
optional für ThermoSafe, ThermoSafe Hybrid, ThermoPlan Hybrid und ThermoCarbon

Edelstahl-Drücker D-360 ■ NEU
optional für ThermoSafe, ThermoSafe Hybrid, ThermoPlan Hybrid und ThermoCarbon

Aluminium-Sicherheitsgarnitur 62-1
Optional für ThermoSafe, ThermoSafe Hybrid, ThermoPlan Hybrid und TopComfort (nicht für RC 3 Sicherheitsausstattung)

Edelstahl-Sicherheitsgarnitur 62-4
In Verkehrsweiss matt, RAL 9016, optional für ThermoSafe, ThermoSafe Hybrid, ThermoPlan Hybrid und TopComfort (nicht für RC 3 Sicherheitsausstattung)

Farben

Standard- und Vorzugsfarben

Standard- und Vorzugsfarben matt

Standardfarbe

1 RAL 9016 Verkehrsweiss

Vorzugsfarben matt

2 RAL 9016 Verkehrsweiss (hochglänzend)

3 RAL 9006 Weissaluminium (seidenglänzend)

4 RAL 8028 Terrabraun

5 RAL 7040 Fenstergrau

6 RAL 7035 Lichtgrau

7 RAL 7030 Steingrau

8 RAL 7016 Anthrazitgrau

9 RAL 7015 Schiefergrau

10 RAL 6009 Tannengrün

11 RAL 6005 Moosgrün

12 RAL 3003 Rubinrot

Vorzugsfarben Feinstruktur matt

Vorzugsfarben Feinstruktur matt

1 RAL 9007 Graualuminium

2 RAL 9001 Cremeweiss

3 RAL 7039 Quarzgrau

4 RAL 7030 Steingrau

5 RAL 7016 Anthrazitgrau

6 RAL 7015 Schiefergrau

7 Hörmann Farbton CH 703 Anthrazit

8 Hörmann Farbton CH 607 Maronefarben

Verglasungen

Individuelle Verglasungen und Motivgläser

1 Float klar / Klarglas
2 Float mattiert / sandgestrahlt
3 Satinato
4 Pave weiss
5 Parsol grau
6 Parsol grau mattiert
7 Ornament 504
8 Ornament 553
9 Chinchilla
10 Micrograin (Madras basic)
11 Reflo klar
12 Reflo mattiert
13 Silk
14 Master-Carré
15 Barock weiss
16 Niagara weiss
17 Gotik weiss
18 Kathedral weiss
19 Gussantik weiss
20 Uadi weiss

Grössen und Einbaudaten

ThermoSafe / ThermoSafe Hybrid

Grössen Haustür ThermoSafe / ThermoSafe Hybrid

Ausführung 70er Rahmen	Rahmenaussenmass[1] (Bestellmass)	Lichtes Mauermass[1]	Lichtes Zargenmass
Standard	max. 1250 × 2250	max. 1270 × 2260	max. 1110 × 2180
Übergrösse	max. 1250 × 2350	max. 1270 × 2360	max. 1110 × 2280
XXL	max. 1250 × 2500	max. 1270 × 2510	max. 1110 × 2430

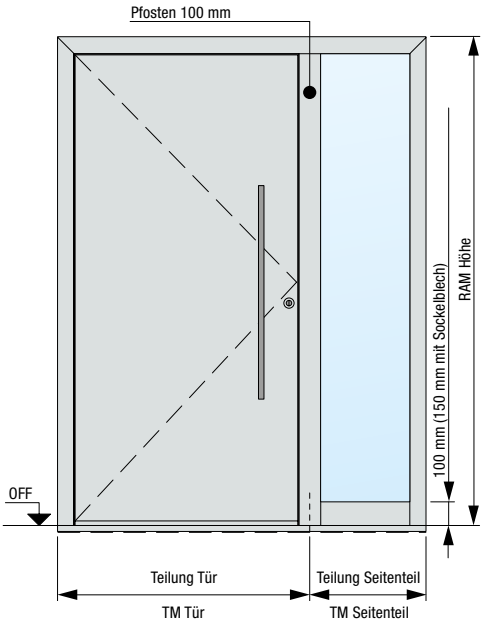

Grössen Seitenteile ThermoSafe / ThermoSafe Hybrid

Pfostenkonstruktion	Seitenteil Höhe[1]	TM Seitenteil Breite[1]	TM Haustür Breite[1]
1-seitig	max. 3000	260 – 1600	max. 1230
2-seitig	max. 3000	260 – 1600	max. 1210

Die max. Verladegrösse einer Türanlage (inkl. Seitenteile, Oberlichter und Aufbauprofile) darf auf einer Seite nicht grösser sein als 2700 mm.

Koppelkonstruktion	Seitenteil Höhe[1]	TM Seitenteil Breite[1]	TM Haustür Breite[1]
1- / 2-seitig	max. 3000	300 – 2500[2]	1250

[1] bei 110er Rahmen + 40 mm
[2] mit Reflo oder Micrograin Verglasung

Horizontalschnitt Tür

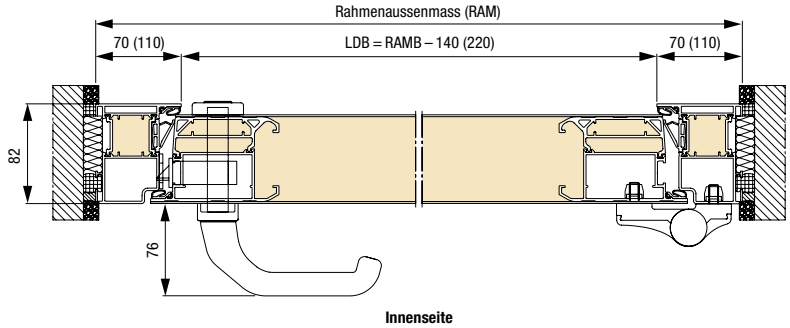

Vertikalschnitt Tür

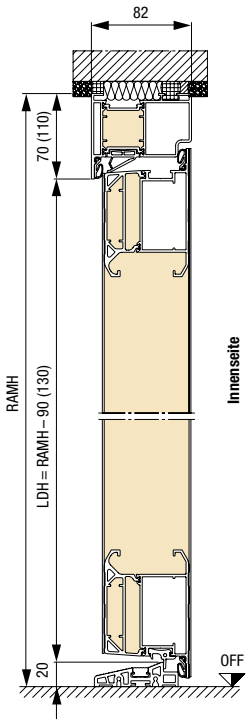

Bodeneinstandsprofil / Transportschutz

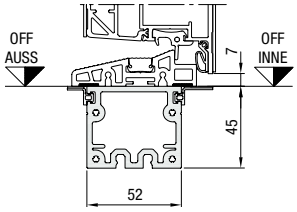

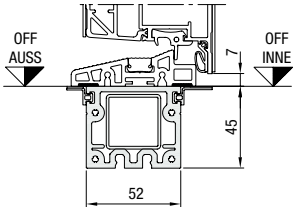

Bei Pfostenkonstruktionen mit eingeschobener durchgehender Rohrverstärkung

Masse in mm

Grössen Haustür ThermoPlan Hybrid

Ausführung 70er Rahmen	Rahmenaussenmass[1] (Bestellmass)	Lichtes Mauermass[1]	Lichtes Zargenmass
Standard	max. 1250 × 2250	max. 1270 × 2260	max. 1110 × 2180
Übergrösse	max. 1250 × 2350	max. 1270 × 2360	max. 1110 × 2280
XXL	max. 1250 × 2500	max. 1270 × 2510	max. 1110 × 2430

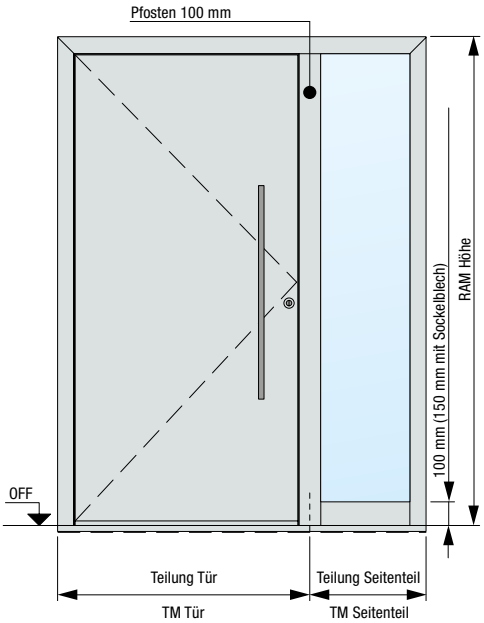

Grössen Seitenteile ThermoPlan Hybrid

Pfostenkonstruktion	Seitenteil Höhe[1]	TM Seitenteil Breite[1]	TM Haustür Breite[1]
1-seitig	max. 3000	260 – 1600	max. 1230
2-seitig	max. 3000	260 – 1600	max. 1210

Die max. Verladegrösse einer Türanlage (inkl. Seitenteile, Oberlichter und Aufbauprofile) darf auf einer Seite nicht grösser sein als 2700 mm.

Koppelkonstruktion	Seitenteil Höhe[1]	TM Seitenteil Breite[1]	TM Haustür Breite[1]
1- / 2-seitig	max. 3000	300 – 2500[2]	1250

[1] bei 110er Rahmen + 40 mm
[2] mit Reflo oder Micrograin Verglasung

Horizontalschnitt Tür

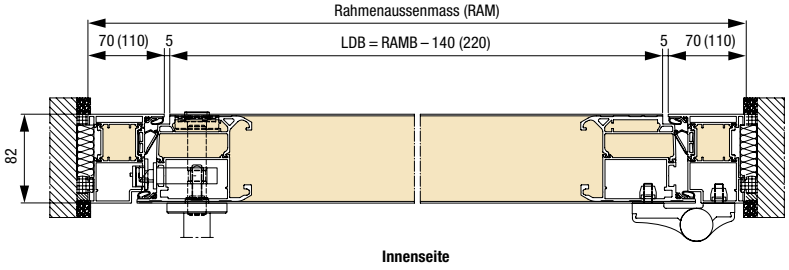

Vertikalschnitt Tür

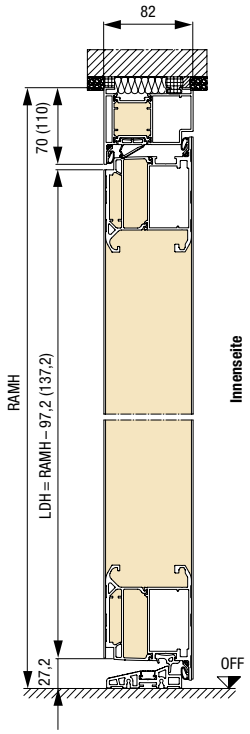

Bodeneinstandsprofil / Transportschutz

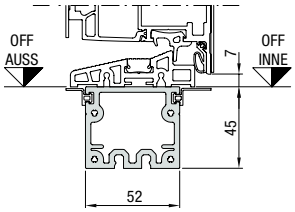

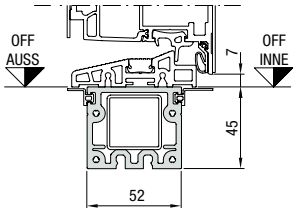

Bei Pfostenkonstruktionen mit eingeschobener durchgehender Rohrverstärkung

Masse in mm

Grössen und Einbaudaten

ThermoCarbon

Grössen Haustür ThermoCarbon

Ausführung 70er Rahmen	Rahmenaussenmass[1] (Bestellmass)	Lichtes Mauermass[1]	Lichtes Zargenmass
Standard	max. 1340 × 2350	max. 1360 × 2360	max. 1140 × 2230
XXL	max. 1340 × 3000	max. 1360 × 3010	max. 1140 × 2880

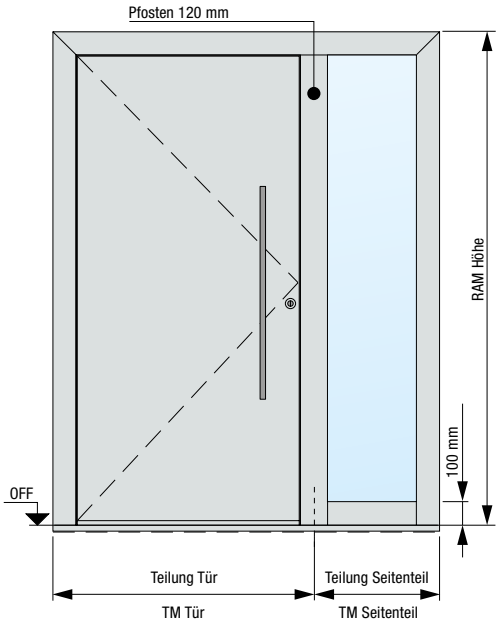

Grössen Seitenteile ThermoCarbon

Pfostenkonstruktion	Seitenteil Höhe[1]	TM Seitenteil Breite[1]	TM Haustür Breite[1]
1-seitig	max. 3000	300 – 1600	max. 1300
2-seitig	max. 3000	300 – 1600	max. 1260

Die max. Verladegrösse einer Türanlage (inkl. Seitenteile, Oberlichter und Aufbauprofile) darf auf einer Seite nicht grösser sein als 2700 mm.

Koppelkonstruktion	Seitenteil Höhe[1]	TM Seitenteil Breite[1]	TM Haustür Breite[1]
1- / 2-seitig	max. 3000	340 – 1600	1340

[1] bei 110er Rahmen + 40 mm

Horizontalschnitt Tür

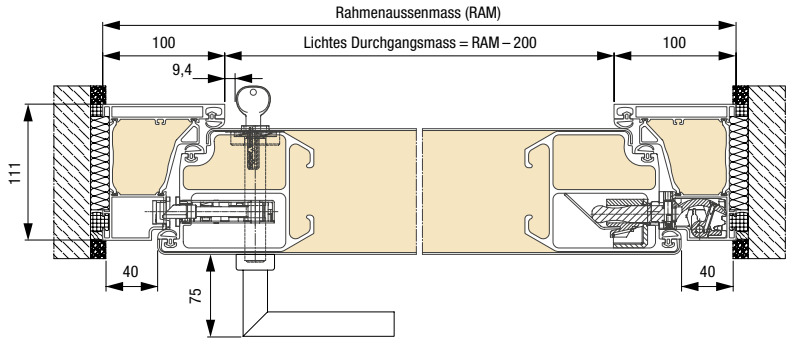

Vertikalschnitt Tür

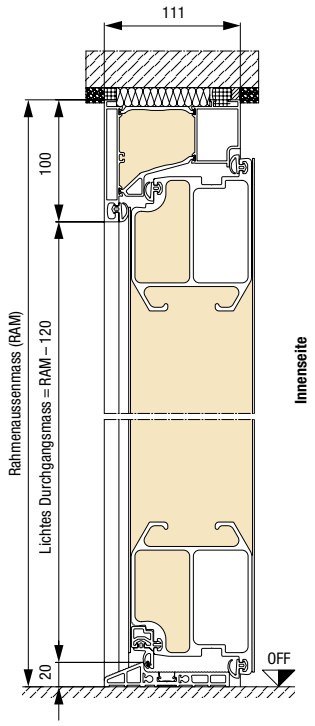

Bodeneinstandsprofil / Transportschutz

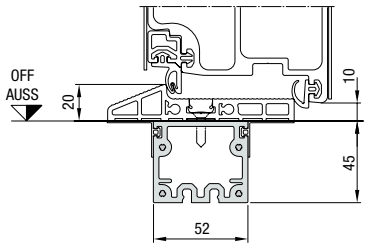

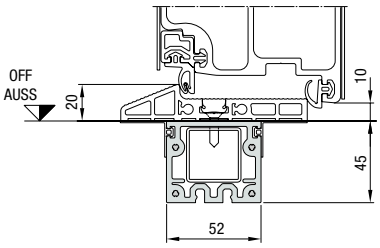

Bei Pfostenkonstruktionen mit eingeschobener durchgehender Rohrverstärkung

Masse in mm

Grössen Haustür TopComfort

Ausführung 70er Rahmen	Rahmenaussenmass[1] (Bestellmass)	Lichtes Mauermass[1]	Lichtes Zargenmass
Standard	max. 1300 × 2500	max. 1270 × 2510	max. 1160 × 2430

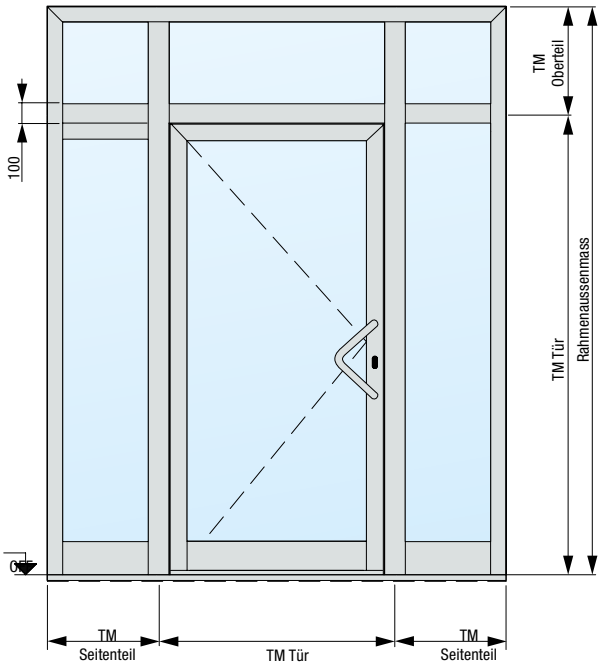

Grössen Seitenteile TopComfort

Pfostenkonstruktion	Seitenteil Höhe[1]	TM Seitenteil Breite[1]	TM Haustür Breite[1]
1-seitig	max. 3000	260 – 1600	max. 1230
2-seitig	max. 3000	260 – 1600	max. 1210

Die max. Verladegrösse einer Türanlage (inkl. Seitenteile, Oberlichter und Aufbauprofile) darf auf einer Seite nicht grösser sein als 2700 mm.

Koppelkonstruktion	Seitenteil Höhe[1]	TM Seitenteil Breite[1]	TM Haustür Breite[1]
1- / 2-seitig	max. 3000	300 – 1600	1250

[1] bei 110er Rahmen + 40 mm

Horizontalschnitt Tür

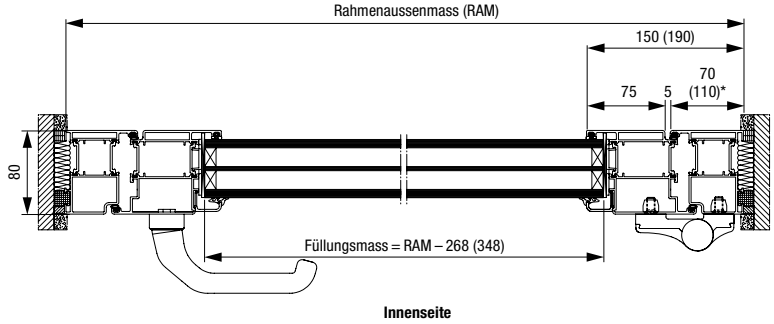

* optionale Rahmenbreite

Vertikalschnitt Tür

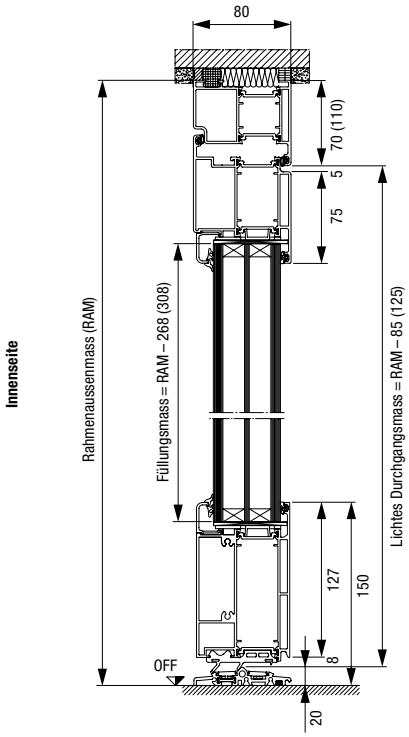

Bodeneinstandsprofil / Transportschutz

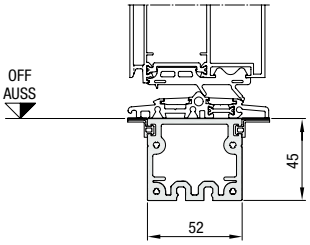

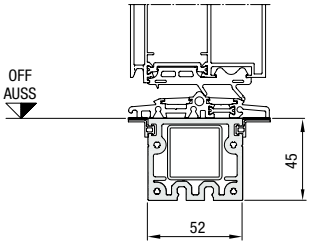

Bei Pfostenkonstruktionen mit eingeschobener durchgehender Rohrverstärkung

Masse in mm

Erleben Sie Hörmann Qualität bei Neubau und Modernisierung

Mit Hörmann können Sie rundum bestens planen. Sorgsam aufeinander abgestimmte Lösungen bieten Ihnen in jedem Bereich Top-Produkte mit hoher Funktionalität.

GARAGENTORE. TOR- UND TÜRANTRIEBE. HAUSTÜREN. ZIMMERTÜREN. STAHLTÜREN. ZARGEN.

Stand 05.2021 / Druck 07.2021 / HF 86892 CH / PDF www.hoermann.com

Die gezeigten Türen und Tore sind teilweise mit Sonderausstattungen ausgerüstet und entsprechen nicht immer der Standardausführung. Die abgebildeten Oberflächen und Farben sind aus drucktechnischen Gründen nicht farbverbindlich. Urheberrechtlich geschützt. Nachdruck, auch auszugsweise, nur mit unserer Genehmigung. Änderungen vorbehalten.

HÖRMANN