5相ステッピングモータードライバー

MC-S5G

取扱説明書をお読みの上、ご使用下さい。

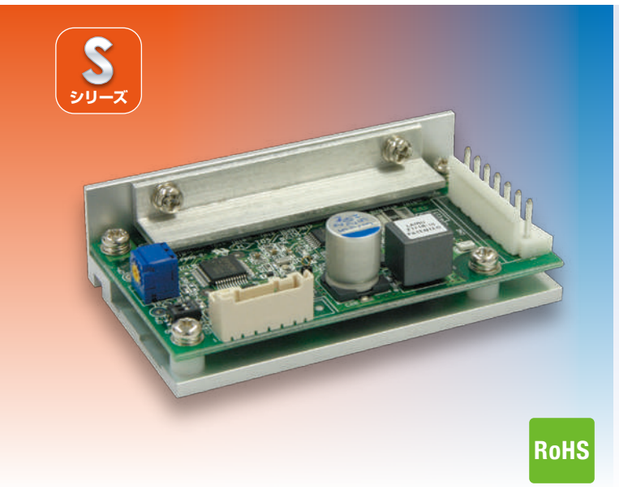

特長

- ●ドライバーの発熱を抑える低発熱回路を採用しています。
- ●駆動電流 2.8A/相 Max.の小型ドライバーです。
- ●DC24Vの単一電源です。
- ●フォトカプラー入力回路を採用しています。
- ●モーターの発熱を抑える自動カレントダウンの機能を内蔵しています。
- ●軽量小型で機器組込みに最適です。

※配線用のハーネスセット(別売)も用意しております▶P52参照

仕様

品名	5相ステッピングモーター駆動装置
型名	MC－S5G
駆動方式	フル/ハーフステップ駆動
入力電源	DC24V ±5%　6A Max.
駆動電流	1.0A～2.8A/相
最大応答周波数	70 kpps
入力信号	フォトカプラー入力　[1]:3～5V，[O]:-3～0.5V 内部抵抗　CW, CCW, H.O:220Ω
機能	パルス入力方式切換，フル/ハーフステップ切換， 自動カレントダウン
使用周囲温度	0～40℃
使用周囲湿度	0～85%
質量	110g

結線例

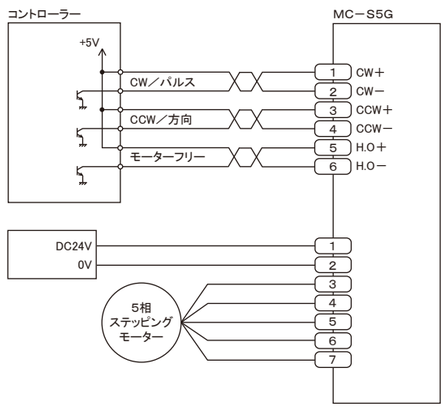

外形寸法(単位mm)

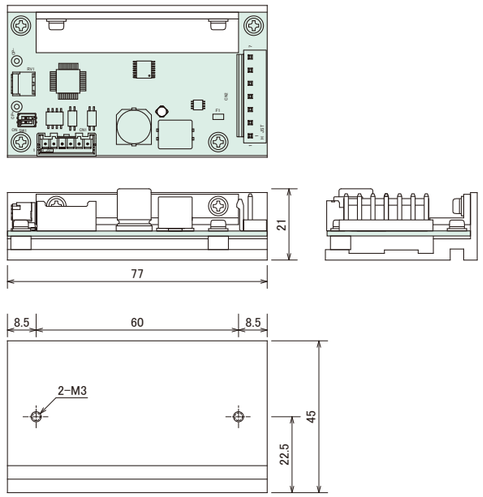

適用モーター

- ●多摩川精機、又はオリエンタルモーターの5本リードモーター
- ●10本リードモーター

下記のリード線色に合わせてモーターの結線を行って下さい。

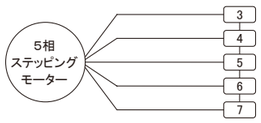

コネクタ	5本リード	10本リード
3	青	青／黒
4	赤	赤／茶
5	橙	橙／紫
6	緑	緑／黄
7	黒	白／灰

各部の名称及び機能

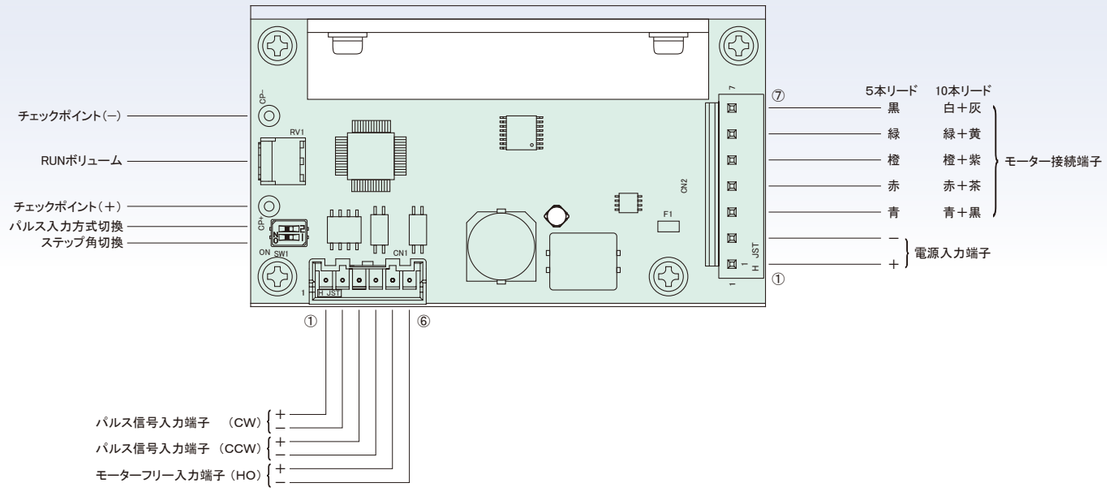

駆動電流の設定

ボード上のチェックポイント(＋)，(－)に電圧計を接続し、RUNボリュームを回して次式で決まる電圧に調整します。
チェックポイント電圧(V)＝設定電流×1
出荷時は2.8A/相に設定しています。

① 電源を入れる前にRUNボリュームを左いっぱいに回して下さい。
② 周波数10pps以上のCW信号かCCW信号を入れて、RUNボリュームをゆっくり回し、計算した電圧値に調整します。
信号を入れた場合は、モーターは同時に回りますのでご注意下さい。
③ 自動カレントダウン時の電流値は、設定駆動電流値の60%に固定されています。

ディップSWの説明

No.	モード	ON	OFF
1	ステップ角	0.72°/パルス	0.36°/パルス
2	パルス入力方式	1パルス入力方式	2パルス入力方式

オプション；自動カレントダウンON/OFF機能
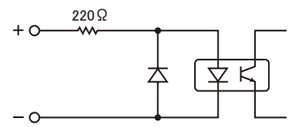
信号入力回路