MSA

68

大西　成　大体大
久保　慶人　追手門
小嶺　汰芽　大経大
谷　優志　羽衣大
山口　俊平　関西大
原田　大蒔　大成大
鍜冶　駿樹　大経大
今泉　宏樹　大体大
浅井　応介　大教大
大久保　光汰　摂南大
植松　晃太　大産大
土高　直人　大経大
和田　皐亜　羽衣大
勝丸　徳樹　追手門
立花　隼人　関西大
日方　柊斗　大体大
笹渕　大輝　大経大
坂本　翔　大経大
北田　晃一朗　大体大
佐久間　蒼良　追手門
多々良　陽生　大国大
牧　蓮人　大成大
萱野　悠太　大産大
仲森　裕介　大経大
竹内　晴季　羽衣大
上東　海貴　大経大
田中　結空　追手門
遠井　嵩玄　大体大
岡坂　徹人　大法大
大谷　英士　大経大
長田　春人　大産大
村上　尚誠　大体大
藤野　航亮　大阪大
瀬藤　智史　関西大

21-7
21-5

21-13
21-15

21-12
21-13

10-21
16-21

21-7
21-13

21-11
16-21
21-15

23-21
21-19

14-21
21-19
19-21

21-14
21-16

21-17
21-17

21-13
17-21
21-18

16-21
21-11
19-21

12-21
18-21

15-21
11-21

21-17
18-21
21-19

17-21
11-21

21-11
16-21
21-18

21-12
21-17

21-18
17-21
21-16

21-14
26-24

12-21
12-21

21-18
16-21
19-21

14-21
16-21

4-21
16-21

21-7
21-9

23-25
21-6
21-13

21-5
21-10

21-23
18-21

23-21
17-21
21-13

10-21
6-21

14-21
21-14
18-21

1-21
6-21

21-10
21-17

21-13
21-17

14-21
21-16
21-10

瀬藤　智史
関西大

實田　藍斗
大経大

三位決定戦

實田　藍斗　大経大
柏村　鷹征　大体大
上林　翔太　関西大
松本　颯吾　大成大
竹信　峻一　追手門
高橋　和暉　大公大
榮田　大一郎　大経大
吉村　亮佑　羽衣大
杉本　歩　大産大
小山　志月　関西大
田村　悦希　羽衣大
島田　泰誠　大産大
山下　優二　大経大
尾場瀬　勇斗　摂南大
橋爪　翔生　大体大
小林　柊野　大経大
高島　侑士　大国大
溝上　大貴　大経大
山本　錬　大体大
吉松　誠朗　大国大
江藤　大晟　大産大
山田　悠太　関西大
森田　悠一郎　羽衣大
伊藤　紀助　追手門
荒井　輝　大成大
井手　悠太　大体大
齊藤　楽　大経大
高島　衛　追手門
米澤　芯　近畿大
松内　煌　大体大
藤田　敬太郎　大阪大
大槻　佳吾　大産大
野夫井　信也　大経大
砂原　泰斗　関西大

21-10
21-1

13-21
19-21

21-10
21-16

18-21
19-21

21-8
21-14

15-21
11-21

10-21
21-17
21-16

14-21
18-21

22-20
21-17

21-18
21-8

21-11
21-5

22-20
21-17

12-21
21-16
11-21

13-21
9-21

21-12
21-14

12-21
13-21

19-21
19-21

21-18
21-17

14-21
15-21

15-21
10-21

15-21
21-19
18-21

21-14
21-7

18-21
21-11
10-21

15-21
8-21

21-16
12-21
21-16

21-14
21-8

21-11
21-11

21-14
21-10

15-21
21-19
18-21

21-13
21-17

21-18
21-12

21-16
21-8

21-14
21-14

MSB(1)

120

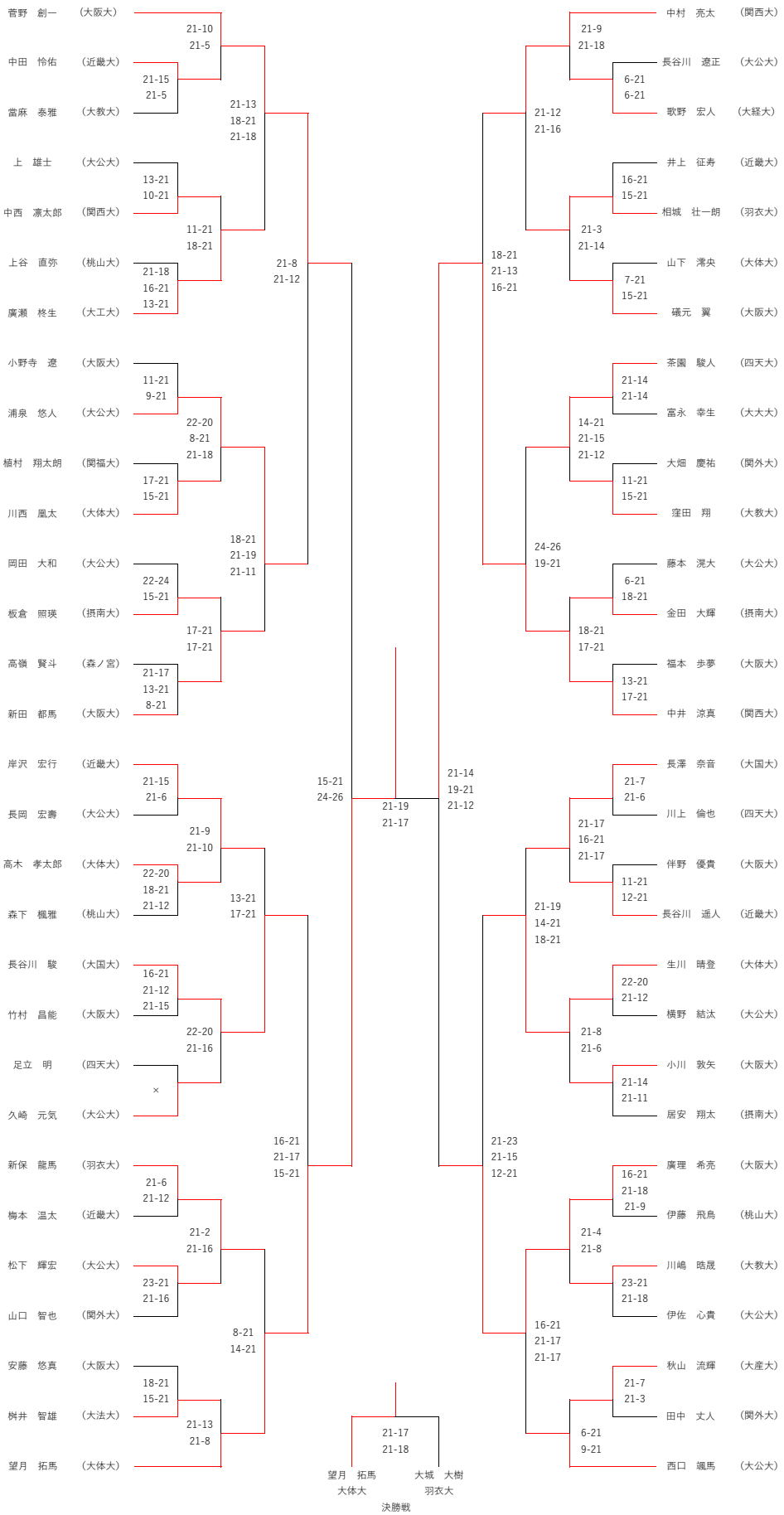
菅野　創一　（大阪大）
中田　怜佑　（近畿大）
當麻　泰雅　（大教大）
上　雄士　（大公大）
中西　凛太郎　（関西大）
上谷　直弥　（桃山大）
廣瀬　柊生　（大工大）
小野寺　遼　（大阪大）
浦泉　悠人　（大公大）
植村　翔太朗　（関福大）
川西　颯太　（大体大）
岡田　大和　（大公大）
板倉　照瑛　（摂南大）
高嶺　賢斗　（森ノ宮）
新田　都馬　（大阪大）
岸沢　宏行　（近畿大）
長岡　宏壽　（大公大）
高木　孝太郎　（大体大）
森下　楓雅　（桃山大）
長谷川　駿　（大国大）
竹村　昌能　（大阪大）
足立　明　（四天大）
久崎　元気　（大公大）
新保　龍馬　（羽衣大）
梅本　温太　（近畿大）
松下　輝宏　（大公大）
山口　智也　（関外大）
安藤　悠真　（大阪大）
桝井　智雄　（大法大）
望月　拓馬　（大体大）
21-10
21-5
21-15
21-5
21-13
18-21
21-18
13-21
10-21
11-21
18-21
21-18
16-21
13-21
21-8
21-12
11-21
9-21
22-20
8-21
21-18
17-21
15-21
18-21
21-19
21-11
22-24
15-21
17-21
17-21
21-17
13-21
8-21
21-15
21-6
21-9
21-10
22-20
18-21
21-12
13-21
17-21
16-21
21-12
21-15
22-20
21-16
×
16-21
21-17
15-21
21-6
21-12
21-2
21-16
23-21
21-16
8-21
14-21
18-21
15-21
21-13
21-8
15-21
24-26
21-19
21-17
21-17
21-18
望月　拓馬
大体大
大城　大樹
羽衣大
決勝戦
21-14
19-21
21-12
中村　亮太　（関西大）
長谷川　遼正　（大公大）
歌野　宏人　（大経大）
井上　征寿　（近畿大）
相城　壮一朗　（羽衣大）
山下　澪央　（大体大）
礒元　翼　（大阪大）
茶園　駿人　（四天大）
富永　幸生　（大大大）
大畑　慶祐　（関外大）
窪田　翔　（大教大）
藤本　滉大　（大公大）
金田　大輝　（摂南大）
福本　歩夢　（大阪大）
中井　涼真　（関西大）
長澤　奈音　（大国大）
川上　倫也　（四天大）
伴野　優貴　（大阪大）
長谷川　遥人　（近畿大）
生川　晴登　（大体大）
横野　結汰　（大公大）
小川　敦矢　（大阪大）
居安　翔太　（摂南大）
廣理　希亮　（大阪大）
伊藤　飛鳥　（桃山大）
川嶋　晧晟　（大教大）
伊佐　心貴　（大公大）
秋山　流輝　（大産大）
田中　丈人　（関外大）
西口　颯馬　（大公大）
21-9
21-18
6-21
6-21
21-12
21-16
16-21
15-21
21-3
21-14
7-21
15-21
18-21
21-13
16-21
21-14
21-14
14-21
21-15
21-12
11-21
15-21
24-26
19-21
6-21
18-21
18-21
17-21
13-21
17-21
21-7
21-6
21-17
16-21
21-17
11-21
12-21
21-19
14-21
18-21
22-20
21-12
21-8
21-6
21-14
21-11
21-23
21-15
12-21
16-21
21-18
21-9
21-4
21-8
23-21
21-18
16-21
21-17
21-17
21-7
21-3
6-21
9-21

MSB(2)

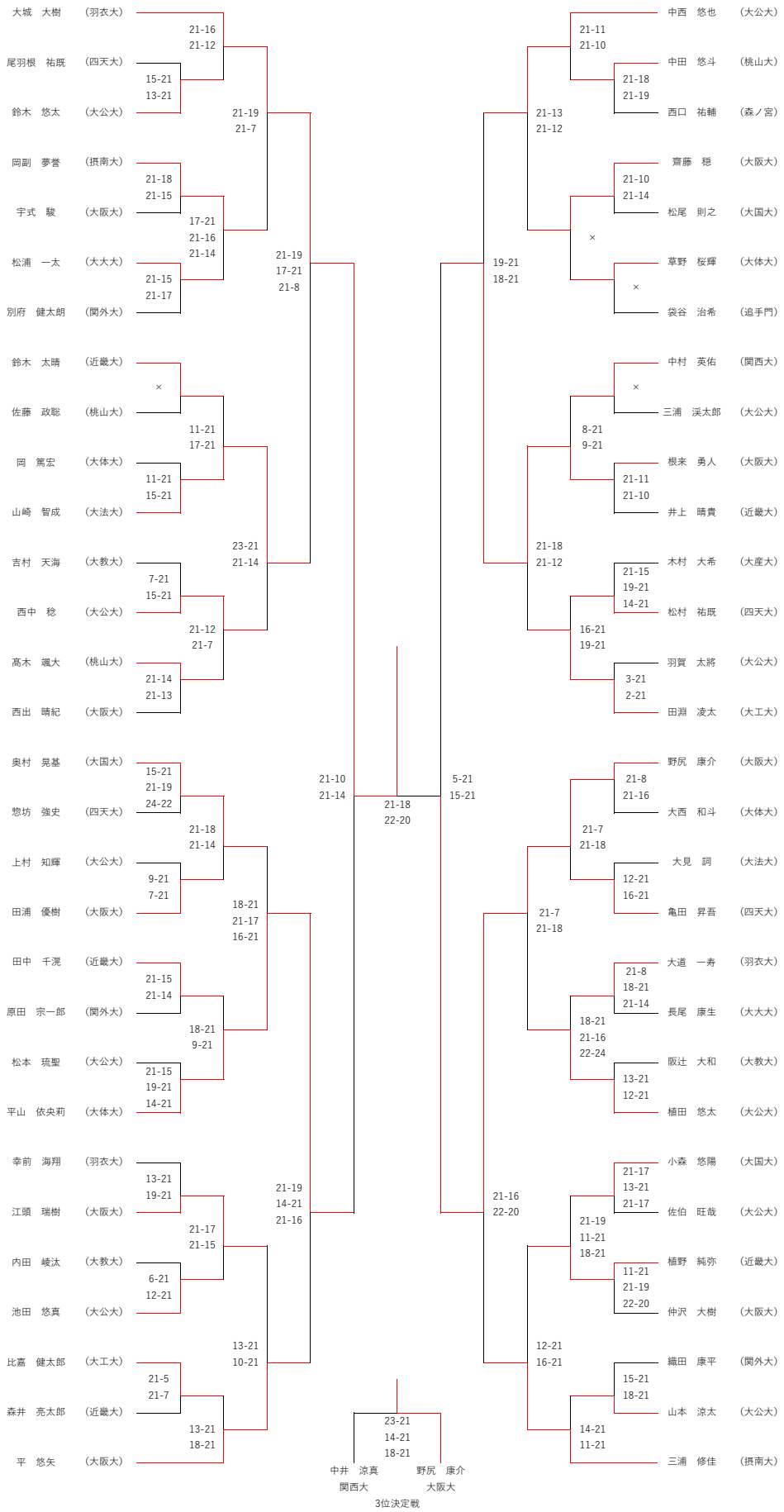
大城　大樹　（羽衣大）
尾羽根　祐既　（四天大）
鈴木　悠太　（大公大）
岡副　夢誉　（摂南大）
宇式　駿　（大阪大）
松浦　一太　（大大大）
別府　健太朗　（関外大）
鈴木　太晴　（近畿大）
佐藤　政聡　（桃山大）
岡　篤宏　（大体大）
山崎　智成　（大法大）
吉村　天海　（大教大）
西中　稔　（大公大）
高木　颯大　（桃山大）
西出　晴紀　（大阪大）
奥村　晃基　（大国大）
惣坊　強史　（四天大）
上村　知輝　（大公大）
田浦　優樹　（大阪大）
田中　千滉　（近畿大）
原田　宗一郎　（関外大）
松本　琉聖　（大公大）
平山　依央莉　（大体大）
幸前　海翔　（羽衣大）
江頭　瑞樹　（大阪大）
内田　崚汰　（大教大）
池田　悠真　（大公大）
比嘉　健太郎　（大工大）
森井　亮太郎　（近畿大）
平　悠矢　（大阪大）
21-16
21-12
15-21
13-21
21-19
21-7
21-18
21-15
17-21
21-16
21-14
21-19
17-21
21-8
21-15
21-17
×
11-21
17-21
11-21
15-21
23-21
21-14
7-21
15-21
21-12
21-7
21-14
21-13
15-21
21-19
24-22
21-18
21-14
9-21
7-21
18-21
21-17
16-21
21-15
21-14
18-21
9-21
21-15
19-21
14-21
21-19
14-21
21-16
13-21
19-21
21-17
21-15
6-21
12-21
13-21
10-21
21-5
21-7
13-21
18-21
21-10
21-14
21-18
22-20
23-21
14-21
18-21
中井　涼真
関西大
野尻　康介
大阪大
3位決定戦
5-21
15-21
19-21
18-21
21-16
22-20
中西　悠也　（大公大）
中田　悠斗　（桃山大）
西口　祐輔　（森ノ宮）
齋藤　穏　（大阪大）
松尾　則之　（大国大）
草野　桜輝　（大体大）
袋谷　治希　（追手門）
中村　英佑　（関西大）
三浦　渓太郎　（大公大）
根来　勇人　（大阪大）
井上　晴貴　（近畿大）
木村　大希　（大産大）
松村　祐既　（四天大）
羽賀　太將　（大公大）
田淵　凌太　（大工大）
野尻　康介　（大阪大）
大西　和斗　（大体大）
大見　詞　（大法大）
亀田　昇吾　（四天大）
大道　一寿　（羽衣大）
長尾　康生　（大大大）
阪辻　大和　（大教大）
植田　悠太　（大公大）
小森　悠陽　（大国大）
佐伯　旺哉　（大公大）
植野　純弥　（近畿大）
仲沢　大樹　（大阪大）
織田　康平　（関外大）
山本　涼太　（大公大）
三浦　修佳　（摂南大）
21-11
21-10
21-18
21-19
21-13
21-12
21-10
21-14
×
×
×
8-21
9-21
21-11
21-10
21-18
21-12
21-15
19-21
14-21
16-21
19-21
3-21
2-21
21-8
21-16
21-7
21-18
12-21
16-21
21-7
21-18
21-8
18-21
21-14
18-21
21-16
22-24
13-21
12-21
21-17
13-21
21-17
21-19
11-21
18-21
11-21
21-19
22-20
12-21
16-21
15-21
18-21
14-21
11-21

MD(1)

96

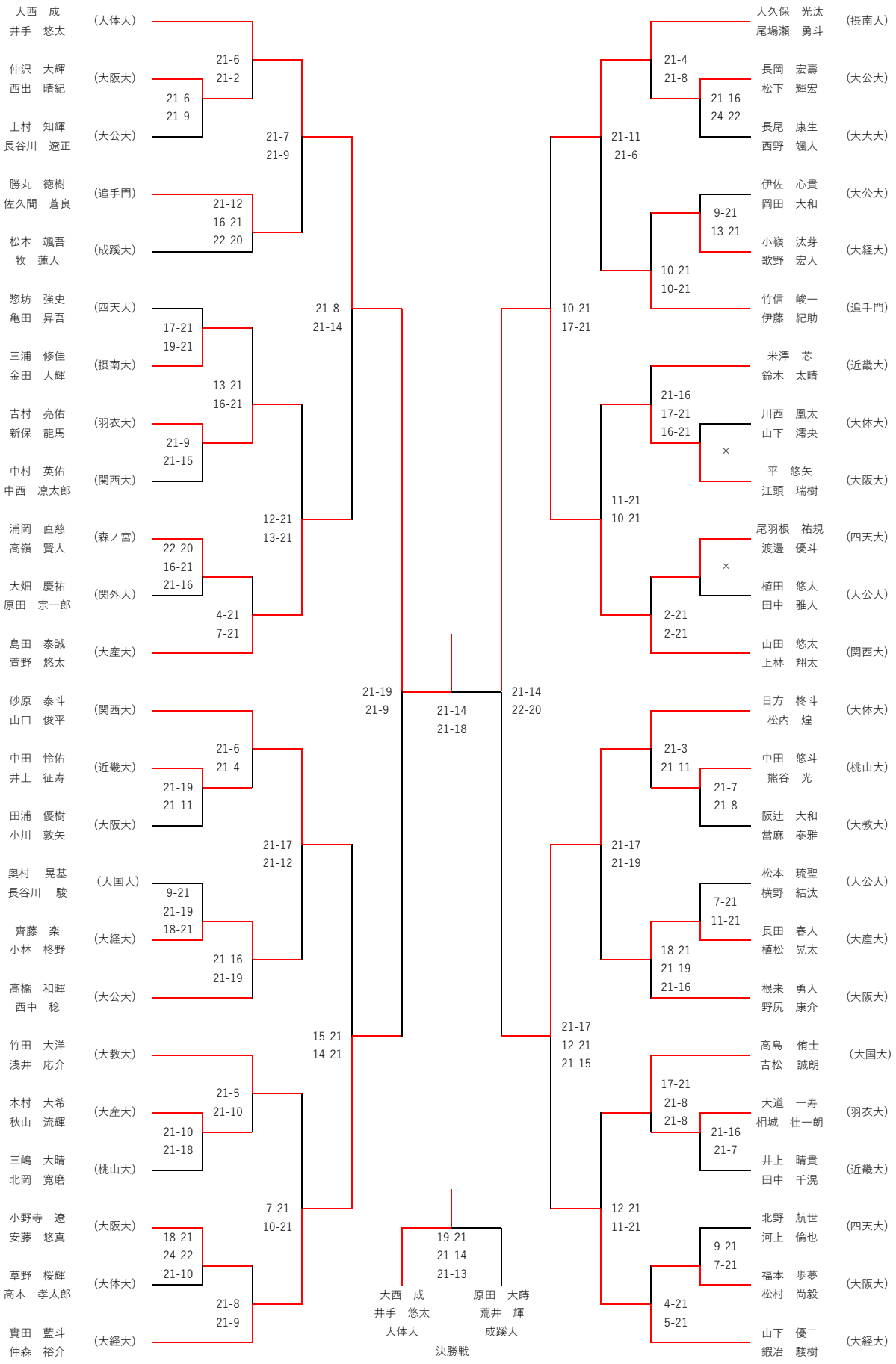
大西　成 井手　悠太 (大体大)
仲沢　大輝 西出　晴紀 (大阪大)
上村　知輝 長谷川　遼正 (大公大)
勝丸　徳樹 佐久間　蒼良 (追手門)
松本　颯吾 牧　蓮人 (成蹊大)
惣坊　強史 亀田　昇吾 (四天大)
三浦　修佳 金田　大輝 (摂南大)
吉村　亮佑 新保　龍馬 (羽衣大)
中村　英佑 中西　凛太郎 (関西大)
浦岡　直慈 高嶺　賢人 (森ノ宮)
大畑　慶祐 原田　宗一郎 (関外大)
島田　泰誠 萱野　悠太 (大産大)
砂原　泰斗 山口　俊平 (関西大)
中田　怜佑 井上　征寿 (近畿大)
田浦　優樹 小川　敦矢 (大阪大)
奥村　晃基 長谷川　駿 (大国大)
齊藤　楽 小林　柊野 (大経大)
高橋　和暉 西中　稔 (大公大)
竹田　大洋 浅井　応介 (大教大)
木村　大希 秋山　流輝 (大産大)
三嶋　大晴 北岡　寛磨 (桃山大)
小野寺　遼 安藤　悠真 (大阪大)
草野　桜輝 高木　孝太郎 (大体大)
實田　藍斗 仲森　裕介 (大経大)
21-6 21-2
21-6 21-9
21-7 21-9
21-12 16-21 22-20
21-8 21-14
17-21 19-21
13-21 16-21
21-9 21-15
12-21 13-21
22-20 16-21 21-16
4-21 7-21
21-6 21-4
21-19 21-11
21-17 21-12
9-21 21-19 18-21
21-16 21-19
21-5 21-10
21-10 21-18
7-21 10-21
18-21 24-22 21-10
21-8 21-9
15-21 14-21
21-19 21-9
21-14 21-18
19-21 21-14 21-13
大西　成 井手　悠太 大体大
原田　大蒔 荒井　輝 成蹊大
決勝戦
21-14 22-20
大久保　光汰 尾場瀬　勇斗 (摂南大)
長岡　宏壽 松下　輝宏 (大公大)
長尾　康生 西野　颯人 (大大大)
伊佐　心貴 岡田　大和 (大公大)
小嶺　汰芽 歌野　宏人 (大経大)
竹信　峻一 伊藤　紀助 (追手門)
米澤　芯 鈴木　太晴 (近畿大)
川西　凰太 山下　澪央 (大体大)
平　悠矢 江頭　瑞樹 (大阪大)
尾羽根　祐規 渡邊　優斗 (四天大)
植田　悠太 田中　雅人 (大公大)
山田　悠太 上林　翔太 (関西大)
日方　柊斗 松内　煌 (大体大)
中田　悠斗 熊谷　光 (桃山大)
阪辻　大和 當麻　泰雅 (大教大)
松本　琉聖 横野　結汰 (大公大)
長田　春人 植松　晃太 (大産大)
根来　勇人 野尻　康介 (大阪大)
高島　侑士 吉松　誠朗 (大国大)
大道　一寿 相城　壮一朗 (羽衣大)
井上　晴貴 田中　千滉 (近畿大)
北野　航世 河上　倫也 (四天大)
福本　歩夢 松村　尚毅 (大阪大)
山下　優二 鍛冶　駿樹 (大経大)
21-4 21-8
21-16 24-22
21-11 21-6
9-21 13-21
10-21 10-21
10-21 17-21
21-16 17-21 16-21
×
11-21 10-21
×
2-21 2-21
21-3 21-11
21-7 21-8
21-17 21-19
7-21 11-21
18-21 21-19 21-16
21-17 12-21 21-15
17-21 21-8 21-8
21-16 21-7
12-21 11-21
9-21 7-21
4-21 5-21

MD(2)

笹渕　大輝 / 溝上　大貴 (大経大)
内田　崚汰 / 川嶋　晧晟 (大教大)
植野　純弥 / 梅本　温太 (近畿大)
岡坂　徹人 / 山崎　智成 (経法大)
新田　都馬 / 竹村　昌能 (大阪大)
田村　悦希 / 大城　大樹 (羽衣大)
立花　隼人 / 中井　涼真 (関西大)
茶園　駿人 / 足立　明 (四天大)
佐藤　政聡 / 髙木　颯大 (桃山大)
佐伯　旺哉 / 藤本　滉大 (大公大)
大槻　佳吾 / 宮本　爽 (大産大)
北田　晃一朗 / 今泉　宏樹 (大体大)
遠井　嵩玄 / 村上　尚誠 (大体大)
別府　健太朗 / 山口　智也 (関外大)
久保慶人 / 袋谷治生 (追手門)
幸前　海翔 / 森田　悠一郎 (羽衣大)
多々良 陽生 / 長澤 奈音 (大国大)
藤田　敬太郎 / 藤野　航亮 (大阪大)
宮崎　威碧 / 村上　和 (大工大)
丸山　慎太郎 / 中村　亮太 (関西大)
鈴木　悠太 / 浦泉　悠人 (大公大)
富永　幸生 / 松浦　一太 (大大大)
伴野　優貴 / 宇式　駿 (大阪大)
原田　大蒔 / 荒井　輝 (成蹊大)

21-6
21-7

21-18
14-21
14-21

21-18
21-14

21-19
21-17

15-21
18-21

21-17
14-21
21-15

21-17
21-12

21-19
11-21
21-19

17-21
15-21

3-21
6-21

16-21
16-21

14-21
21-17
19-21

21-3
21-13

20-19
23-25
15-21

21-14
21-12

17-21
15-21

13-21
16-21

21-18
19-21
18-21

15-21
16-21

21-12
21-23
21-13

×

21-18
20-22
18-21

5-21
6-21

21-23
21-6
21-16

×

21-19
17-21
21-17

山田　悠太 / 上林　翔太 / 関西大
杉本　歩 / 江藤　大晟 / 大産大
三位決定戦

上東　海貴 / 坂本　翔 (大経大)
大見　詞 / 桝井　智雄 (経法大)
中西　悠也 / 西口　颯馬 (大公大)
片岡　裕輔 / 湯川　和弘 (大大大)
松村　祐規 / 松谷　侑朔 (四天大)
橋爪　翔生 / 山本　錬 (大体大)
伊藤　飛鳥 / 上谷　直弥 (桃山大)
鐘ヶ江　音 / 藤本　享介 (大工大)
廣理　希亮 / 菅野　創一 (大阪大)
野夫井　信也 / 大谷　英士 (大経大)
松尾 則之 / 小森 悠陽 (大国大)
杉本　歩 / 江藤　大晟 (大産大)
和田　皐亜 / 谷　優志 (羽衣大)
上　雄士 / 三浦　渓太郎 (大公大)
窪田翔 / 吉村天海 (大教大)
高島衛 / 田中結空 (追手門)
礒元　翼 / 齋藤　穏 (大阪大)
土高　直人 / 榮田　大一郎 (大経大)
久崎　元気 / 池田　悠真 (大公大)
平山　依央莉 / 柏村　鷹征 (大体大)
長谷川　遥人 / 岸沢　宏行 (近畿大)
大西　和斗 / 岡　篤宏 (大体大)
峰　慶次郎 / 二ノ湯　悠太郎 (森ノ宮)
小山　志月 / 瀬藤　智史 (関西大)

21-3
21-11

17-21
9-21

11-21
20-22

21-15
21-10

21-13
21-8

16-21
15-21

17-21
19-21

8-21
10-21

6-21
6-21

21-7
21-5

12-21
20-22

21-8
21-13

19-21
18-21

18-21
16-21

21-8
21-17

13-21
14-21

11-21
18-21

21-13
21-12

21-16
21-18

8-21
13-21

21-9
21-9

21-7
21-7

WSA

28

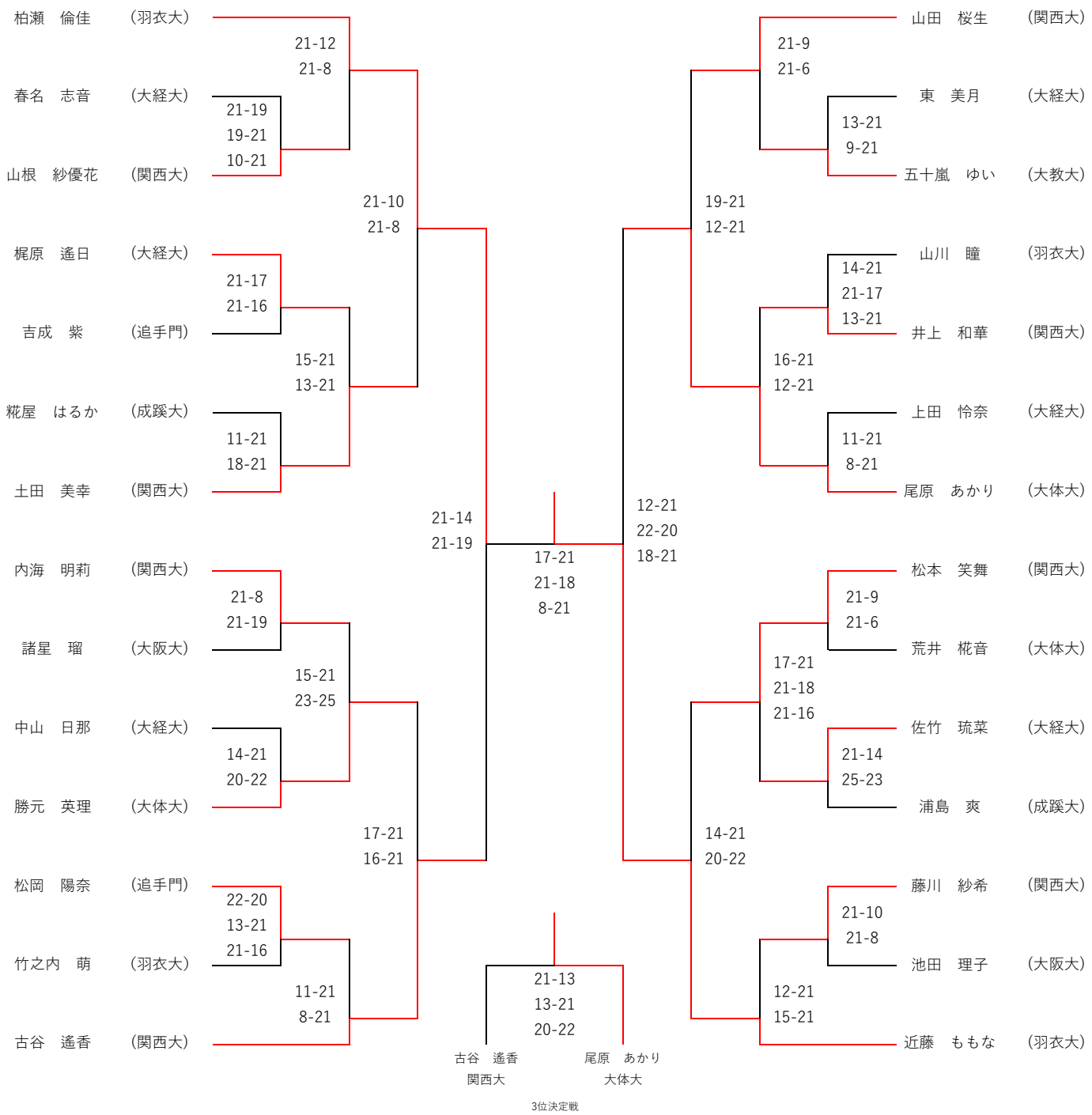
柏瀬　倫佳　（羽衣大）
春名　志音　（大経大）
山根　紗優花　（関西大）
梶原　遙日　（大経大）
吉成　紫　（追手門）
糀屋　はるか　（成蹊大）
土田　美幸　（関西大）
内海　明莉　（関西大）
諸星　瑠　（大阪大）
中山　日那　（大経大）
勝元　英理　（大体大）
松岡　陽奈　（追手門）
竹之内　萌　（羽衣大）
古谷　遙香　（関西大）
21-19
19-21
10-21
21-12
21-8
21-17
21-16
11-21
18-21
15-21
13-21
21-10
21-8
21-8
21-19
14-21
20-22
15-21
23-25
22-20
13-21
21-16
11-21
8-21
17-21
16-21
21-14
21-19
17-21
21-18
8-21
21-13
13-21
20-22
古谷　遙香
関西大
尾原　あかり
大体大
3位決定戦
12-21
22-20
18-21
山田　桜生　（関西大）
東　美月　（大経大）
五十嵐　ゆい　（大教大）
山川　瞳　（羽衣大）
井上　和華　（関西大）
上田　怜奈　（大経大）
尾原　あかり　（大体大）
松本　笑舞　（関西大）
荒井　椛音　（大体大）
佐竹　琉菜　（大経大）
浦島　爽　（成蹊大）
藤川　紗希　（関西大）
池田　理子　（大阪大）
近藤　ももな　（羽衣大）
21-9
21-6
13-21
9-21
19-21
12-21
14-21
21-17
13-21
16-21
12-21
11-21
8-21
21-9
21-6
17-21
21-18
21-16
21-14
25-23
14-21
20-22
21-10
21-8
12-21
15-21

WSB

48

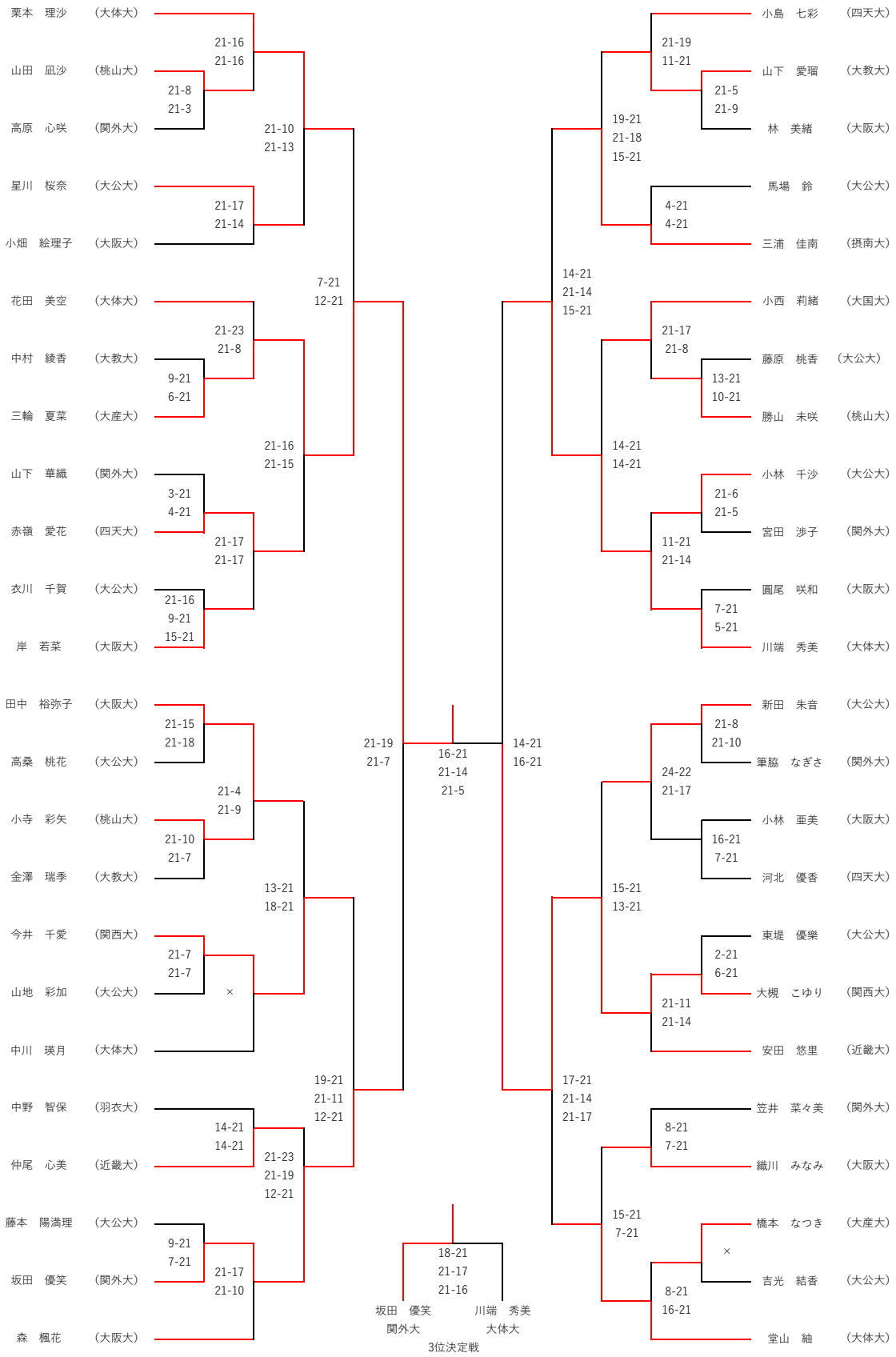
栗本　理沙　（大体大）
山田　凪沙　（桃山大）
高原　心咲　（関外大）
星川　桜奈　（大公大）
小畑　絵理子　（大阪大）
花田　美空　（大体大）
中村　綾香　（大教大）
三輪　夏菜　（大産大）
山下　華織　（関外大）
赤嶺　愛花　（四天大）
衣川　千賀　（大公大）
岸　若菜　（大阪大）
田中　裕弥子　（大阪大）
高桑　桃花　（大公大）
小寺　彩矢　（桃山大）
金澤　瑞季　（大教大）
今井　千愛　（関西大）
山地　彩加　（大公大）
中川　瑛月　（大体大）
中野　智保　（羽衣大）
仲尾　心美　（近畿大）
藤本　陽満理　（大公大）
坂田　優笑　（関外大）
森　楓花　（大阪大）
21-16
21-16
21-8
21-3
21-10
21-13
21-17
21-14
7-21
12-21
21-23
21-8
9-21
6-21
21-16
21-15
3-21
4-21
21-17
21-17
21-16
9-21
15-21
21-15
18-21
21-4
21-9
21-10
21-7
13-21
18-21
21-7
21-7
×
14-21
14-21
21-23
21-19
12-21
9-21
7-21
21-17
21-10
19-21
21-11
12-21
21-19
21-7
16-21
21-14
21-5
18-21
21-17
21-16
坂田　優笑
関外大
川端　秀美
大体大
3位決定戦
14-21
16-21
小島　七彩　（四天大）
山下　愛瑠　（大教大）
林　美緒　（大阪大）
馬場　鈴　（大公大）
三浦　佳南　（摂南大）
小西　莉緒　（大国大）
藤原　桃香　（大公大）
勝山　未咲　（桃山大）
小林　千沙　（大公大）
宮田　渉子　（関外大）
園尾　咲和　（大阪大）
川端　秀美　（大体大）
新田　朱音　（大公大）
筆脇　なぎさ　（関外大）
小林　亜美　（大阪大）
河北　優香　（四天大）
東堤　優樂　（大公大）
大槻　こゆり　（関西大）
安田　悠里　（近畿大）
笠井　菜々美　（関外大）
織川　みなみ　（大阪大）
橋本　なつき　（大産大）
吉光　結香　（大公大）
堂山　紬　（大体大）
21-19
11-21
21-5
21-9
19-21
21-18
15-21
4-21
4-21
14-21
21-14
15-21
21-17
21-8
13-21
10-21
14-21
14-21
21-6
21-5
11-21
21-14
7-21
5-21
21-8
21-10
24-22
21-17
16-21
7-21
15-21
13-21
2-21
6-21
21-11
21-14
17-21
21-14
21-17
8-21
7-21
15-21
7-21
×
8-21
16-21

WD

37

山田桜生 古谷遥香 (関西大)
安田悠里 仲尾心美 (近畿大)
山田凪沙 小寺彩矢 (桃山大)
河北優香 赤嶺愛花 (四天大)
中山日那 上田怜奈 (大経大)
山川瞳 竹之内萌 (羽衣大)
星川桜奈 吉光結香 (大公大)
小林亜実 圓尾咲和 (大阪大)
勝元英理 尾原あかり (大体大)
山根紗優花 井上和華 (関西大)
藤原桃香 東堤優樂 (大公大)
坂田優笑 筆脇なぎさ (関外大)
森楓華 岸若奈 (大阪大)
栗本理沙 中川瑛月 (大体大)
新田朱音 小林千紗 (大公大)
五十嵐ゆい 山下愛留 (大教大)
林美緒 小畑絵里子 (大阪大)
國原朋子 庄司汐里 (四天大)
近藤ももな 柏瀬倫佳 (羽衣大)

21-3
21-5
×
21-7
21-10
14-21
8-21
21-17
21-10
21-7
21-12
14-21
21-15
14-21
3-21
2-21
21-11
21-8
11-21
7-21
21-7
21-15
18-21
21-14
16-21
13-21
21-18
14-21
15-21
11-21
5-21
17-21
21-5
21-8
6-21
2-21

12-21
21-16
26-24

21-9
14-21
21-13

21-5
21-18

近藤ももな 柏瀬倫佳 羽衣大
梶原遥日 佐竹琉菜 大経大
3位決定戦

11-21
14-21

土田美幸 藤川沙希 (関西大)
小島七彩 喜瀬菜々子 (四天大)
中村綾香 金澤瑞季 (大教大)
池田理子 諸星瑠 (大阪大)
三輪夏菜 橋本なつき (大産大)
花田美空 川端秀美 (大体大)
衣川千賀 高桑桃花 (大公大)
今井千愛 大槻こゆり (関西大)
梶原遥日 佐竹琉菜 (大経大)
吉成紫 松岡陽奈 (追手門)
馬場鈴 山地彩加 (大公大)
小川麻衣 中野智保 (羽衣大)
堂山紬 荒井椛音 (大体大)
浦島爽 坂本莉流 (成蹊大)
田中裕弥子 織川みなみ (大阪大)
酒本真生 友寄湖花 (大大大)
東美月 春名志音 (大経大)
内海明莉 松本笑舞 (関西大)

21-11
21-6
×
21-9
21-11
23-25
14-21
14-21
21-18
14-21
21-11
21-10
7-21
8-21
11-21
16-21
21-9
21-5
21-14
21-17
15-21
9-21
11-21
18-21
21-3
21-10
12-21
11-21
×
17-21
14-21