| Allgemeintoleranz für nicht toleriente Masse | | | | | | | | | |
|---|---|---|---|---|---|---|---|---|---|
| ISO 2768 | | 0,5 | 3 | 6 | 30 | 120 | 400 | 1000 | 2000 |
| Toleranz-Klasse | m | 0,5 | 1,5 | 3 | 15 | 60 | 200 | 500 | 1000 |
| | f | 0,5 | 1,5 | 3 | 15 | 60 | 200 | 500 | 1000 |

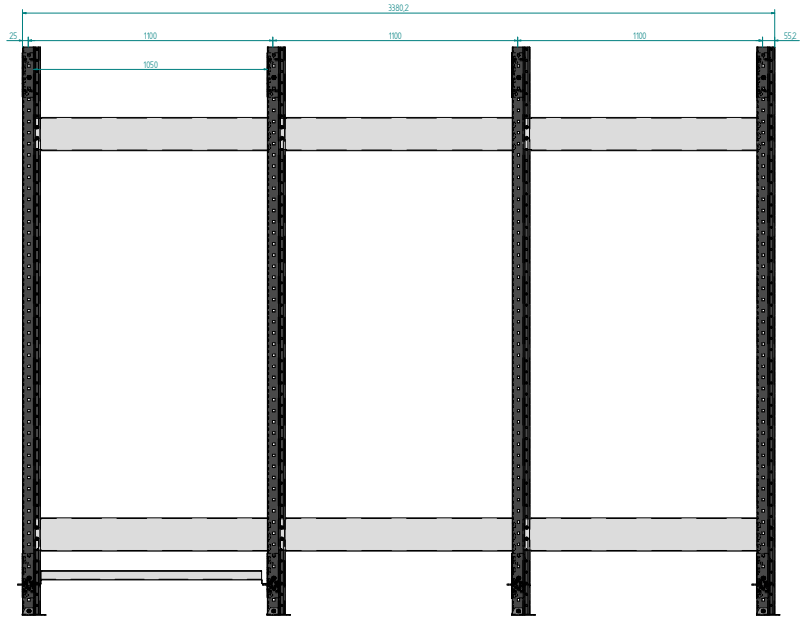


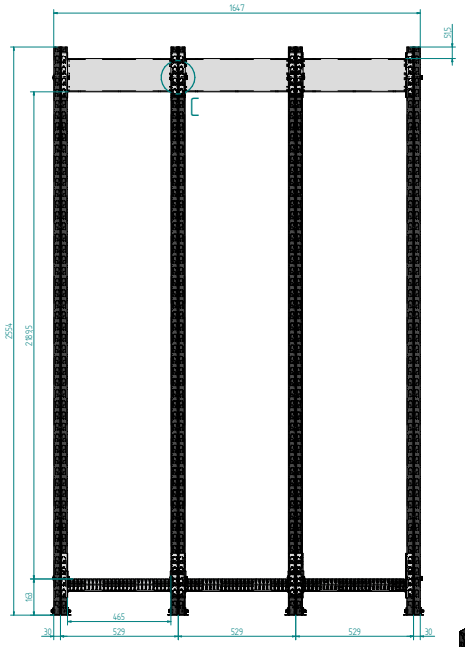


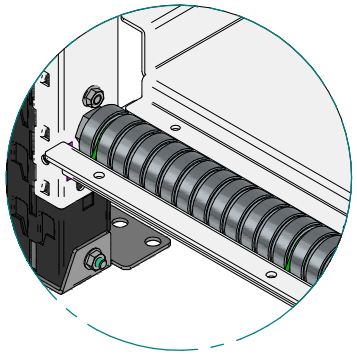

Detail A
1:2

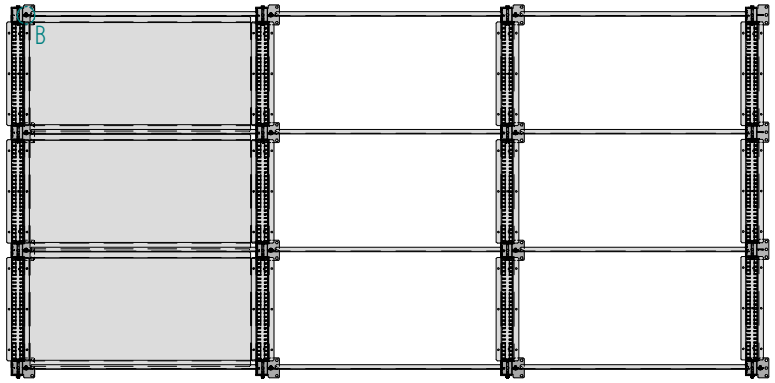


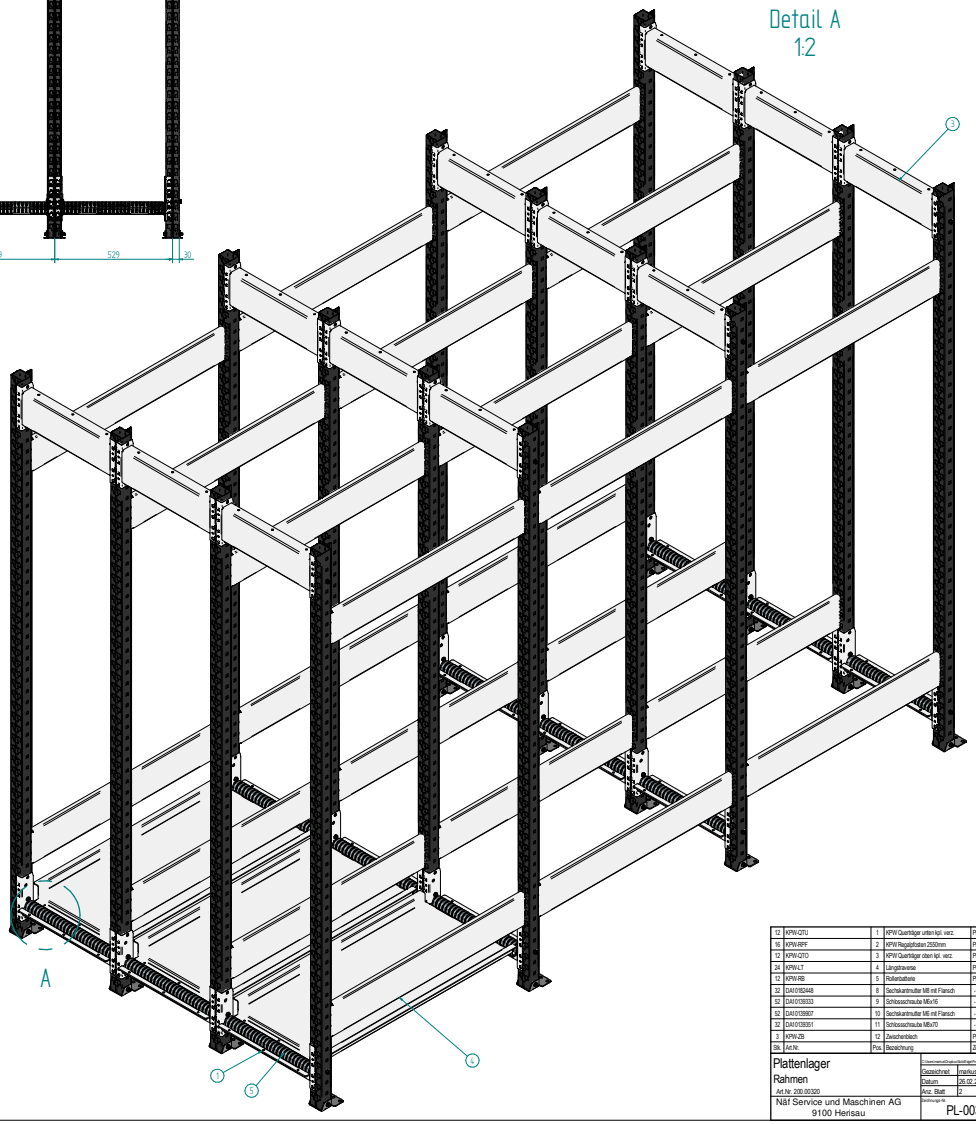


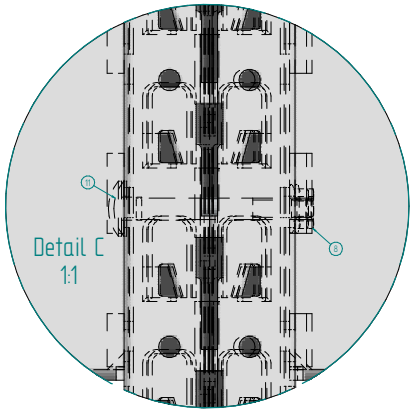


Detail C
1:1

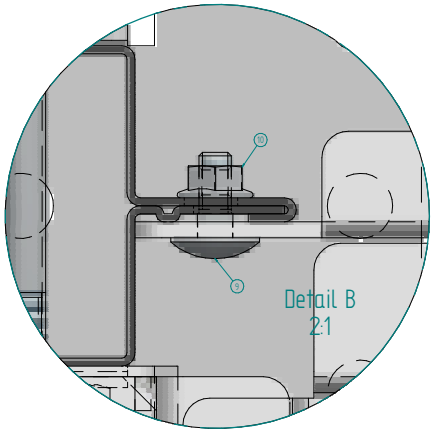


Detail B
2:1

| Stk. | Art.Nr. | Pos. | Bezeichnung | Zeichnungsnr. |
|---|---|---|---|---|
| 12 | KPW-QTU | 1 | KPW Querträger unten kpl. verz. | PL - 00427 |
| 16 | KPW-RPF | 2 | KPW Regalpfosten 2550mm | PL - 00434 |
| 12 | KPW-QTO | 3 | KPW Querträger oben kpl. verz. | PL - 00428 |
| 24 | KPW-LT | 4 | Längsbraverse | PL - 00429 |
| 12 | KPW-RB | 5 | Rollenbatterie | PL - 00104 |
| 32 | DA10180448 | 8 | Sechskantmutter M8 mit Flansch | - |
| 52 | DA10135333 | 9 | Schlossschraube M6x16 | - |
| 52 | DA10135997 | 10 | Sechskantmutter M6 mit Flansch | - |
| 32 | DA10135351 | 11 | Schlossschraube M8x70 | - |
| 3 | KPW-ZB | 12 | Zwischenblech | PL - 00435 |

| | | | |
|---|---|---|---|
| Plattenlager Rahmen | Gezeichnet: | markus | |
| | Datum: | 26.02.2021 | AI |
| Art.Nr. 200.00320 | Anz. Blatt: | 2 | 1:12 |
| Näf Service und Maschinen AG 9100 Herisau | Zeichnungs-Nr. PL-00320-00 | | Blatt-Nr. 1 |