第65回　岡崎市民剣道大会
4月20日
岡崎市体育館

中学生男子３年の部

1 山内　幹也　六ツ美北中
2 亀澤　侑志　幸田南部中
3 森本　桜羽　矢作中
4 吉井　瑛奏　甲山中
5 深津　瑛正　翔南中
6 植田　琉真　幸田中
7 神谷　祐人　額田中
8 山中　稜基　葵中
9 齋藤　蒼空　岡崎北中
10 早川　景彪　幸田南部中
11 青木　柊真　福岡中
12 中島　大輔　幸田中
13 野間口　慶太　矢作北中
14 佐竹　真和　幸田北部中
15 小林　光　六ツ美北中
16 渡邊　琉生虎　岡崎北中
17 星野　優　額田中
18 大山　虎之助　常磐中
19 井伊　優介　東海中
20 長谷　柊志　幸田南部中
21 川中　一翔　甲山中
22 宮本　蒼生　翔南中
23 田中　大翔　矢作中
24 片岡　龍希　額田中
25 小笠原　虎士　幸田南部中
26 菊地　一　矢作北中
27 杉本　琉星　六ツ美北中
28 山崎　瑛太　愛知錬心館
29 奥田　敢大　岡崎北中
30 石川　瑛登　東レ居敬堂
31 久光　彩仁　幸田中
32 新實　渉　甲山中
33 倉田　晃成　東海中
34 磯野　成汰　幸田北部中
35 石原　一樹　翔南中
36 粟生　利輝　幸田南部中
37 堀田　煌斗　福岡中
38 中村　慶太　竜海中
39 原　司采　岡崎北中
40 竹尾　颯泰　六ツ美北中
41 岡野　蒼空　幸田中

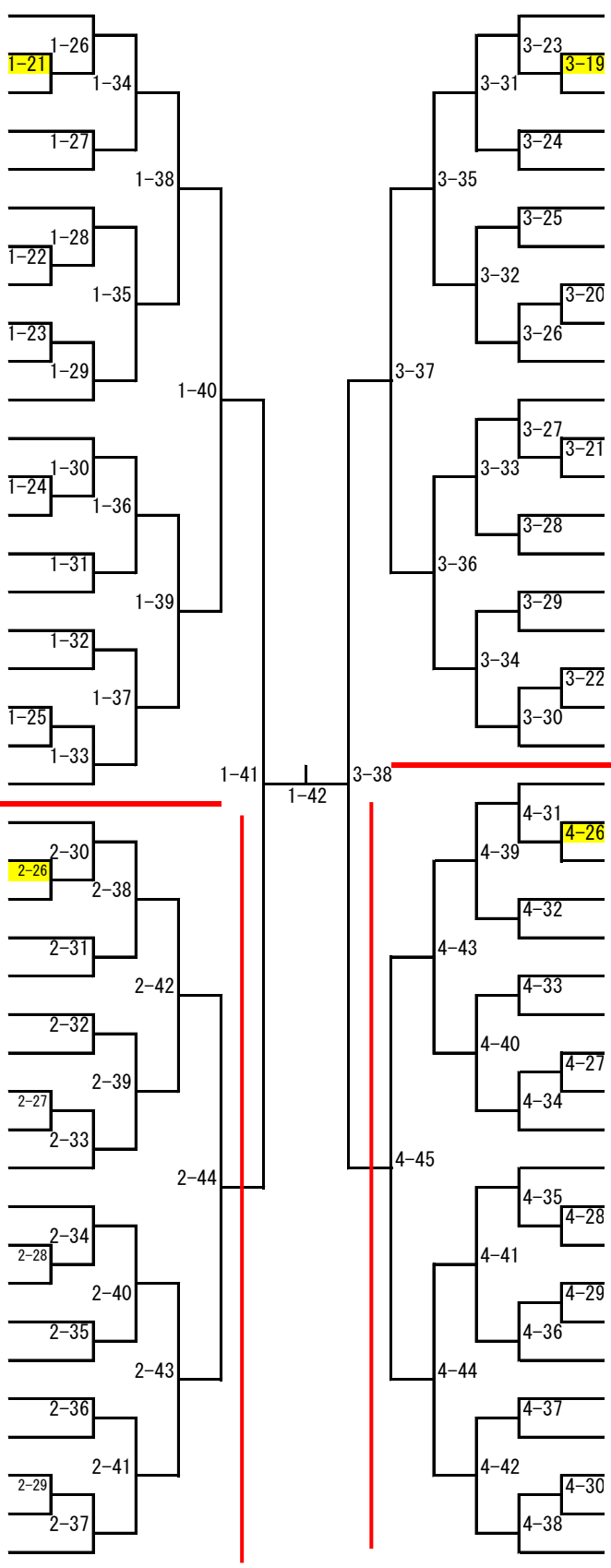

宮本　有　幸田北部中　42
中谷　謙太　岡崎北中　43
渡邉　温之　幸田南部中　44
吉見　陸翔　翔南中　45
伊與田　篤　額田中　46
林　晃右　東海中　47
高島　龍平　幸田中　48
林　悠眞　甲山中　49
小笠原　漣　福岡中　50
米山　虎佑　竜海中　51
天野　海里　甲山中　52
髙橋　慶匡　矢作北中　53
杉浦　善貴　岡崎北中　54
松原　啓斗　福岡スポーツ　55
曽我部　大翔　幸田南部中　56
本多　謙吾　愛知静心館　57
高瀬　稜也　翔南中　58
川口　悠星　常磐中　59
酒井　心羽　六ツ美北中　60
林田　悠良　幸田中　61
千光士　蔵馬　幸田中　62
安田　日向　愛教大付属中　63
鈴木　泰成　葵中　64
天野　新太　六ツ美北中　65
レタイン　トゥン　竜海中　66
塚本　燈真　岡崎北中　67
米津　瑛太　甲山中　68
木村　晴輝　幸田中　69
稲吉　涼輔　幸田南部中　70
松浦　悠斗　矢作北中　71
吉口　日陸　幸田南部中　72
永井　蓮　幸田中　73
小林　夕七　常磐中　74
蒲野　泰史　翔南中　75
長谷川　颯　甲山中　76
清水　陸仁　額田中　77
近藤　大和　六ツ美北中　78
今泉　武琉　福岡中　79
中村　颯　東海中　80
中敷領　皐己　岡崎北中　81
太田　瑛斗　矢作中　82