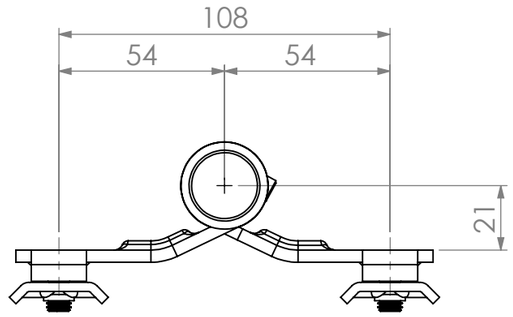

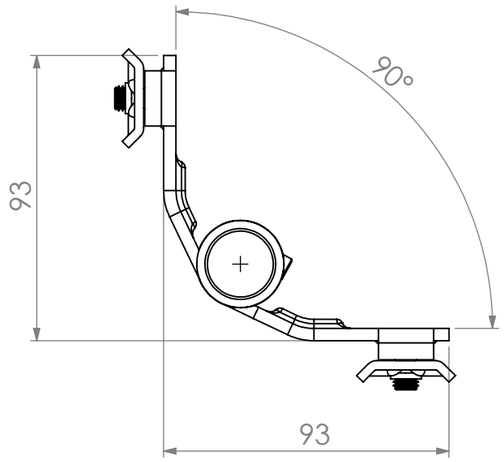

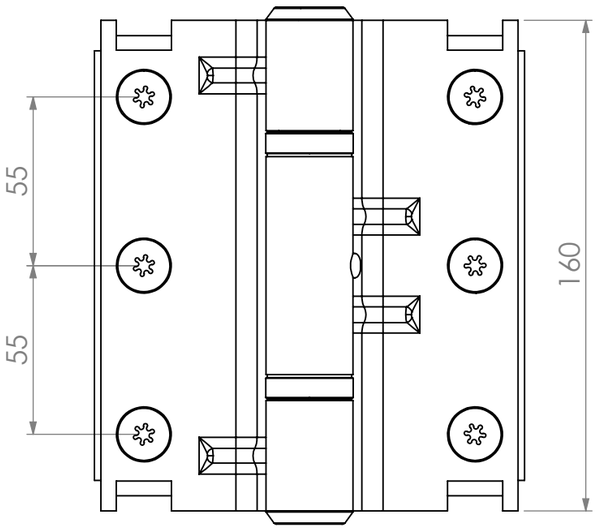

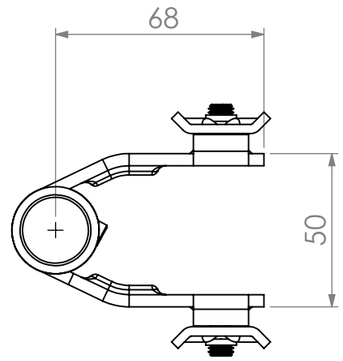

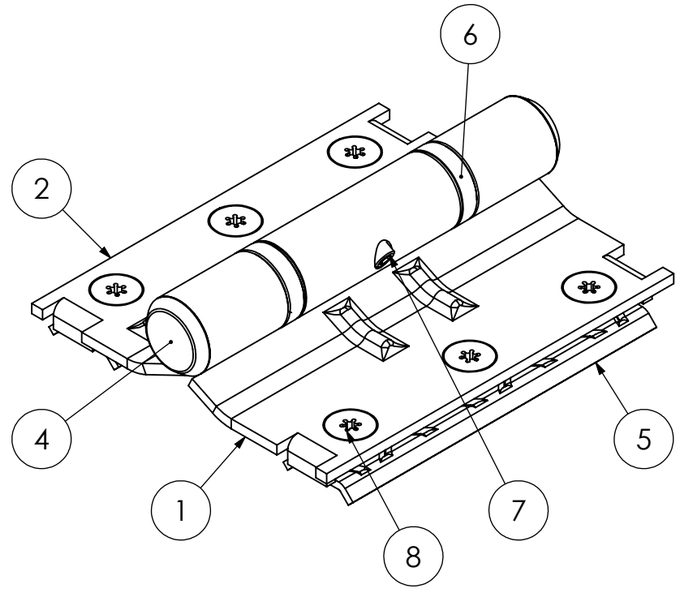

mitec®

DENOMINAZIONE: Cerniera senza battuta a 2 ali in acciaio verniciato nero

DWG NR.: 170140006

A3

SCALA:1:1

Questo disegno è di proprietà della ditta MITEC s.r.l.. La detenzione e la riproduzione sono vietate se non in possesso di un'autorizzazione scritta.