Unser Lieferprogramm

Keilriemenscheiben
von 40 – 1 x SPZ
bis 630 – 6 x SPB

Taperkeilriemenscheiben
von 50 – 1 x SPZ – 1008
bis 1250 – 12 x SPC – 5050

Regelscheiben
von 0,18 bis 30 KW

Taperflachriemenscheiben
von 63 x 32 – 1108
bis 630 x 200 – 5050

Motorspannschienen aus Stahl
für Baugrößen
von 63 bis 355

Taperspannbuchsen
von 1008 bis 6050

Motorspannschlitten aus Stahl
für Baugrößen
von 63 bis 280

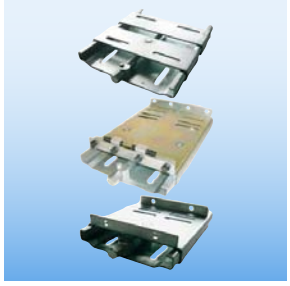

Taperregelscheiben
für Leistungen
von 0,18 bis 5,5 KW

Keilriemen
ummantelt und
flankenoffen-gezahnt

Einschweißnaben, Anschraubnaben und Zwischenhülsen für Taperspannbuchsen

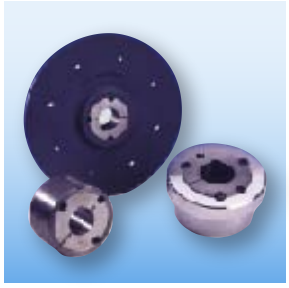

Kettenräder und Zubehör

Technische Liste Keilriementriebe

Dimension list for V-belt-drive

Inhalt

	Index		**Seite/Page**
Ausführung	Execution		2–3
Keilriemenscheiben	V-belt-pulleys	SPZ	4–6
		SPA	7–9
		SPB	10–13
		SPC	14–15
Techn. Informationen	Technical information		16–17
Taperspannbuchsen	Taperbushes		18
Regelscheiben	Variable speed pulleys		19–21

Schmalkeilriemenscheiben nach DIN 2211 aus GG 20

v-belt pulleys DIN 2211 material GG 20

Schmalkeilriemen for v-belts DIN 7753	SPZ	SPA	SPB	SPC
für Keilriemen for v-belts DIN 2215	**10**	**13**	**17**	**22**
b_1 ~ mm	9,7	12,7	16,3	22
b_w mm	8,5	11	14	19
c mm	2	2,8	3,5	4,8
e mm	12±0,3	15±0,3	19±0,4	25,5±0,5
f mm	8±0,6	10±0,6	12,5±0,8	17±1
t_{min} mm	11	14	18	24
Da $=d_w+$ mm	4	5,6	7	9,6
α $=34°$, $d_w \leq$	80	118	190	315
α $=38°$, $d_w >$	80	118	190	315
$d_{w\,min}$ für Dauerbetrieb · for continuous use	63	90	140	224

Kranzbreiten b_2

width of border

	1	2	3	4	5	6	8	10	12
SPZ	16	28	40	52	64	76			
SPA	20	35	50	65	80	95			
SPB	25	44	63	82	101	120	158	196	
SPC		59,5	85	110,5	136	161,5	212,5	263,5	314,5

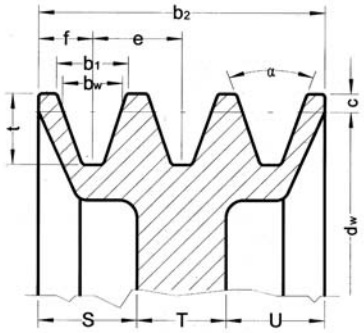

Ausführungen von Naben-Keilriemenscheiben

Execution of full hub pulleys

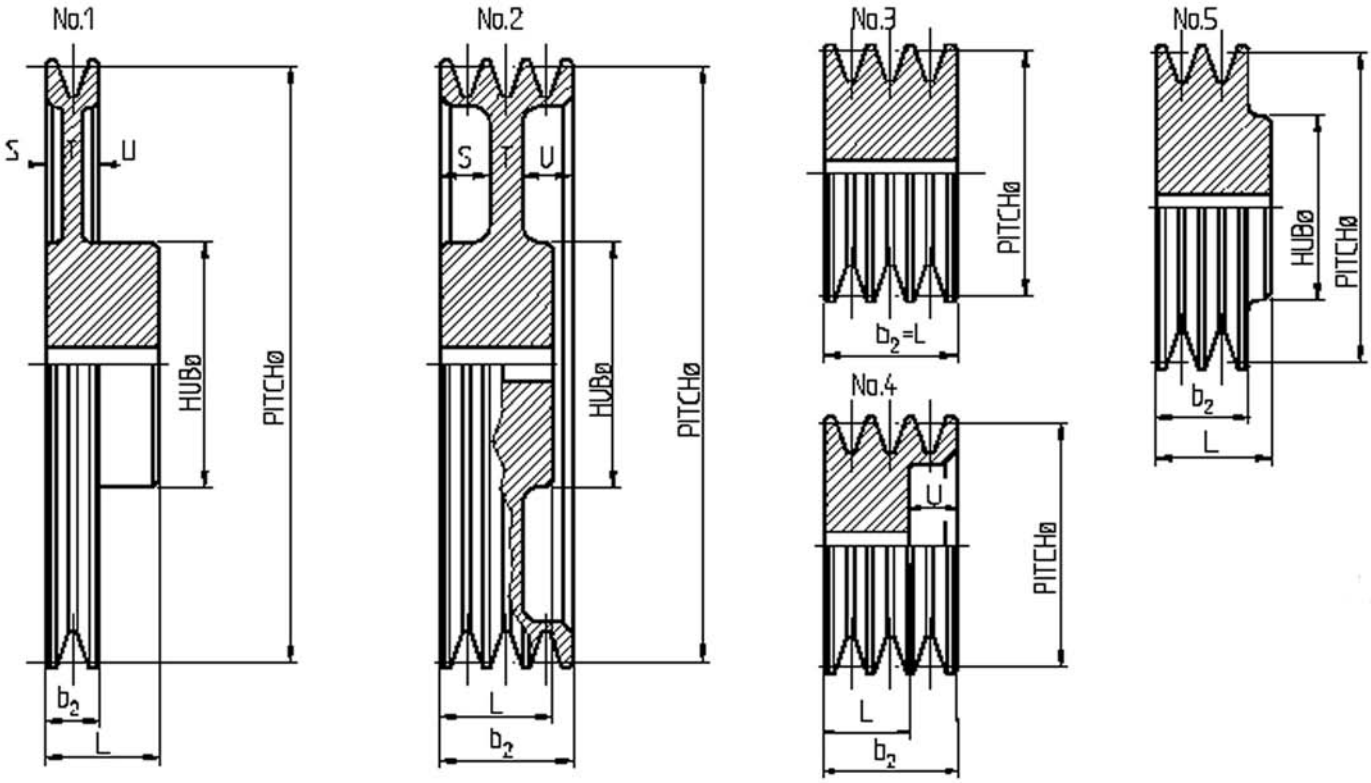

Ausführung von Taperkeilriemenscheiben

Execution of Taper-V-belt pulleys

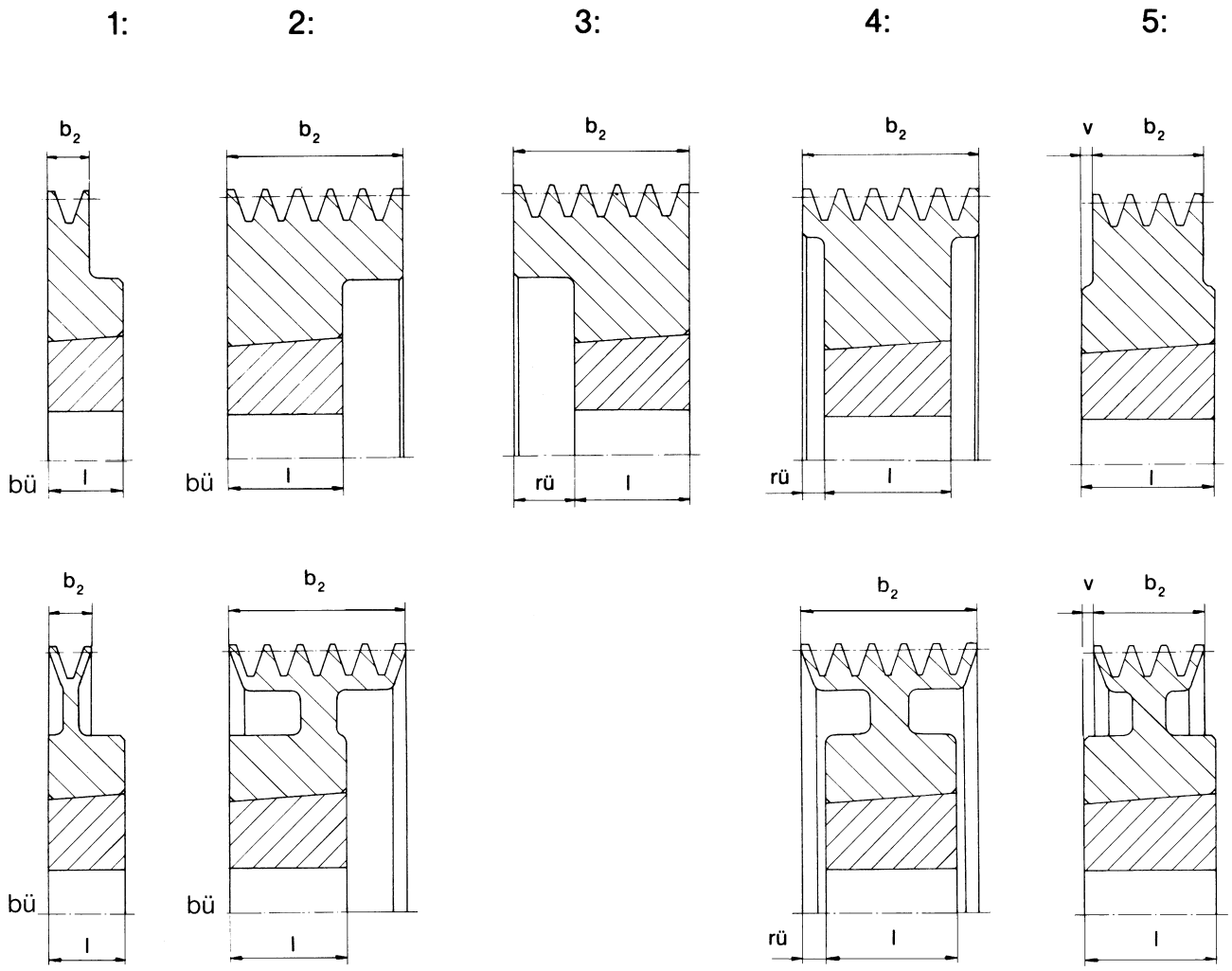

Bezeichnungen:

b_2 = Kranzbreite
l = Nabenlänge
L = Lage zum Kranz
bü = bündig
rü = Rücksprung
v = Vorsprung

Designation:

width of border
length of hub
position to rim
precise
behind
in front

Ausführungen:

● = Vollscheibe
O = Bodenscheibe (mit o. ohne Spiegel)
X = Armscheibe

Execution:

solid pulley
plate pulley (with or without holes)
arm pulley

Technische Änderungen vorbehalten.

Technical modification allowed

1 x SPZ

b_2 = 16 mm

Taperscheibe · Taper pulley

Wirk. Ø pitch diameter	Buchse bush	Nabe hub Länge length	Nabe hub L	Type	S	T	U	Gewicht weight kg
50	1008	37	rü15	3 ●	13	-	-	0,4
56	1008	37	rü15	3 ●	-	-	-	0,5
60	1008	23	bü	1 ●	-	-	-	0,5
63	1108	23	bü	1 ●	-	-	-	0,4
67	1108	23	bü	1 ●	-	-	-	0,5
71	1108	23	bü	1 ●	-	-	-	0,5
75	1108	23	bü	1 ●	-	-	-	0,6
80	1210	26	bü	1 ●	-	-	-	0,6
85	1210	26	bü	1 ●	-	-	-	0,8
90	1210	26	bü	1 ●	-	-	-	0,8
95	1210	26	bü	1 ●	-	-	-	0,9
100	1210	26	bü	1 ●	-	-	-	0,9
106	1610	26	bü	1 ●	-	-	-	1,0
112	1610	26	bü	1 ●	-	-	-	1,1
118	1610	26	bü	1 ●	-	-	-	1,3
125	1610	26	bü	1 ●	-	-	-	1,4
132	1610	26	bü	1 ●	-	-	-	1,5
140	1610	26	bü	1 ●	-	-	-	1,5
150	1610	26	bü	1 ○	4	8	4	1,6
160	1610	26	bü	1 ○	4	8	4	1,7
170	1610	26	bü	1 ○	4	8	4	1,8
180	1610	26	bü	1 ○	4	8	4	2,0
190	2012	32	bü	1 ○	3	10	3	2,2
200	2012	32	bü	1 ○	3	10	3	2,6
224	2012	32	bü	1 ×	3	10	3	2,8
250	2012	32	bü	1 ×	3	10	3	3,2
280	2012	32	bü	1 ×	2	12	2	3,5
315	2012	32	bü	1 ×	1	14	1	3,8
355	2012	32	bü	1 ×	1	14	1	4,2
400	2012	32	bü	1 ×	1	14	1	6,0

Nabenscheibe · Full hub pulley

Wirk. Ø pitch diameter	Max. Bohrung bore Ø	Nabe hub Ø	Nabenlänge length of hub L	Type	S	T	U	Gewicht weight kg
50	22	35	28	5 ●	-	-	-	0,3
56	22	35	28	5 ●	-	-	-	0,4
63	28	45	28	5 ●	-	-	-	0,5
71	28	45	28	5 ●	-	-	-	0,6
75	28	45	28	5 ●	-	-	-	0,6
80	28	45	28	5 ●	-	-	-	0,7
85	28	45	28	5 ●	-	-	-	0,8
90	28	45	28	5 ●	-	-	-	0,8
95	30	50	28	1 ○	4,5	7	4,5	1,0
100	30	50	28	1 ○	4,5	7	4,5	1,1
106	30	50	28	1 ○	4,5	7	4,5	1,1
112	35	55	28	1 ○	4,5	7	4,5	1,1
118	35	55	28	1 ○	4,5	7	4,5	1,1
125	35	55	28	1 ○	4,5	7	4,5	1,3
132	35	55	28	1 ○	4,5	7	4,5	1,4
140	35	55	28	1 ○	4,5	7	4,5	1,4
150	35	55	28	1 ○	4,5	7	4,5	1,6
160	35	55	32	1 ○	4,5	7	4,5	1,8
180	35	55	32	1 ○	4,5	7	4,5	2,2
200	42	70	30	1 ○	4,5	7	4,5	2,6
224	45	75	35	1 ×	3,5	9	3,5	3,7
250	45	32	35	1 ×	3,5	9	3,5	4,5
280	45	75	35	1 ×	3,5	9	3,5	5,3
315	45	75	35	1 ×	3	10	3	6,1
355	45	75	35	1 ×	3	10	3	7,5
400	45	75	35	1 ×	3	10	3	7,1

2 x SPZ

b_2 = 28 mm

Taperscheibe · Taper pulley

Wirk. Ø pitch diameter	Buchse bush	Nabe hub Länge length	Nabe hub L	Type	S	T	U	Gewicht weight kg
50	1008	23	rü 26	3 ●	25	-	-	0,3
56	1108	23	rü 26	3 ●	-	-	-	0,6
60	1108	23	bü	1 ●	-	-	-	0,6
63	1108	23	bü	1 ●	-	-	-	0,5
67	1108	23	bü	1 ●	-	-	-	0,5
71	1108	23	bü	1 ●	-	-	-	0,5
75	1210	26	bü	2 ●	-	-	2	0,6
80	1210	26	bü	2 ●	-	-	2	0,7
85	1610	26	bü	1 ●	-	-	2	0,7
90	1610	26	bü	2 ●	-	-	2	0,8
95	1610	26	bü	2 ●	-	-	2	0,8
100	1610	26	bü	2 ●	-	-	2	1,2
106	1610	26	bü	2 ●	-	-	2	1,2
112	1610	26	bü	2 ●	-	-	2	1,3
118	1610	26	bü	2 ●	-	-	2	1,4
125	1610	26	bü	2 ●	-	-	2	1,7
132	1610	26	bü	2 ●	-	-	2	2,0
140	1610	26	bü	2 ●	-	-	2	2,2
150	2012	32	bü	1 ●	-	-	-	2,3
160	2012	32	bü	1 ●	-	-	-	2,5
170	2012	32	bü	1 ○	10	8	10	2,6
180	2012	32	bü	1 ○	10	8	10	2,9
190	2012	28	bü	1 ○	10	8	10	3,3
200	2012	32	bü	1 ○	9	10	9	3,5
224	2012	32	bü	1 ○	10	8	10	3,7
250	2012	32	bü	1 ×	9	10	9	3,9
280	2012	32	bü	1 ×	7,5	13	7,5	4,9
315	2012	32	bü	1 ×	7,5	13	7,5	5,8
355	2012	32	bü	1 ×	7	14	7	6,3
400	2517	45	bü	1 ×	7	14	7	7,1
450	2517	45	bü	1 ×	8	12	8	9,4
500	2517	45	bü	1 ×	8	12	8	10,5
630	2517	45	bü	1 ×	8	12	8	12,5

Nabenscheibe · Full hub pulley

Wirk. Ø pitch diameter	Max. Bohrung bore Ø	Nabe hub Ø	Nabenlänge length of hub L	Type	S	T	U	Gewicht weight kg
50	20	35	35	5 ●	-	-	-	0,4
56	25	40	35	5 ●	-	-	-	0,5
63	25	40	35	5 ●	-	-	-	0,6
71	25	40	35	5 ●	-	-	-	0,8
75	25	40	35	5 ●	-	-	-	0,9
80	32	55	35	5 ●	-	-	-	1,0
85	32	55	35	5 ●	-	-	-	1,2
90	32	55	35	5 ●	-	-	-	1,3
95	32	55	35	5 ●	-	-	-	1,4
100	32	55	35	5 ●	-	-	-	1,6
106	32	55	35	5 ○	-	-	-	1,8
112	32	55	35	1 ○	9,5	9	9,5	1,6
118	32	55	35	1 ○	9,5	9	9,5	1,6
125	32	55	35	1 ○	9,5	9	9,5	1,7
132	38	55	35	1 ○	9,5	9	9,5	1,9
140	40	65	40	1 ○	9,5	9	9,5	2.3
150	40	65	50	1 ○	9,5	9	9,5	2,5
160	40	65	40	1 ○	9,5	9	9,5	2,7
180	40	65	40	1 ○	9,5	9	9,5	3,1
200	40	65	40	1 ○	9,5	9	9,5	3,6
224	45	75	40	1 ○	8,5	11	8,5	5,1
250	45	75	40	1 ×	8,5	11	8,5	5,0
280	48	75	45	1 ×	8,5	11	8,5	6,3
315	48	75	45	1 ×	7,5	13	7,5	9,2
355	50	80	45	1 ×	7,5	13	7,5	10,9
400	50	80	50	1 ×	7,5	13	7,5	12,6

Bohrungszuordnungen der Taperspannbuchsen siehe Lagerprogramm.
For the allocation of the taperbush bore vide stock survey.

● **Vollscheibe** · solid pulley
○ **Bodenscheibe (mit oder ohne Spiegel)** · plate pulley (with or without holes)
× **Armscheibe** · arm pulley

3 x SPZ

b_2 = 40 mm

Taperscheibe · Taper pulley

Wirk. Ø pitch diameter	Buchse bush	Nabe hub Länge length	L	Type	S	T	U	Gewicht weight kg
63	1108	23	rü 17	3 ●	-	-	17	0,5
67	1108	23	rü 17	3 ●	-	-	17	0,7
71	1108	23	rü 17	3 ●	-	-	17	0,7
75	1210	26	rü 14	3 ●	-	-	14	0,8
80	1210	26	rü 14	3 ●	-	-	14	0,8
85	1610	26	rü 14	3 ●	-	-	14	0,8
90	1610	26	rü 14	3 ●	-	-	14	0,9
95	1610	26	rü 14	3 ●	-	-	14	1,1
100	1610	26	rü 14	3 ●	-	-	14	1,2
106	1610	26	rü 14	3 ●	-	-	14	1,4
112	2012	32	bü	2 ●	-	-	8	1,5
118	2012	32	bü	2 ●	-	-	8	1,6
125	2012	32	bü	2 ●	-	-	8	2,0
132	2012	32	bü	2 ●	-	-	8	2,4
140	2012	32	bü	2 ●	-	-	8	2,8
150	2012	32	bü	2 ●	-	-	8	3,4
160	2012	32	bü	2 ●	-	-	8	3,6
170	2012	32	bü	2 ○	15	17	8	3,7
180	2012	32	bü	2 ○	15	10	15	3,7
190	2012	32	bü	2 ○	15	10	15	4,0
200	2012	32	bü	2 ○	15	10	15	4,3
224	2012	32	bü	2 ○	16	8	16	4,7
236	2012	32	bü	2 ×	14	22	14	5,1
250	2012	32	bü	2 ×	14	22	14	5,4
280	2517	45	bü	1 ×	14	22	14	6,5
315	2517	45	bü	1 ×	12	16	12	7,8
355	2517	45	bü	1 ×	12	16	12	8,9
400	2517	45	bü	1 ×	14	22	14	9,1
450	2517	45	bü	1 ×	14	22	14	9,7
500	2517	45	bü	1 ×	14	22	14	10,6
630	2517	45	bü	1 ×	14	22	14	15,0

Nabenscheibe · Full hub pulley

Wirk. Ø pitch diameter	Max. Bohrung bore Ø	Nabe hub Ø	Nabenlänge length of hub L	Type	S	T	U	Gewicht weight kg
50	20	-	40	3 ●	-	-	-	0,5
56	25	-	40	3 ●	-	-	-	0,6
63	25	-	40	3 ●	-	-	-	0,8
67	32	-	40	3 ●	-	-	-	0,9
71	32	-	40	3 ●	-	-	-	1,0
75	32	-	40	3 ●	-	-	-	1,1
80	38	-	40	3 ●	-	-	-	1,3
85	38	-	40	3 ●	-	-	-	1,4
90	38	-	40	3 ●	-	-	-	1,7
95	38	-	40	3 ●	-	-	-	1,9
100	38	-	40	3 ●	-	-	-	2,1
106	38	-	40	3 ●	-	-	-	2,3
112	38	-	40	3 ●	-	-	-	2,6
118	38	-	40	3 ●	-	-	-	2,9
125	38	-	40	3 ●	-	-	-	3,3
132	38	-	40	3 ●	-	-	-	3,7
140	42	70	40	1 ○	14,5	11	14,5	2,7
150	42	70	40	1 ○	14,5	11	14,5	3.2
160	45	75	45	1 ○	14,5	11	14,5	3,6
170	45	75	45	1 ○	14,5	11	14,5	4,0
180	45	75	45	1 ○	14,5	11	14,5	4,4
190	45	75	45	1 ○	14,5	11	14,5	4,6
200	50	80	45	1 ○	14,5	11	14,5	4,8
224	50	80	45	1 ○	14,0	12	14	5,3
236	50	80	45	1 ○	14,0	12	14	5,5
250	50	80	45	1 ×	14,0	12	14	5,7
280	50	80	50	1 ×	14,0	12	14	8,8
315	50	80	50	1 ×	13,5	13	13,5	10,0
355	55	90	50	1 ×	13,5	13	13,5	10,1
400	55	90	50	1 ×	13,5	13	13,5	14.3

4 x SPZ

b_2 = 52 mm

Taperscheibe · Taper pulley

Wirk. Ø pitch diameter	Buchse bush	Nabe hub Länge length	L	Type	S	T	U	Gewicht weight kg
75	1108	23	rü 29	3 ●	29	-	-	1,0
80	1210	26	rü 26	3 ●	26	-	-	0,9
85	1610	26	rü 26	3 ●	26	-	-	1,0
90	1610	26	rü 26	3 ●	26	-	-	1,1
95	1610	26	rü 26	3 ●	26	-	-	1,2
100	2012	32	rü 20	3 ●	20	-	-	1,3
106	2012	32	rü 20	3 ●	20	-	-	1,4
112	2012	32	bü	2 ●	-	-	20	1,6
118	2012	32	bü	2 ●	-	-	20	1,9
125	2012	32	bü	2 ●	-	-	20	2,2
132	2012	32	bü	2 ●	-	-	20	2,6
140	2012	32	bü	2 ●	-	-	20	3,0
150	2517	45	bü	2 ●	-	-	7	3,6
160	2517	45	bü	2 ●	-	-	7	4,5
170	2517	45	bü	2 ●	-	-	7	4,8
180	2517	45	bü	2 ●	-	-	7	5,0
190	2517	45	bü	2 ○	21	10	21	5,1
200	2517	45	bü	2 ○	21	10	21	5,2
224	2517	45	bü	2 ○	21	10	21	5,9
250	2517	45	bü	2 ○	21	10	21	6,6
280	2517	45	bü	2 ×	19	14	19	7,2
315	2517	45	bü	2 ×	19	14	19	8,5
355	2517	45	bü	2 ×	16	20	16	9,4
400	2517	45	bü	2 ×	20	12	20	11,2
450	3020	45	bü	2 ×	20	12	20	11,6
500	3020	45	bü	2 ×	20	12	20	12,4
630	3020	45	bü	1 ×	-	-	-	18,0

Bohrungszuordnungen der Taperspannbuchsen siehe Lagerprogramm.
For the allocation of the taperbush bore vide stock survey.

● **Vollscheibe** · solid pulley
○ **Bodenscheibe (mit oder ohne Spiegel)** · plate pulley (with or without holes)
× **Armscheibe** · arm pulley

5 x SPZ

b_2 = 64 mm

Taperscheibe · Taper pulley

Wirk. Ø pitch diameter	Buchse bush	Nabe hub Länge length	L	Type	S	T	U	Gewicht weight kg
85	1610	26	rü 38	3 ●	38	-	-	1,2
90	1610	26	rü 38	3 ●	38	-	-	1,4
95	1610	26	rü 38	3 ●	38	-	-	1,5
100	2012	32	rü 32	3 ●	32	-	-	1,6
106	2012	32	rü 32	3 ●	32	-	-	1,8
112	2012	32	bü	2 ●	-	-	32	1,9
118	2012	32	bü	2 ●	-	-	32	2,4
125	2012	32	bü	2 ●	-	-	32	2,8
132	2517	45	bü	2 ●	-	-	19	2,8
140	2517	45	bü	2 ●	-	-	19	3,2
150	2517	45	bü	2 ●	-	-	19	3,9
160	2517	45	bü	2 ●	-	-	19	4,7
170	2517	45	bü	2 ○	10	35	19	5,5
180	2517	45	bü	2 ●	-	-	19	6,2
190	2517	45	bü	2 ○	27	10	27	6,4
200	2517	45	bü	2 ○	27	10	27	6,5
224	2517	45	bü	2 ○	26	10	26	7,2
250	2517	45	bü	2 ○	26	12	26	7,6
280	2517	45	bü	2 ×	25	14	25	9,0
315	2517	45	bü	2 ×	22	20	22	10,0
355	2517	45	bü	2 ×	22	20	22	12,1
400	3020	52	bü	2 ×	23	18	23	13,8
450	3020	45	bü	2 ×	20	14	20	16,0
500	3030	77	bü	1 ×	25	14	25	20,5
630	3030	77	bü	1 ×	25	14	25	27,6

6 x SPZ

b_2 = 76 mm

Taperscheibe · Taper pulley

Wirk. Ø pitch diameter	Buchse bush	Nabe hub Länge length	L	Type	S	T	U	Gewicht weight kg
100	2012	32	rü 44	3 ●	44	-	-	1,8
106	2012	32	rü 44	3 ●	44	-	-	2,0
112	2012	32	rü 44	3 ●	44	-	-	2,2
118	2517	45	rü 31	3 ●	31	-	-	2,4
125	2517	45	bü	2 ●	-	-	31	2,9
132	2517	45	bü	2 ●	-	-	31	3,2
140	2517	45	bü	2 ●	-	-	31	3,5
150	2517	45	bü	2 ●	-	-	31	4,5
160	2517	45	bü	2 ●	-	-	31	5,5
180	2517	45	bü	2 ●	-	-	31	6,5
190	2517	45	bü	2 ○	27	9	40	6,4
200	2517	45	bü	2 ○	27	9	40	6,2
224	2517	45	bü	2 ○	27	10	39	7,1
250	2517	45	bü	2 ○	27	11	38	8,3
280	2517	45	bü	2 ×	27	14	35	9,9
315	2517	45	bü	2 ×	23	16	37	11,5
355	2517	45	bü	2 ×	20	16	40	14,0
400	3030	77	bü	1 ×	30	16	30	17,6
450	3030	77	bü	1 ×	29	16	31	21,6
500	3030	77	bü	1 ×	28	18	30	23,0
630	3535	89	bü	1 ×	28	18	30	33,0

Bohrungszuordnungen der Taperspannbuchsen siehe Lagerprogramm.
For the allocation of the taperbush bore vide stock survey.

● **Vollscheibe** · solid pulley
○ **Bodenscheibe (mit oder ohne Spiegel)** · plate pulley (with or without holes)
× **Armscheibe** · arm pulley

1 x SPA

b_2 = 20 mm

Taperscheibe · Taper pulley

Wirk. Ø pitch diameter	Buchse bush	Nabe hub Länge length	L	Type	S	T	U	Gewicht weight kg
63	1108	40	rü 17	3 ●	17	-	-	0,7
67	1108	23	bü	1 ●	-	-	-	0,5
71	1108	23	bü	1 ●	-	-	-	0,5
75	1108	23	bü	1 ●	-	-	-	0,6
80	1210	26	bü	1 ●	-	-	-	0,6
85	1210	26	bü	1 ●	-	-	-	0,7
90	1210	26	bü	1 ●	-	-	-	0,7
95	1210	26	bü	1 ●	-	-	-	0,8
100	1610	26	bü	1 ●	-	-	-	0,9
106	1610	26	bü	1 ●	-	-	-	1,0
112	1610	26	bü	1 ●	-	-	-	1,2
118	1610	26	bü	1 ●	-	-	-	1,3
125	1610	26	bü	1 ●	-	-	-	1,4
132	1610	26	bü	1 ●	-	-	-	1,5
140	1610	26	bü	1 ●	-	-	-	1,6
150	1610	26	bü	1 ●	-	-	-	1,7
160	1610	26	bü	1 ○	6	8	6	2,0
170	1610	26	bü	1 ○	6	8	6	1,8
180	1610	26	bü	1 ○	6	8	6	1,9
190	2012	32	bü	1 ○	6	8	6	2,5
200	2012	32	bü	1 ○	6	8	6	2,8
212	2012	32	bü	1 ○	6	8	6	2,9
224	2012	32	bü	1 ×	6	8	6	3,0
236	2012	32	bü	1 ○	5	10	5	3,2
250	2012	32	bü	1 ×	5	10	5	3,6
280	2012	32	bü	1 ×	4	12	4	4,2
300	2012	32	bü	1 ×	4	12	4	4,3
315	2012	32	bü	1 ×	4	12	4	5,2
355	2012	32	bü	1 ×	4	12	4	5,9
400	2012	32	bü	1 ×	3	14	3	6,3
450	2012	32	bü	1 ×	4	12	4	6,8
500	2517	45	bü	1 ×	3	14	3	8,3

Nabenscheibe · Full hub pulley

Wirk. Ø pitch diameter	Max. Bohrung bore Ø	Nabe hub Ø	Nabenlänge length of hub L	Type	S	T	U	Gewicht weight kg
50	20	35	35	5 ●	-	-	-	0,4
56	20	35	35	5 ●	-	-	-	0,4
63	25	41	35	5 ●	-	-	-	0,5
71	25	41	35	5 ●	-	-	-	0,7
75	25	41	35	5 ●	-	-	-	0,9
80	35	55	35	5 ●	-	-	-	0,9
85	35	55	35	5 ●	-	-	-	1,0
90	35	55	35	5 ●	-	-	-	1,1
95	35	55	35	5 ●	-	-	-	1,2
100	35	55	35	5 ●	-	-	-	1,3
106	35	55	35	1 ○	6,5	7	6,5	1,3
112	35	55	35	1 ○	6,5	7	6,5	1,4
118	35	55	35	1 ○	6,5	7	6,5	1,4
125	35	55	35	1 ○	6,5	7	6,5	1,5
132	35	55	35	1 ○	6,5	7	6,5	1,6
140	35	55	35	1 ○	6,5	7	6,5	1,8
150	35	55	40	1 ○	6,5	7	6,5	2,0
160	38	60	40	1 ○	6,5	7	6,5	2,3
170	38	60	40	1 ○	6,5	7	6,5	2,5
180	40	65	40	1 ○	6,5	7	6,5	2,8
190	40	65	40	1 ○	6,5	7	6,5	3,0
200	40	65	40	1 ○	6,5	7	6,5	2,9
212	40	65	40	1 ○	6,5	7	6,5	3,2
224	40	65	40	1 ○	5,5	9	5,5	3,5
236	40	65	50	1 ○	5,5	9	5,5	4,5
250	45	75	50	1 ○	5,5	9	5,5	5,2
280	45	75	50	1 ×	5,5	9	5,5	5,8
300	45	75	45	1 ×	5	10	5	6,4
315	50	80	50	1 ×	5	10	5	6,9
355	50	80	50	1 ×	5	10	5	8,0
400	55	90	50	1 ×	5	10	5	8,5
450	60	100	50	1 ×	5	10	5	13,7
500	60	100	50	1 ×	5	10	5	16,6

2 x SPA

b_2 = 35 mm

Taperscheibe · Taper pulley

Wirk. Ø pitch diameter	Buchse bush	Nabe hub Länge length	L	Type	S	T	U	Gewicht weight kg
63	1108	24	rü 32	3 ●	32	-	-	0,5
67	1108	23	rü 12	3 ●	12	-	-	0,6
71	1108	23	rü 13	3 ●	12	-	-	0,6
75	1108	23	rü 13	3 ●	12	-	-	0,7
80	1210	26	rü 9	3 ●	9	-	-	0,7
85	1210	26	rü 9	3 ●	9	-	-	0,8
90	1610	26	rü 9	3 ●	9	-	-	0,9
95	1610	26	rü 9	3 ●	9	-	-	1,0
100	1610	26	bü	2 ●	-	-	9	1,0
106	1610	26	bü	2 ●	-	-	9	1,2
112	1610	26	bü	2 ●	-	-	9	1,4
118	1610	26	bü	2 ●	-	-	9	1,7
125	1610	26	bü	2 ●	-	-	9	1,9
132	2012	32	bü	2 ●	-	-	3	2,1
140	2012	32	bü	2 ●	-	-	3	2,6
150	2012	32	bü	2 ●	-	-	3	3,2
160	2012	32	bü	2 ●	-	-	3	3,6
170	2012	32	bü	2 ○	-	21	14	4,0
180	2012	32	bü	2 ○	13	10	12	5,0
190	2517	45	bü	1 ○	12.5	5	12,5	4,4
200	2517	45	bü	1 ○	9	17	9	4,5
212	2517	45	bü	1 ○	12.5	10	14,5	4,7
224	2517	45	bü	1 ○	12.5	10	12,5	5,0
236	2517	45	bü	1 ○	12.5	10	12,5	5,4
250	2517	45	bü	1 ×	12.5	10	12,5	5,6
280	2517	45	bü	1 ×	11,5	12	11,5	6,2
300	2517	45	bü	1 ×	11,5	12	11,5	6,8
315	2517	45	bü	1 ×	11,5	12	11,5	7,2
355	2517	45	bü	1 ×	10,5	14	10,5	9,4
400	2517	45	bü	1 ×	11,5	12	11,5	10,0
450	2517	45	bü	1 ×	11,5	12	11,5	11,0
500	2517	45	bü	1 ×	11,5	12	11,5	14,0
560	3020	52	bü	1 ×	11,5	12	11,5	16,2
630	3020	52	bü	1 ×	10,5	14	10,5	20,5

Nabenscheibe · Full hub pulley

Wirk. Ø pitch diameter	Max. Bohrung bore Ø	Nabe hub Ø	Nabenlänge length of hub L	Type	S	T	U	Gewicht weight kg
50	24	-	-	3 ●	-	-	-	0,5
56	24	-	-	3 ●	-	-	-	0,6
63	28	45	40	5 ●	-	-	-	0,7
71	30	50	45	5 ●	-	-	-	1,0
75	35	55	45	5 ●	-	-	-	1,1
80	35	55	45	5 ●	-	-	-	1,3
85	35	55	45	5 ●	-	-	-	1,4
90	35	55	45	5 ●	-	-	-	1,6
95	35	55	45	5 ●	-	-	-	1,7
100	35	55	45	5 ●	-	-	-	1,9
106	35	55	45	5 ●	-	-	-	2,1
112	40	65	45	1 ○	13	9	13	2,1
118	40	65	45	1 ○	13,5	8	13,5	2,2
125	40	65	45	1 ○	13	9	13	2,4
132	40	65	45	1 ○	13	9	13	2,6
140	40	65	45	1 ○	13	9	13	2,8
150	40	65	45	1 ○	13	9	13	2,9
160	40	65	45	1 ○	13	9	13	3,1
170	45	75	45	1 ○	13	9	13	3,7
180	45	75	50	1 ○	13	9	13	4,1
190	45	75	50	1 ○	13	9	13	4,3
200	45	75	50	1 ○	13	9	13	4,7
212	45	75	50	1 ○	13	9	13	4,9
224	45	75	50	1 ×	12	11	12	5,0
236	45	75	50	1 ×	12	11	12	6,0
250	50	80	50	1 ×	12	11	12	7,0
280	50	80	50	1 ×	12	11	12	6,7
300	50	80	50	1 ×	12	11	12	7,9
315	50	80	50	1 ×	12	11	12	8,5
355	50	80	60	1 ×	12	11	12	10,2
400	55	90	60	1 ×	12	11	12	11,7
450	60	100	60	1 ×	10	15	10	17,2
500	60	100	60	1 ×	10	15	10	20,0
560	60	100	60	1 ×	10	15	10	21,8
630	65	100	80	1 ×	10	15	10	25,7

Bohrungszuordnungen der Taperspannbuchsen siehe Lagerprogramm.
For the allocation of the taperbush bore vide stock survey.

● **Vollscheibe** · solid pulley
○ **Bodenscheibe (mit oder ohne Spiegel)** · plate pulley (with or without holes)
× **Armscheibe** · arm pulley

5 x SPA

b_2 = 80 mm

Taperscheibe · Taper pulley

Wirk. Ø pitch diameter	Buchse bush	Nabe hub Länge length	L	Type	S	T	U	Gewicht weight kg
90	1615	38	rü 42	3 ●	42	-	-	1,7
95	1615	38	rü 42	3 ●	42	-	-	1,9
100	1615	38	rü 42	3 ●	42	-	-	2,1
106	2012	32	rü 48	3 ●	48	-	-	2,3
112	2012	32	rü 48	3 ●	48	-	-	2,5
118	2012	32	bü	2 ●	-	-	48	2,8
125	2012	32	bü	2 ●	-	-	48	3,0
132	2517	45	bü	2 ●	-	-	35	3,5
140	2517	45	bü	2 ●	-	-	35	3,9
150	2517	45	bü	2 ●	-	-	35	4,4
160	2517	45	bü	2 ●	-	-	35	5,7
170	2517	45	bü	2 ●	-	-	35	6,3
180	3020	52	bü	2 ●	-	-	28	6,9
190	3020	52	bü	2 ●	-	-	28	7,7
200	3020	52	bü	2 ●	-	-	28	9,0
212	3020	52	bü	2 ●	-	-	28	9,8
224	3020	52	bü	2 ●	-	-	28	10,2
236	3020	52	bü	2 ○	35	10	35	11,2
250	3020	52	bü	2 ○	35	10	35	12,4
280	3535	89	bü	1 ○	34	12	34	15,0
300	3535	89	bü	1 ○	34	12	34	16,5
315	3535	89	bü	1 ○	34	12	34	18,1
355	3535	89	bü	1 ×	33	14	33	19,2
400	3535	89	bü	1 ×	33	14	33	21,5
450	3535	89	bü	1 ×	33	14	33	23,0
500	3535	89	bü	1 ×	33	14	33	26,5
560	3535	89	bü	1 ×	33	14	33	30,0
630	3535	89	bü	1 ×	33	14	33	34,5
800	4040	102	bü	1 ×	30	20	30	55,5

Nabenscheibe · Full hub pulley

Wirk. Ø pitch diameter	Max. Bohrung bore Ø	Nabe hub Ø	Nabenlänge length of hub L	Type	S	T	U	Gewicht weight kg
80	35	-	80	3 ●	-	-	-	2,4
85	35	-	80	3 ●	-	-	-	2,7
90	42	-	80	3 ●	-	-	-	3,0
95	42	-	80	4 ●	-	-	30	3,5
100	42	-	50	4 ●	-	-	30	3,1
106	42	-	50	4 ●	-	-	30	3,4
112	42	-	50	4 ●	-	-	30	3,8
118	48	-	50	4 ●	-	-	30	4,2
125	48	-	50	4 ●	-	-	30	4,9
132	48	-	50	4 ●	-	-	30	5,3
140	48	-	50	4 ●	-	-	30	6,1
150	50	80	50	2 ○	33,5	13	33,5	5,3
160	50	80	50	2 ○	33,5	13	33,5	5,8
170	50	80	50	2 ○	33,5	13	33,5	6,6
180	55	90	65	2 ○	33,5	13	33,5	7,5
190	55	90	65	2 ○	32,5	15	32,5	8,0
200	60	100	65	2 ○	32,5	15	32,5	9,3
224	60	100	65	2 ○	32,5	15	32,5	10,0
236	60	100	65	2 ○	32,5	15	32,5	10,7
250	65	105	65	2 ×	32,5	15	32,5	11,0
280	65	105	65	2 ×	32,5	15	32,5	13,8
300	65	105	70	2 ×	32,5	15	32,5	14,5
315	65	105	70	2 ×	32,5	15	32,5	15,2
355	70	110	70	2 ×	32,5	15	32,5	16,3
400	70	110	70	2 ×	32,5	15	32,5	17,2
450	70	110	70	2 ×	32,5	15	32,5	21,8
500	75	120	70	2 ×	32,5	15	32,5	29,7
560	75	120	70	2 ×	32,5	15	32,5	32,7
630	75	120	75	2 ×	32,5	15	32,5	37,2

6 x SPA

b_2 = 95 mm

Taperscheibe · Taper pulley

Wirk. Ø pitch diameter	Buchse bush	Nabe hub Länge length	L	Type	S	T	U	Gewicht weight kg
100	1615	38	rü 28	4 ●	-	-	-	2,5
106	2012	32	rü 63	3 ●	63	-	-	2,6
112	2012	32	rü 32	4 ●	32	-	31	2,9
118	2012	32	rü 32	4 ●	32	-	31	3,3
125	2012	32	rü 32	4 ●	32	-	31	3,5
132	2517	45	rü 25	4 ●	25	-	25	3,8
140	2517	45	bü	2 ●	-	-	50	4,1
150	2517	45	bü	2 ●	-	-	50	4,9
160	2517	45	bü	2 ●	-	-	50	5,7
170	2517	45	bü	2 ●	-	-	50	6,8
180	3030	77	bü	2 ●	-	-	18	8,5
190	3030	77	bü	2 ●	-	-	18	10,0
200	3030	77	bü	2 ●	-	-	18	11,0
212	3030	77	bü	2 ○	14	54	27	12,1
224	3030	77	bü	2 ○	10	67	18	13,4
236	3030	77	bü	2 ○	-	77	18	14,9
250	3030	77	bü	2 ○	25	36	34	16,4
280	3535	89	bü	2 ○	42	12	41	17,3
300	3535	89	bü	2 ○	41	14	40	18,4
315	3535	89	bü	2 ○	40	16	39	19,5
355	3535	89	bü	2 ×	40	16	39	23,2
400	3535	89	bü	2 ×	39	18	38	22,4
450	3535	89	bü	2 ×	39	18	38	29,9
500	3535	89	bü	2 ×	39	18	38	30,4
560	3535	89	bü	2 ×	39	18	38	40,2
630	4040	102	bü	1 ×	38,5	18	38,5	48,0

Bohrungszuordnungen der Taperspannbuchsen siehe Lagerprogramm.
For the allocation of the taperbush bore vide stock survey.

● **Vollscheibe** · solid pulley
○ **Bodenscheibe (mit oder ohne Spiegel)** · plate pulley (with or without holes)
× **Armscheibe** · arm pulley

1 x SPB

b_2 = 25 mm

Taperscheibe · Taper pulley

Wirk. Ø pitch diameter	Buchse bush	Nabe hub Länge length	L	Type	S	T	U	Gewicht weight kg
100	1610	26	bü	1 ●	-	-	-	0,9
106	1610	26	bü	1 ●	-	-	-	1,0
112	1610	26	bü	1 ●	-	-	-	1,2
118	1610	26	bü	1 ●	-	-	-	1,3
125	1610	26	bü	1 ●	-	-	-	1,5
132	1610	26	bü	1 ●	-	-	-	1,7
140	1610	26	bü	1 ●	-	-	-	1,8
150	1610	26	bü	1 ●	-	-	-	2,1
160	1610	26	bü	1 ●	-	-	-	2,5
170	1610	26	bü	1 ○	7,5	10	7,5	2,9
180	1610	26	bü	1 ○	7,5	10	7,5	3,2
190	2012	32	bü	1 ○	7,5	10	7,5	3,8
200	2012	32	bü	1 ○	7,5	10	7,5	4,2
212	2012	32	bü	1 ○	7,5	10	7,5	4,4
224	2012	32	bü	1 ○	7,5	10	7,5	4,7
236	2012	32	bü	1 ○	7,5	10	7,5	4,6
250	2012	32	bü	1 ○	7,5	10	7,5	5,3
280	2012	32	bü	1 ×	6,5	12	6,5	6,0
300	2012	32	bü	1 ×	6,5	12	6,5	6,5
315	2012	32	bü	1 ×	4,5	15	4,5	7,0

Nabenscheibe · Full hub pulley

Wirk. Ø pitch diameter	Max. Bohrung bore Ø	Nabe hub Ø	Nabenlänge length of hub L	Type	S	T	U	Gewicht weight kg
71	28	45	40	5 ●	-	-	-	0,9
80	28	55	35	5 ●	-	-	-	1,0
90	35	55	35	5 ●	-	-	-	1,2
95	35	55	35	5 ●	-	-	-	1,3
100	35	55	35	5 ●	-	-	-	1,4
106	35	55	35	5 ●	-	-	-	1,6
112	35	55	35	5 ●	-	-	-	1,8
118	35	55	35	1 ○	9,5	6	9,5	1,6
125	35	55	35	1 ○	9	7	9	1,7
132	35	55	35	1 ○	9	7	9	1,8
140	35	55	35	1 ○	9,5	6	9,5	1,9
150	35	55	40	1 ○	9	6	9	2,2
160	40	65	40	1 ○	9	6	9	2,6
170	40	65	40	1 ○	9	6	9	2,8
180	40	65	40	1 ○	9	6	9	3,1
190	40	65	40	1 ○	9	6	9	3,2
200	40	65	40	1 ○	9	6	9	3,3
212	40	65	40	1 ○	8	9	8	3,9
224	45	75	45	1 ○	8	9	8	4,5
236	45	75	45	1 ○	8	9	8	5,2
250	45	75	45	1 ○	8	9	8	5,3
280	50	80	50	1 ×	8	9	8	6,3
300	50	80	50	1 ×	8	9	8	7,3
315	50	80	50	1 ×	7,5	10	7,5	7,8
355	50	80	50	1 ×	7,5	10	7,5	9,9
400	50	80	55	1 ×	7,5	10	7,5	12,2
450	50	80	55	1 ×	7,5	10	7,5	17,0
500	50	80	55	1 ×	7,5	10	7,5	19,9

2 x SPB

b_2 = 44 mm

Taperscheibe · Taper pulley

Wirk. Ø pitch diameter	Buchse bush	Nabe hub Länge length	L	Type	S	T	U	Gewicht weight kg
100	1610	26	rü 18	3 ●	-	-	-	1,4
106	1610	26	rü 18	3 ●	-	-	-	1,6
112	2012	32	rü 12	3 ●	12	-	-	1,7
118	2012	32	rü 12	3 ●	12	-	-	1,8
125	2012	32	bü	2 ●	12	-	-	1,9
132	2012	32	bü	2 ●	12	-	-	2,5
140	2012	32	bü	2 ●	12	-	-	2,7
150	2012	32	bü	2 ●	12	-	-	3,2
160	2012	32	bü	2 ●	12	-	-	3,8
170	2012	32	bü	2 ●	12	-	-	4,8
180	2517	45	bü	1 ●	-	-	-	6,3
190	2517	45	bü	1 ●	-	-	-	7,2
200	2517	45	bü	1 ○	7,5	29	7,5	8,2
212	2517	45	bü	1 ○	17	10	17	5,4
224	2517	45	bü	1 ○	17	10	17	5,9
236	2517	45	bü	1 ○	17	10	17	6,6
250	2517	45	bü	1 ○	17	10	17	7,1
280	2517	45	bü	1 ×	15	14	15	7,4
300	2517	45	bü	1 ×	15	14	15	8,6
315	2517	45	bü	1 ×	15	14	15	9,9
335	2517	45	bü	1 ×	15	14	15	11,3
355	3020	52	bü	1 ×	15	14	15	12,0
400	3020	52	bü	1 ×	14	16	14	13,0
450	3020	52	bü	1 ×	15	14	15	13,5
500	3020	52	bü	1 ×	15	14	15	15,0
560	3020	52	bü	1 ×	15	14	15	17,0
630	3030	77	bü	1 ×	14	16	14	19,3
710	3535	89	bü	1 ×	12	20	12	24,5
800	3535	89	bü	1 ×	12	20	12	30,0

Nabenscheibe · Full hub pulley

Wirk. Ø pitch diameter	Max. Bohrung bore Ø	Nabe hub Ø	Nabenlänge length of hub L	Type	S	T	U	Gewicht weight kg
80	28	-	60	5 ●	-	-	-	1,6
90	38	60	60	5 ●	-	-	-	2,0
95	38	60	60	5 ●	-	-	-	2,2
100	40	65	60	5 ●	-	-	-	2,3
106	40	65	60	5 ●	-	-	-	2,8
112	40	65	55	5 ●	-	-	-	2,9
118	40	65	55	5 ●	-	-	-	3,3
125	40	65	55	5 ●	-	-	-	4,0
132	40	65	55	1 ○	17	10	17	3,6
140	40	65	55	1 ○	17	10	17	3,8
150	40	65	55	1 ○	17	10	17	4,1
160	45	75	55	1 ○	17	10	17	4,8
170	45	75	55	1 ○	17	10	17	5,1
180	45	75	50	1 ○	17	10	17	5,3
190	50	80	50	1 ○	17	10	17	5,8
200	50	80	50	1 ○	17	10	17	5,9
212	50	80	50	1 ○	17	10	17	6,3
224	50	80	50	1 ○	16	12	16	6,7
236	55	90	50	1 ○	16	12	16	7,0
250	55	90	50	1 ○	16	12	16	8,4
280	55	90	50	1 ×	16	12	16	9,5
300	55	90	50	1 ×	16	12	16	10,5
315	60	100	60	1 ×	15,5	13	15,5	12,3
355	60	100	60	1 ×	15,5	13	15,5	14,3
400	65	105	60	1 ×	15,5	13	15,5	17,7
450	65	105	60	1 ×	15	14	15	21,0
500	70	115	65	1 ×	15	14	15	26,0
560	70	115	75	1 ×	15	14	15	30,2
630	70	115	75	1 ×	15	14	15	32,4

Bohrungszuordnungen der Taperspannbuchsen siehe Lagerprogramm.
For the allocation of the taperbush bore vide stock survey.

● **Vollscheibe** · solid pulley
○ **Bodenscheibe (mit oder ohne Spiegel)** · plate pulley (with or without holes)
× **Armscheibe** · arm pulley

3 x SPB

b_2 = 63 mm

Taperscheibe · Taper pulley

Wirk. Ø pitch diameter	Buchse bush	Nabe hub Länge length	Nabe hub L	Type	S	T	U	Gewicht weight kg
100	1610	26	rü 37	3 ●	-	-	-	1,9
106	1610	26	rü 37	3 ●	-	-	-	2,2
112	2012	32	rü 31	3 ●	-	-	-	2,4
118	2012	32	rü 31	3 ●	-	-	-	2,6
125	2012	32	bü	2 ●	-	-	31	3,2
132	2012	32	bü	2 ●	-	-	31	3,2
140	2012	32	bü	2 ●	-	-	31	3,6
150	2517	45	bü	2 ●	-	-	18	4,0
160	2517	45	bü	2 ●	-	-	18	4,5
170	2517	45	bü	2 ●	-	-	18	5,3
180	2517	45	bü	2 ●	-	-	18	5,9
190	2517	45	bü	2 ●	-	-	18	6,5
200	2517	45	bü	2 ●	-	-	18	6,7
212	2517	45	bü	2 ○	19	18,5	25,5	6,9
224	2517	45	bü	2 ○	25,5	12	25,5	7,5
236	2517	45	bü	2 ○	26,5	10	26,5	8,8
250	3020	52	bü	2 ○	26	12	25	10,2
280	3020	52	bü	2 ○	25,5	12	25,5	11,3
300	3020	52	bü	2 ○	25,5	12	25,5	12,3
315	3020	52	bü	2 ×	24,5	14	24,5	13,5
335	3020	52	bü	2 ×	24,5	14	24,5	14,7
355	3020	52	bü	2 ×	24,5	14	24,5	15,9
400	3535	89	bü	1 ×	24,5	14	24,5	18,8
450	3535	89	bü	1 ×	24,5	14	24,5	22,5
500	3535	89	bü	5 ×	24,5	14	24,5	24,0
560	3535	89	bü	5 ×	23,5	16	23,5	30,0
630	3535	89	bü	5 ×	23,5	16	23,5	33,5
710	3535	89	bü	1 ×	23,5	16	23,5	35,0
800	3535	89	bü	1 ×	22,5	20	20,5	38,0
900	3535	89	bü	1 ×	22,5	20	20,5	48,0
1000	4040	102	bü	1 ×	20,5	24	18,5	55,0
1120	4040	102	bü	1 ×	19,5	26	17,5	89,4
1250	4040	102	bü	1 ×	19,5	26	17,5	100,0

Nabenscheibe · Full hub pulley

Wirk. Ø pitch diameter	Max. Bohrung bore Ø	Nabe hub Ø	Nabenlänge length of hub L	Type	S	T	U	Gewicht weight kg
80	38	-	55	4 ●	-	-	8	2,0
90	38	-	55	4 ●	-	-	8	2,2
100	38	-	55	4 ●	-	-	8	2,8
106	38	-	55	4 ●	-	-	8	3,2
112	38	-	50	4 ●	-	-	8	3,4
118	42	-	50	4 ●	-	-	13	3,8
125	42	-	50	4 ●	-	-	13	4,2
132	42	-	50	4 ●	-	-	13	4,7
140	42	-	50	4 ●	-	-	13	5,3
150	45	75	50	2 ○	26	11	26	4,8
160	50	80	50	2 ○	26	11	26	5,1
170	50	80	50	2 ○	26	11	26	5,5
180	50	80	50	2 ○	26	11	26	5,8
190	55	90	50	2 ○	26	11	26	6,7
200	55	90	50	2 ○	25,5	12	25,5	7,2
212	55	90	50	2 ○	25,5	12	25,5	7,8
224	55	90	50	2 ○	25,5	12	25,5	7,9
236	55	90	50	2 ○	25,5	12	25,5	8,4
250	60	100	60	2 ○	25,5	12	25,5	10,3
280	60	100	60	2 ×	25,5	12	25,5	11,7
300	60	100	60	2 ×	24,5	14	24,5	12,7
315	65	105	60	2 ×	24,5	14	24,5	14,4
355	65	105	60	2 ×	24,5	14	24,5	15,3
400	70	110	65	1 ×	24,5	14	24,5	17,8
450	70	110	65	1 ×	24	15	24	23,0
500	75	120	75	1 ×	24	15	24	27,0
560	75	120	75	1 ×	24	15	24	33,0
630	75	120	75	1 ×	24	15	24	36,7

4 x SPB

b_2 = 82 mm

Taperscheibe · Taper pulley

Wirk. Ø pitch diameter	Buchse bush	Nabe hub Länge length	Nabe hub L	Type	S	T	U	Gewicht weight kg
125	2012	32	rü 25	4 ●	25	-	25	3,5
132	2012	32	rü 25	4 ●	25	-	25	3,7
140	2517	45	rü 18,5	4 ●	18,5	-	18,5	4,3
150	2517	45	rü 18,5	4 ●	18,5	-	18,5	4,6
160	2517	45	bü	2 ●	-	-	37	5,2
170	2517	45	bü	2 ●	-	-	37	6,1
180	2517	45	bü	2 ●	-	-	37	7,2
190	2517	45	bü	2 ●	-	-	30	7,9
200	3020	52	bü	2 ●	-	-	30	9,1
212	3020	52	bü	2 ●	-	-	30	10,0
224	3020	52	bü	2 ●	-	-	30	11,5
236	3020	52	bü	2 ●	-	-	30	12,8
250	3020	52	bü	2 ○	34	14	34	13,5
280	3020	52	bü	2 ○	34	14	34	14,1
300	3535	89	bü	1 ○	34	14	34	15,8
315	3535	89	bü	1 ×	34	14	34	17,5
335	3535	89	bü	1 ×	34	14	34	18,4
355	3535	89	bü	1 ×	34	14	34	19,2
400	3535	89	bü	1 ×	34	14	34	21,0
450	3535	89	bü	1 ×	34	14	34	25,0
500	3535	89	bü	1 ×	34	14	34	27,0
560	3535	89	bü	1 ×	34	14	34	33,2
630	3535	89	bü	1 ×	34	14	34	36,0
710	3535	89	bü	1 ×	32	18	32	42,0
800	4040	102	bü	1 ×	32	18	32	53,5
900	4040	102	bü	1 ×	32	18	32	62,0
1000	4040	102	bü	1 ×	28	26	28	68,0
1120	4040	102	bü	1 ×	28	26	28	93,0
1250	4545	114	bü	1 ×	27	28	27	114,5

Nabenscheibe · Full hub pulley

Wirk. Ø pitch diameter	Max. Bohrung bore Ø	Nabe hub Ø	Nabenlänge length of hub L	Type	S	T	U	Gewicht weight kg
80	42		50	4 ●	-	-	32	2,5
90	42		50	4 ●	-	-	32	2,6
100	42	-	50	4 ●	-	-	32	3,1
106	42	-	50	4 ●	-	-	32	3,5
112	42	-	50	4 ●	-	-	32	3,8
118	42	-	50	4 ●	-	-	32	4,3
125	42	-	50	4 ●	-	-	32	4,8
132	42	-	50	4 ●	-	-	32	5,3
140	42	-	50	4 ●	-	-	32	6,0
150	42	-	50	4 ●	-	-	32	6,8
160	50	80	60	2 ○	35	12	35	6,5
170	50	80	60	2 ○	35	12	35	7,2
180	55	90	60	2 ○	35	12	35	7,7
190	55	90	60	2 ○	35	12	35	8,2
200	55	90	60	2 ○	35	12	35	8,9
212	60	100	60	2 ○	34,5	13	34,5	10,0
224	60	100	60	2 ○	34,5	13	34,5	10,6
236	60	100	60	2 ○	34,5	13	34,5	10,6
250	65	105	65	2 ○	34,5	13	34,5	13,1
280	65	105	65	2 ○	34	14	34	14,0
300	65	105	65	2 ○	34	14	34	15,2
315	70	110	65	2 ○	34	14	34	16,4
355	70	110	65	2 ×	34	14	34	17,9
400	75	120	75	2 ×	33,5	15	33,5	21,9
450	75	120	75	2 ×	33,5	15	33,5	26,8
500	75	125	85	2 ×	33,5	15	33,5	30,3
560	80	130	85	1 ×	33,5	15	33,5	37,9
630	80	130	90	1 ×	33,5	15	33,5	43,5

Bohrungszuordnungen der Taperspannbuchsen siehe Lagerprogramm.
For the allocation of the taperbush bore vide stock survey.

● **Vollscheibe** · solid pulley
○ **Bodenscheibe (mit oder ohne Spiegel)** · plate pulley (with or without holes)
× **Armscheibe** · arm pulley

5 x SPB

b_2 = 101 mm

Taperscheibe · Taper pulley

Wirk. Ø pitch diameter	Buchse bush	Nabe hub Länge length	L	Type	S	T	U	Gewicht weight kg
125	2012	32	rü 69	3 ●	69	-	-	4,2
132	2517	45	rü 56	3 ●	56	-	-	4,4
140	2517	45	rü 28	4 ●	28	-	28	4,8
150	2517	45	rü 28	4 ●	28	-	28	5,4
160	2517	45	rü 28	4 ●	28	-	28	6,2
170	3020	52	bü	2 ●	-	-	49	7,1
180	3020	52	bü	2 ●	-	-	49	7,5
190	3020	52	bü	2 ●	-	-	49	8,5
200	3020	52	bü	2 ●	-	-	49	9,6
212	3020	52	bü	2 ●	-	-	49	11,5
224	3020	52	bü	2 ●	-	-	49	13,0
236	3535	89	bü	2 ●	-	-	12	16,2
250	3535	89	bü	2 ●	-	-	12	17,2
280	3535	89	bü	2 ○	43	15	43	18,5
300	3535	89	bü	2 ○	43,5	14	43,5	19,0
315	3535	89	bü	2 ×	42,5	16	42,5	19,5
335	3535	89	bü	2 ×	42,5	16	42,5	20,4
355	3535	89	bü	2 ×	42,5	16	42,5	21,5
400	3535	89	bü	2 ×	41,5	18	41,5	24,5
450	3535	89	bü	2 ×	41,5	18	41,5	29,0
500	3535	89	bü	2 ×	41,5	18	41,5	31,5
560	4040	102	bü	1 ×	41,5	18	41,5	36,0
630	4040	102	bü	1 ×	40,5	20	40,5	48,5
710	4040	102	bü	1 ×	38,5	24	38,5	52,0
800	4040	102	bü	1 ×	40,5	20	40,5	56,2
900	4545	114	bü	1 ×	39,5	22	39,5	76,0
1000	4545	114	bü	1 ×	39,5	22	39,5	85,3
1120	4545	114	bü	1 ×	38,5	26	36,5	100,0
1250	5050	127	bü	1 ×	38,5	26	36,5	150,7

Nabenscheibe · Full hub pulley

Wirk. Ø pitch diameter	Max. Bohrung bore Ø	Nabe hub Ø	Nabenlänge length of hub L	Type	S	T	U	Gewicht weight kg
112	42	-	50	4 ●	-	-	51	4,4
118	42	-	50	4 ●	-	-	51	4,8
125	42	-	50	4 ●	-	-	51	5,4
132	42	-	50	4 ●	-	-	51	5,9
140	48	-	60	4 ●	-	-	41	7,2
150	48	-	60	4 ●	-	-	41	8,3
160	55	90	60	2 ○	25	26	50	8,1
170	60	100	60	2 ○	25	26	50	9,4
180	60	100	70	2 ○	28	20	53	10,0
190	60	100	70	2 ○	25	26	50	10,7
200	60	100	70	2 ○	28	20	53	11,6
212	65	105	70	2 ○	25	26	50	13,4
224	65	105	70	2 ○	44	13	44	12,7
236	65	105	70	2 ○	44	13	44	15,5
250	75	120	75	2 ○	44	13	44	15,7
280	75	120	75	2 ○	43,5	14	43,5	17,2
300	75	120	75	2 ×	43,5	14	43,5	18,9
315	75	120	75	2 ×	43	15	43	20,6
355	75	120	75	2 ×	43	15	43	21,8
400	80	130	85	2 ×	43	15	43	28,0
450	80	130	85	2 ×	42,5	16	42,5	31,4
500	85	135	90	2 ×	42,5	16	42,5	37,5
560	85	140	90	2 ×	42,5	16	42,5	43,4
630	85	140	105	1 ×	42,5	16	42,5	53,6

6 x SPB

b_2 = 120 mm

Taperscheibe · Taper pulley

Wirk. Ø pitch diameter	Buchse bush	Nabe hub Länge length	L	Type	S	T	U	Gewicht weight kg
140	2517	45	rü 37,5	4 ●	37,5	-	37,5	5,8
150	2517	45	rü 37,5	4 ●	37,5	-	37,5	6,8
160	3020	52	rü 34	4 ●	34	-	34	6,9
170	3020	52	rü 34	4 ●	34	-	34	8,1
180	3020	52	rü 34	4 ●	34	-	34	8,2
190	3020	52	rü 34	4 ●	34	-	34	9,7
200	3020	52	rü 34	4 ●	34	-	34	10,5
212	3535	89	bü	2 ●	-	-	31	14,5
224	3535	89	bü	2 ●	-	-	31	17,5
236	3535	89	bü	2 ●	-	-	31	20,0
250	3535	89	bü	2 ●	-	-	31	21,5
280	3535	89	bü	2 ○	52	16	52	22,1
300	3535	89	bü	2 ○	52	16	52	23,5
315	3535	89	bü	2 ○	52	16	52	24,6
335	3535	89	bü	2 ×	52	16	52	26,3
355	3535	89	bü	2 ×	52	16	52	28,4
400	3535	89	bü	2 ×	52	18	50	32,9
450	4040	102	bü	2 ×	50	20	50	36,5
500	4040	102	bü	2 ×	51	18	51	40,0
560	4040	102	bü	2 ×	51	18	51	47,5
630	4040	102	bü	2 ×	50	20	50	55,0
710	4545	114	bü	2 ×	49	22	49	62,5
800	4545	114	bü	2 ×	49	22	49	71,0
900	4545	114	bü	2 ×	49	22	49	83,7
1000	4545	114	bü	2 ×	47	26	47	100,4
1120	5050	127	bü	2 ×	47	26	47	121,0
1250	5050	127	bü	2 ×	48	24	48	136,0

Nabenscheibe · Full hub pulley

Wirk. Ø pitch diameter	Max. Bohrung bore Ø	Nabe hub Ø	Nabenlänge length of hub L	Type	S	T	U	Gewicht weight kg
125	48	-	60	4 ●	-	-	60	6,4
132	48	-	60	4 ●	-	-	60	7,2
140	48	-	60	4 ●	-	-	60	8,4
150	48	-	60	4 ●	-	-	60	9,7
160	55	-	65	4 ●	-	-	55	11,1
170	55	-	65	4 ●	-	-	55	11,8
180	60	-	70	4 ●	-	-	50	13,8
190	60	-	70	4 ●	-	-	50	15,3
200	60	-	80	4 ●	-	-	40	18,6
224	70	110	80	2 ○	52	16	52	15,3
236	70	110	80	2 ○	52	16	52	16,1
250	75	120	80	2 ○	52	16	52	18,5
280	75	120	100	2 ○	53	14	53	21,1
300	75	120	85	2 ×	51	18	51	23,5
315	75	125	90	2 ×	52	16	52	25,4
355	75	125	90	2 ×	51	18	51	31,2
400	85	135	100	2 ×	51	18	51	33,2
450	85	135	100	2 ×	51	18	51	38,8
500	85	140	105	2 ×	51	18	51	44,0
560	85	145	105	2 ×	51	18	51	51,3
630	85	145	115	2 ×	51	18	51	61,5

Bohrungszuordnungen der Taperspannbuchsen siehe Lagerprogramm.
For the allocation of the taperbush bore vide stock survey.

● **Vollscheibe** · solid pulley
○ **Bodenscheibe (mit oder ohne Spiegel)** · plate pulley (with or without holes)
× **Armscheibe** · arm pulley

8 x SPB

b_2 = 158 mm **Taperscheibe · Taper pulley**

Wirk. Ø pitch diameter	Buchse bush	Nabe hub Länge length	L	Type	S	T	U	Gewicht weight kg
160	3030	77	rü 41	4 ●	40,5	-	40,5	11,6
170	3030	77	rü 41	4 ●	40,5	-	40,5	12,5
180	3030	77	rü 41	4 ●	40,5	-	40,5	13,7
190	3030	77	rü 41	4 ●	40,5	-	40,5	15,6
200	3535	89	bü	2 ●	-	-	69	17,6
212	3535	89	bü	2 ●	-	-	69	20,5
224	3535	89	bü	2 ●	-	-	69	22,5
236	3535	89	bü	2 ●	-	-	69	24,0
250	3535	89	bü	2 ●	-	-	69	26,5
280	3535	89	bü	2 ○	65	18	75	28,0
300	3535	89	bü	2 ○	65	18	75	30,1
315	3535	89	bü	2 ○	65	18	75	31,2
335	3535	89	bü	2 ×	65	18	75	33,5
355	3535	89	bü	2 ×	65	18	75	35,7
400	4040	102	bü	2 ×	66	20	72	37,0
450	4040	102	bü	2 ×	69	20	69	42,0
500	4040	102	bü	2 ×	69	20	69	46,5
560	4545	114	bü	2 ×	68	22	68	58,0
630	4545	114	bü	2 ×	68	22	68	64,0
710	4545	114	bü	2 ×	67	24	67	72,8
800	4545	114	bü	2 ×	66	26	66	92,0
900	4545	114	bü	2 ×	67	24	67	115,0
1000	5050	127	bü	2 ×	63	30	65	140,0
1120	5050	127	bü	2 ×	67	24	67	134,0
1250	5050	127	bü	2 ×	64	30	64	204,0

10 x SPB

b_2 = 196 mm **Taperscheibe · Taper pulley**

Wirk. Ø pitch diameter	Buchse bush	Nabe hub Länge length	L	Type	S	T	U	Gewicht weight kg
200	3535	89	bü	2 ●	-	-	107	19,2
212	3535	89	bü	2 ●	-	-	107	20,9
224	3535	89	bü	2 ●	-	-	107	22,5
236	3535	89	bü	2 ●	-	-	107	25,0
250	3535	89	bü	2 ●	-	-	107	29,0
280	3535	89	bü	2 ○	65	18	113	31,5
300	3535	89	bü	2 ○	65	18	113	33,0
315	3535	89	bü	2 ○	65	18	113	35,0
335	4040	102	bü	2 ○	66	20	110	37,0
355	4040	102	bü	2 ○	66	20	110	38,5
400	4040	102	bü	2 ×	66	20	110	40,5
450	4545	114	bü	2 ×	75	22	99	53,5
500	4545	114	bü	2 ×	75	22	99	58,0
560	4545	114	bü	2 ×	74	24	98	64,5
630	4545	114	bü	2 ×	80	24	92	72,0
710	4545	114	bü	2 ×	74	24	98	82,4
800	4545	114	bü	2 ×	72	28	96	103,0
900	5050	127	bü	2 ×	87	24	75	131,5
1000	5050	127	bü	2 ×	80	30	86	153,0
1120	5050	127	bü	2 ×	80	30	86	180,0
1250	5050	127	bü	2 ×	81	34	81	225,5

Bohrungszuordnungen der Taperspannbuchsen siehe Lagerprogramm.
For the allocation of the taperbush bore vide stock survey.

● **Vollscheibe** · solid pulley
○ **Bodenscheibe (mit oder ohne Spiegel)** · plate pulley (with or without holes)
× **Armscheibe** · arm pulley

3 x SPC

b_2 = 85 mm **Taperscheibe · Taper pulley**

Wirk. Ø pitch diameter	Buchse bush	Nabe hub Länge length	L	Type	S	T	U	Gewicht weight kg
200	2517	45	bü	2 ●	-	-	40	10,2
212	2517	45	bü	2 ○	15	30	40	11,0
224	3020	52	bü	2 ●	-	-	33	12,0
236	3020	52	bü	2 ○	15	30	40	13,0
250	3020	52	bü	2 ○	29	18	38	15,5
265	3535	89	bü	1 ○	-	74	15	17,2
280	3535	89	bü	1 ○	33,5	18	33,5	19,4
300	3535	89	bü	1 ○	33,5	18	33,5	22,6
315	3535	89	bü	1 ×	33,5	16	35,5	21,5
335	3535	89	bü	1 ×	34,5	16	34,5	23,5
355	3535	89	bü	1 ×	35,5	14	35,5	24,8
375	3535	89	bü	1 ×	34,5	16	34,5	25,5
400	3535	89	bü	1 ×	34,5	16	34,5	26,4
425	3535	89	bü	1 ×	34,5	16	34,5	27,0
450	3535	89	bü	1 ×	33,5	18	33,5	28,6
475	3535	89	bü	1 ×	33,5	18	33,5	30,0
500	3535	89	bü	1 ×	33,5	18	33,5	31,9
530	3535	89	bü	1 ×	32,5	20	32,5	34,5
560	3535	89	bü	1 ×	32,5	20	32,5	37,0
630	4040	102	bü	1 ×	32,5	20	32,5	44,5
710	4040	102	bü	1 ×	32,5	20	32,5	54,2
800	4545	114	bü	1 ×	31,5	22	31,5	65,0
1000	5050	127	bü	1 ×	29,5	26	29,5	93,0
1120	5050	127	bü	1 ×	29,5	26	29,5	151,0

4 x SPC

b_2 = 110,5 mm **Taperscheibe · Taper pulley**

Wirk. Ø pitch diameter	Buchse bush	Nabe hub Länge length	L	Type	S	T	U	Gewicht weight kg
200	3020	52	rü 30	4 ●	30	-	28,5	12,5
212	3020	52	rü 30	4 ●	30	-	28,5	13,5
224	3535	89	bü	2 ●	-	-	21,5	15,0
236	3535	89	bü	2 ●	-	-	21,5	18,2
250	3535	89	bü	2 ●	-	-	21,5	21,7
265	3535	89	bü	2 ●	-	-	21,5	23,0
280	3535	89	bü	2 ○	46	18,5	46	24,1
300	3535	89	bü	2 ○	45	14	51,5	25,0
315	3535	89	bü	2 ○	46	16	48,5	26,4
335	3535	89	bü	2 ×	46,5	18	46	27,5
355	3535	89	bü	2 ×	47	14	49,5	29,3
375	3535	89	bü	2 ×	47	14	49,5	31,0
400	3535	89	bü	2 ×	46,5	18	46	32,8
425	3535	89	bü	2 ×	46,5	18	46	33,4
450	3535	89	bü	2 ×	47	18	45,5	36,8
475	3535	89	bü	2 ×	47	18	45,5	38,0
500	3535	89	bü	2 ×	47	18	45,5	40,0
530	4040	102	bü	2 ×	45,5	20	45	45,0
560	4040	102	bü	2 ×	45,5	20	45	50,0
630	4545	114	bü	1 ×	44	22	44,5	58,0
710	4545	114	bü	1 ×	43,5	24	43	64,0
800	5050	127	bü	1 ×	43	24	43,5	76,5
1000	5050	127	bü	1 ×	42,5	26	42	105,0
1250	5050	127	bü	1 ×	42,5	26	42	178,0

5 x SPC

b_2 = 136 mm **Taperscheibe · Taper pulley**

Wirk. Ø pitch diameter	Buchse bush	Nabe hub Länge length	L	Type	S	T	U	Gewicht weight kg
200	3535	89	rü 16	4 ●	16	-	31	14,7
212	3535	89	rü 16	4 ●	16	-	31	15,0
224	3535	89	bü	2 ●	-	-	47	17,2
236	3535	89	bü	2 ●	-	-	47	20,2
250	3535	89	bü	2 ●	-	-	47	23,5
265	3535	89	bü	2 ●	-	-	47	25,5
280	3535	89	bü	2 ○	58	20	58	27,2
300	3535	89	bü	2 ○	58	20	58	28,5
315	3535	89	bü	2 ○	60	16	60	29,5
335	3535	89	bü	2 ×	60	16	60	31,0
355	3535	89	bü	2 ×	59	18	59	33,5
375	3535	89	bü	2 ×	59	18	59	36,0
400	3535	89	bü	2 ×	59	18	59	37,0
425	3535	89	bü	2 ×	59	18	59	43,0
450	4040	102	bü	2 ×	59	18	59	46,0
475	4040	102	bü	2 ×	59	18	59	50,3
500	4040	102	bü	2 ×	59	18	59	54,0
530	4545	114	bü	2 ×	58	20	58	57,5
560	4545	114	bü	2 ×	57	22	57	61,0
630	5050	127	bü	2 ×	56	24	56	75,0
710	5050	127	bü	2 ×	56	24	56	79,0
800	5050	127	bü	2 ×	55	26	56	96,5
1000	5050	127	bü	2 ×	53	30	53	139,0
1120	5050	127	bü	2 ×	53	30	53	200,0

6 x SPC

b_2 = 161,5 mm **Taperscheibe · Taper pulley**

Wirk. Ø pitch diameter	Buchse bush	Nabe hub Länge length	L	Type	S	T	U	Gewicht weight kg
200	3535	89	rü 36	4 ●	36	-	36,5	17,5
212	3535	89	rü 36	4 ●	36	-	36,5	19,0
224	3535	89	bü	2 ●	-	-	72,5	21,0
236	3535	89	bü	2 ●	-	-	72,5	23,0
250	3535	89	bü	2 ●	-	-	72,5	26,0
265	3535	89	bü	2 ●	-	-	72,5	27,0
280	3535	89	bü	2 ○	56	18	87,5	29,0
300	3535	89	bü	2 ○	55	18	88,5	31,5
315	3535	89	bü	2 ○	57	18	86,5	33,2
335	3535	89	bü	2 ×	56	18	87,5	35,0
355	3535	89	bü	2 ×	58	18	85,5	37,0
375	4040	102	bü	2 ×	69	18	74,5	42,5
400	4040	102	bü	2 ×	71	18	72,5	47,5
425	4040	102	bü	2 ×	70	20	71,5	55,6
450	4545	114	bü	2 ×	70,5	20	71	62,5
475	4545	114	bü	2 ×	70,5	20	71	65,0
500	4545	114	bü	2 ×	70,5	20	71	68,2
530	5050	127	bü	2 ×	70	22	69,5	73,0
560	5050	127	bü	2 ×	70	22	69,5	86,0
630	5050	127	bü	2 ×	69	24	68,5	96,0
710	5050	127	bü	2 ×	67,5	26	68	102,0
800	5050	127	bü	2 ×	67,5	26	68	120,0
1000	5050	127	bü	2 ×	66,5	30	65	160,0
1250	5050	127	bü	2 ×	66	30	65,5	232,7

Bohrungszuordnungen der Taperspannbuchsen siehe Lagerprogramm.
For the allocation of the taperbush bore vide stock survey.

● **Vollscheibe** · solid pulley
○ **Bodenscheibe (mit oder ohne Spiegel)** · plate pulley (with or without holes)
× **Armscheibe** · arm pulley

8 x SPC

b_2 = 212,5 mm — Taperscheibe · Taper pulley

Wirk. Ø pitch diameter	Buchse bush	Nabe hub Länge length	L	Type	S	T	U	Gewicht weight kg
212	3535	89	bü	2 ●	-	-	123,5	24,0
224	3535	89	bü	2 ●	-	-	123,5	25,0
236	3535	89	bü	2 ●	-	-	123,5	27,0
250	3535	89	bü	2 ●	-	-	123,5	30,5
265	3535	89	bü	2 ●	-	-	123,5	34,5
280	3535	89	bü	2 ○	56	23	133	38,5
300	4040	102	bü	2 ●	-	-	110,5	47,5
315	4040	102	bü	2 ○	67	18	127,5	51,0
335	4040	102	bü	2 ○	68	18	126,5	44,5
355	4040	102	bü	2 ○	71	18	123,5	57,0
375	4545	114	bü	2 ○	78	20	114,5	62,0
400	4545	114	bü	2 ○	88	20	104,5	66,5
425	4545	114	bü	2 ×	75	22	115,5	75,0
450	5050	127	bü	2 ×	95,5	22	95	80,5
475	5050	127	bü	2 ×	95,5	22	95	85,5
500	5050	127	bü	2 ×	95,5	22	95	90,2
530	5050	127	bü	2 ×	95,5	22	95	92,5
560	5050	127	bü	2 ×	86	22	104,5	109,0
630	5050	127	bü	2 ×	85	24	103,5	120,2
710	5050	127	bü	2 ×	93	26	93,5	124,7
800	5050	127	bü	2 ×	89	30	93,5	148,0
1000	5050	127	bü	2 ×	85	30	97,5	188,2
1250	5050	127	bü	2 ×	61,5	35	116	260,0

10 x SPC

b_2 = 263,5 mm — Taperscheibe · Taper pulley

Wirk. Ø pitch diameter	Buchse bush	Nabe hub Länge length	L	Type	S	T	U	Gewicht weight kg
224	3535	89	rü 50	4 ●	50	-	124,5	29,0
236	3535	89	rü 50	4 ●	50	-	124,5	33,0
250	4040	102	rü 50	4 ●	50	-	111,5	39,6
265	4040	102	rü 50	4 ●	50	-	111,5	44,0
280	4040	102	rü 50	4 ●	50	-	111,5	51,4
300	4545	114	rü 50	4 ●	50	-	97,5	57,9
315	4545	114	rü 50	4 ●	50	-	97,5	72,0
335	4545	114	rü 50	4 ●	50	-	97,5	76,5
355	4545	114	rü 50	4 ●	50	-	97,5	83,4
375	4545	114	rü 50	4 ●	50	-	99,5	87,5
400	5050	127	rü 50	4 ○	121	22	120,5	80,5
425	5050	127	rü 50	4 ○	119,5	24	120	95,6
450	5050	127	rü 50	4 ×	120	26	117,5	100,9
475	5050	127	rü 50	4 ×	120	26	117,5	98,4
500	5050	127	rü 50	4 ×	120	26	117,5	114,0
530	5050	127	rü 50	4 ×	120	26	117,5	120,0
560	5050	127	rü 50	4 ×	120	26	117,5	125,0
630	5050	127	rü 50	4 ×	116	30	117,5	145,0
710	5050	127	rü 50	4 ×	134	30	99,5	165,0
800	5050	127	rü 50	4 ×	115	32	116,5	182,0
1000	5050	127	rü 50	4 ×	114	35	114,5	240,0
1250	5050	127	rü 50	4 ×	117	35	111,5	280,0

12 x SPC

b_2 = 314,5 mm — Taperscheibe · Taper pulley

Wirk. Ø pitch diameter	Buchse bush	Nabe hub Länge length	L	Type	S	T	U	Gewicht weight kg
315	5050	127	rü 50	4 ●	50	-	137,5	68,6
335	5050	127	rü 50	4 ●	50	-	137,5	82,0
355	5050	127	rü 50	4 ●	50	-	137,5	86,0
375	5050	127	rü 50	4 ●	50	-	137,5	92,0
400	5050	127	rü 50	4 ○	121	22	171,5	97,5
425	5050	127	rü 50	4 ○	119,5	24	171	100,0
450	5050	127	rü 50	4 ○	119,5	24	171	113,0
475	5050	127	rü 50	4 ×	120	26	168,5	120,0
500	5050	127	rü 50	4 ×	120	26	168,5	127,0
530	5050	127	rü 50	4 ×	120	26	168,5	140,0
560	5050	127	rü 50	4 ×	120	26	168,5	145,0
630	5050	127	rü 50	4 ×	115	32	167,5	160,0
710	5050	127	rü 50	4 ×	134	30	150,5	170,0
800	5050	127	rü 50	4 ×	115	32	167,5	220,0
1000	5050	127	rü 50	4 ×	114	35	165,5	270,0
1250	5050	127	rü 50	4 ×	118	35	161,5	310,0

Bohrungszuordnungen der Taperspannbuchsen siehe Lagerprogramm.
For the allocation of the taperbush bore vide stock survey.

● **Vollscheibe** · solid pulley
○ **Bodenscheibe (mit oder ohne Spiegel)** · plate pulley (with or without holes)
× **Armscheibe** · arm pulley

Zulässige Umfangsgeschwindigkeiten für verschiedene Materialien
Admissible peripheral velocities for various materials

Material	Voll-/Boden-Scheibe Solid-/plate-pulley	Speichen-Scheibe arm-pulley	
Aluminium	50	45	m/s
GG 20	40	38	m/s
GG 25	42	38	m/s
GG 40	60	54	m/s
GGG 40	60	54	m/s
GGG 50	60	54	m/s
GGG 70	80	70	m/s
Stahl/steel	>80	>70	m/s

Material der lagerhaltigen Riemenscheiben: GG20-25/EN-GJL-200 EN-GJL-250

Material of the belt pulleys kept in stock: GG20-25/EN-GJL-200 EN-GJL-250

Max. zulässige Drehzahlen für Riemenscheiben aus Grauguss für diverse Ausführungen
Max. number of revolutions per minute for various cast iron pulleys

Wirk.Ø pitch diameter	n max. bei v= 38	40	42	m/s
50	14515	15279	16043	1/min
56	12960	13642	14324	1/min
63	11520	12126	12732	1/min
67	10832	11402	11972	1/min
71	10222	10760	11298	1/min
75	9677	10186	10695	1/min
80	9072	9549	10027	1/min
85	8538	8988	9437	1/min
90	8064	8488	8913	1/min
95	7639	8042	8444	1/min
100	7257	7639	8021	1/min
106	6847	7207	7567	1/min
112	6480	6821	7162	1/min
118	6150	6474	6798	1/min
125	5806	6112	6417	1/min
132	5498	5787	6077	1/min
140	5184	5457	5730	1/min
150	4838	5093	5348	1/min
160	4536	4775	5013	1/min
170	4269	4494	4718	1/min
180	4032	4244	4456	1/min
190	3820	4021	4222	1/min
200	3629	3820	4011	1/min
212	3423	3604	3784	1/min
224	3240	3410	3581	1/min

Wirk.Ø pitch diameter	n max. bei v= 38	40	42	m/s
236	3075	3237	3399	1/min
250	2903	3056	3209	1/min
265	2739	2883	3027	1/min
280	2592	2728	2865	1/min
300	2419	2546	2674	1/min
315	2304	2425	2546	1/min
335	2166	2280	2394	1/min
355	2044	2152	2260	1/min
375	1935	2037	2139	1/min
400	1814	1910	2005	1/min
425	1708	1798	1887	1/min
450	1613	1698	1783	1/min
475	1528	1608	1689	1/min
500	1451	1528	1604	1/min
530	1369	1441	1513	1/min
560	1296	1364	1432	1/min
600	1210	1273	1337	1/min
630	1152	1213	1273	1/min
670	1083	1140	1197	1/min
710	1022	1076	1130	1/min
800	907	955	1003	1/min
900	806	849	891	1/min
1000	726	764	802	1/min
1120	648	682	716	1/min
1250	581	611	642	1/min

Übertragbare Drehmomente von Taperspannbuchsen-Verbindung

Transmittable turning moments of taperbushes-connection

Rutschmoment ohne Passfeder, mit Passfeder und Klemmkraft

Torque capacity without key, with key and clamping force

Anzugsmomente und Abmessungen der Gewinde / Schlüsselweiten

Clamping torques and dimensions of screw threads / wrench sizes

Buchsen Typ	Buchsen Bohrung	Anzug		Momente ohne Paßfeder	Momente mit Paßfeder	Klemm-kraft
	mm	Nm		Nm	Nm	N
1008	12	6 (5) 1/4” sw 3	2 Gewindestifte · 2 socket set screws	22	136	3990
	19			37		4940
	24			58		5490
1108	19			40	147	4630
	24			62		5220
	28			71		5720
1210 1215	16	20 (16) 3/8” sw 5		82	407 407	8840
	19			105		9800
	24			140		10900
	32			180		12300
1310	14			59	435	7800
	25			120		10900
	35			210		12500
1610 1615	19			98	486 486	8500
	24			135		9670
	38			240		11900
	42			265		12700
2012	24	32 (27) 7/16” sw 5		165	808	11500
	38			310		14400
	50			420		16700
2517 2525	38	49 (40) 1/2” sw 6		380	1311	17000
	48			510		19200
	60			690		22300
3020 3030	38	90 (75) 5/8” sw 8		480	2712 2712	23900
	48			600		26100
	60			900		31500
	75			1300		34500
3525 3535	42	115 (100) 1/2” sw 10	3 Inbusschrauben · 3 head screws	700	5062	41000
	60			1450		49800
	90			2300		59000
4030 4040	48	170 (150) 5/8” sw 12		1250	8735	68000
	75			2200		77200
	100			3460		89400
4535 4545	55	190 (160) 3/4” sw 14		1840	12430	79600
	75			3000		93000
	100			4500		107700
5040 5050	75	270 (230) 7/8” sw 14		3250	14238	91800
	100			4800		106600
	125			5900		119500
6050	150	M33 x 90 x 50			31900	

Angegebene Werte ohne Sicherheit! · Declared values without safeness!
Zwischenwerte interpolieren. · Interim values intercalate.

Sicherheitsfaktoren · Service factors	
Leichter Anlauf und gleichmäßiger Lauf · Light starting and steady running.	1,0
Leichter Anlauf und ungleichmäßiger Lauf · Light starting and uneven running.	1,5
Relativ schwerer Anlauf und gleichmäßiger oder ungleichmäßiger Lauf. Fairly heavy starting and steady or uneven running.	2,0
Leichter oder schwerer Anlauf und mäßiger stoßartiger Lauf. Light or heavy starting and moderate shock running.	2,5
Leichter oder schwerer Anlauf und schwerer stoßartiger Lauf oder Reversierbetrieb. Light or heavy starting and severe shock running.	3,0

Bei Verwendung der Welle / Nabe Verbindung mit Passfeder sind die Anzugsmomente um 20 % zu reduzieren. (Klammermaße) Wir raten zum Einsatz der Spannbuchsenverbindung mit Passfeder!

Using the shaft / collar connection with key the clamping torque must be reduced to 20 %. (Measures in parenthesis) We advise you to use the bush connection with key!

Lagerprogramm Taperspannbuchsen

Stocksurvey for taperbushes

Mit metrischer Bohrung · with metric bore

Toleranzen: Bohrung G 7 Nut JS 9

	11	12	14	15	16	18	19	20	22	24	25	28	30	32	35	38	40	42	45	48	50	55	60	65	70	75	80
Type	Gewicht in kg (ca.) · weight in kg (ca.)																										
1008	0,13	0,12	0,12	0,11	0,11	0,11	0,10	0,10	0,10	0,09	**0,08**																
1108	0,16	0,16	0,15	0,15	0,14	0,13	0,12	0,11	0,10	0,10	0,10	**0,10**															
1210	0,28	0,28	0,27	0,27	0,26	0,25	0,24	0,23	0,22	0,22	0,21	0,21	0,20	**0,20**													
1215			0,39	0,39	0,38	0,36	0,34	0,32	0,30	0,28	0,26	0,24	0,22	**0,20**													
1310			0,32	0,31	0,30	0,28	0,27	0,26	0,25	0,24	0,22	0,20	0,19	0,17	**0,15**												
1610		0,41	0,39	0,38	0,37	0,35	0,34	0,33	0,32	0,30	0,29	0,28	0,26	0,24	0,23	0,22	0,20	**0,18**									
1615			0,60	0,60	0,57	0,55	0,53	0,50	0,47	0,44	0,41	0,38	0,35	0,32	0,29	0,26	0,23	**0,20**									
2012				0,74	0,73	0,71	0,69	0,66	0,63	0,60	0,57	0,54	0,51	0,48	0,45	0,43	0,40	0,37	0,34	0,30	0,30						
2517							1,06	1,03	1,00	0,98	0,98	0,94	0,91	0,88	0,83	0,81	0,79	0,77	0,74	0,69	0,67	0,65	0,63	0,60			
3020											2,50	2,45	2,35	2,25	2,20	2,15	2,10	2,05	2,00	1,95	1,85	1,80	1,75	1,65	1,60	1,50	
3030															3,75	3,65	3,50	3,35	3,20	3,05	2,90	2,75	2,60	2,40	2,30	2,15	

	35	38	40	42	45	48	50	55	60	65	70	75	80	85	90	95	100	105	110	115	120	125	130	135	140	145	150
Type	Gewicht in kg (ca.) · weight in kg (ca.)																										
3525	3,66	3,56	3,45	3,34	3,23	3,13	3,02	4,12	2,80	2,70	2,60	2,50	2,40	2,30	2,20	2,10	**2,00**										
3535	5,13	4,98	4,83	4,68	4,53	4,38	4,23	5,78	3,94	3,80	3,66	3,52	3,38	3,24	3,10												
4030			6,22	6,10	5,76	5,70	5,63	5,55	5,40	5,25	5,10	4,95	4,80	4,65	4,50	4,35	4,20	4,05	3,90	**3,75**							
4040						7,60	7,50	7,40	7,20	7,00	6,80	6,60	6,40	6,20	6,00	5,80	5,60										
4535												8,81	8,50	8,11	7,72	7,33	7,02	6,63	6,24	5,85	5,46	5,07					
4545								12,70	12,40	12,00	11,70	11,30	10,90	10,40	9,90	9,40	9,00	8,50	8,00	7,50							
5040											12,14	12,00	11,52	11,04	10,56	10,08	9,60	9,12	8,64	8,16	7,68	7,20					
5050											15,17	15,00	14,40	13,80	13,20	12,60	12,00	11,40	10,80	10,20	9,60	9,00					
6050																28,50	27,80	27,00	26,40	25,40	24,60	23,70	22,80	21,80	20,80	19,80	18,80

0,0 = Liefergröße mit DIN Nut 6885/1 · size of delivery with DIN keyway 6885/1 • **0,0** = Liefergröße mit Flachnut · size of delivery with shallow keyway

Mit Inch Bohrung · with inch bore

	1/2	5/8	3/4	7/8	1	1 1/8	1 1/4	1 3/8	1 7/16	1 1/2	1 5/8	1 3/4	1 7/8	2	3/4	7/8	1	1 1/8
Type	Gewicht in kg (ca.) · weight in kg (ca.)																	
1008	0,12	0,11	0,10	0,09	0,08													
1108	0,16	0,15	0,12	0,10	0,09	0,09												
1210	0,28	0,27	0,24	0,22	0,21	0,21	0,20											
1215			0,34		0,26	0,24	0,20											
1310	0,32	0,30		0,25	0,22		0,17											
1610	0,41	0,38	0,34	0,32	0,29	0,28	0,24	0,23	0,22	0,22	0,20							
1615	0,60	0,60	0,53	0,47	0,41	0,38	0,32			0,26								
2012			0,69	0,63	0,57	0,54	0,48	0,45		0,43	0,40	0,34	0,30	0,30				
2517															1,06	1,00	0,96	0,94

	1 1/4	1 3/8	1 1/2	1 5/8	1 3/4	1 7/8	2	2 1/8	2 1/4	2 3/8	2 1/2	2 3/4	2 7/8	3	3 1/4	3 3/8	3 1/2	4
Type	Gewicht in kg (ca.) · weight in kg (ca.)																	
2517		0,43	0,43	0,40	0,70	0,70	0,34	0,30	0,30	0,30	0,30							
3020	2,30	2,20	2,20	2,00	2,00	2,40	1,90	1,80	1,80	1,70	1,60	1,60	1,50	1,50				
3030							2,90						2,20	2,20				
3535			4,90	4,80	4,50	4,30	4,20		3,90	3,90	3,80	3,60	3,50	3,50	3,40	3,24	3,10	
4040							7,50	7,40	7,20			6,80						
4545							12,70	12,70			12,00	11,70	11,30		10,90		9,90	9,00
5050															13,80			
6050																		

Nut nach britischem Standard
Keyway regarding British Standard

Zwischenbohrungen, die hier nicht aufgeführt sind, können kurzfristig hergestellt werden.
In-between bores which aren't listed can be manufactured.

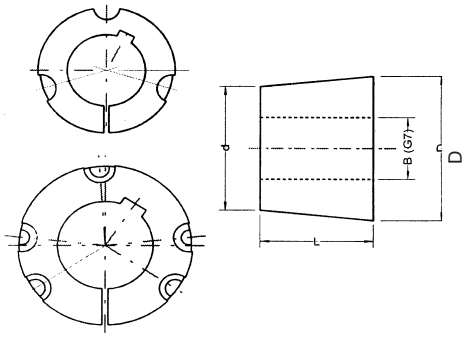

Montageanleitung für Taper Spannbuchsen • Installation instructions for taper bushes

Einbau:

1. Alle blanken Oberflächen, wie Bohrung und Kegel der Taper Spannbuchse sowie die kegelige Bohrung der Scheibe säubern und entfetten. Taper Spannbuchse in die Nabe einsetzen und alle Bohrungen zur Deckung bringen /halbe Gewindebohrungen müssen jeweils halben glatten Bohrungen gegenüberstehen).
2. Gewindestift (Gr.1008–3030) bzw. Zylinderschrauben (Gr. 3525–6050) leicht einölen und einschrauben. Schrauben noch nicht festziehen.
3. Welle säubern und entfetten. Scheibe mit Taper Spannbuchse bis zur gewünschten Lage auf die Welle schieben.
4. Bei Verwendung einer Paßfeder ist diese zuerst in die Nut der Welle einzulegen. Zwischen der Paßfeder und der Bohrungsnut muss ein Rückenspiel vorhanden sein.
5. Mittels Schraubendreher, DIN 911, Gewindestifte bzw. Zylinderschrauben gleichmäßig mit den in der Tabelle angegebenen Anzugsmomenten anziehen.
6. Nach kurzer Betriebszeit 1/2 bis 1 Stunde Anzugsmoment der Schrauben überprüfen und evtl. korrigieren.
7. Um das Eindringen von Fremdkörpern zu verhindern, leere Bohrungen mit Fett füllen.

Ausbau:

1. Alle Schrauben lösen. Je nach Buchsengröße ein oder zwei Schrauben ganz herausschrauben und in die Abdrückbohrungen einschrauben.
2. Die Schraube bzw. Schrauben gleichmäßig anziehen, bis sich die Buchse aus der Nabe löst und die Scheibe sich frei auf der Welle bewegen läßt.
3. Scheibe mit Buchse von der Welle abnehmen.

To assemble:

1. Clean and degrease the bore and taper surfaces of the bush and the tapered bore of the pulley. Insert the bush in the pulley hub and line up the holes (half thread holes must line up with half straight holes).
2. Lightly oil the socket set screw (bush size 1008 to 3030) or the head screw (bush size 3525 to 6050) and screw them in, do not tighten yet.
3. Clean and degrease the shaft. Fit pulley on shaft and locate in desired position.
4. When using a key it should first be fitted in the shaft keyway. There should be a top clearance between the key and the keyway in the bore.
5. Using a hexagon socket wrench (DIN 911) gradually tighten the socket set/head screws in accordance with the torques as listed in the schedule of screw tightening torques.
6. When the drive has been operating and load for a short period (1/2 to 1 hour) check and ensure that the screws remain at the appropriate tightening torque.
7. In order to eliminate the ingress of dirt fill all empty holes with grease.

Removal:

1. Slacken all screws. Depending on the size of the bush remove one or two. After oiling point and thread of socket set screws or under head and thread of head screws insert them into the jacking off hole(s) in bush.
2. Tighten screw(s) uniformly and alternately until the bush is loose in the hub and pulley is free on the shaft.
3. Remove pulley/bush assembly from shaft.

Type	Buchse bush				Nabe hub			Befestigung tightening
	∅ max.	L	D	d	GG	St		d x l x sw BSW x mm
1008	25	20,3	35,20	32	55	49	2 socket set screws	1/4 x 1/2 x 3
1108	28	20,3	38,28	36	60	52		
1210	32	25,4	47,62	44	80	73		3/8 x 5/8 x 5
1215	32	38,1	47,62	42	73	67		
1310	35	25,4	50,80	47	85	76		
1610	42	25,4	57,15	54	90	82		
1615	42	38,1	57,15	52	82	76		
2012	50	30,5	69,85	66	110	98		7/16 x 7/8 x 5
2517	65	43,2	85,73	80	125	111		1/2 x 1 x 6
2525	50	63,5	85,73	77	120	110		
3020	75	50,8	107,95	101	155	143		5/8 x 1 1/4 x 8
3030	75	76,2	107,95	97	146	137		
3525	100	63,5	127,00	118	178	165	3 head screws	1/2 x 1 1/2 x 10
3535	90	89	127,00	115	178	165		
4030	115	76,2	146,05	135	215	197		5/8 x 1 3/4 x 12
4040	100	101	146,05	132	215	197		
4535	125	89	161,93	150	240	222		3/4 x 2 x 14
4545	115	114	161,93	146	240	222		
5040	125	101	177,80	164	265	241		7/8 x 2 5/16 x 14
5050	125	127	177,80	160	265	241		
6050	150	127	235	217	432	350		M33 x 90 x 50

Regelscheiben für Taperspannbuchsen
Variable speed pulleys for taperbushes

Type	Buchse	max. Bohrung mit DIN Nut max.bore with DIN-keyway	Wirkdurchmesser pitch diameter dm mittel medium	Wirkdurchmesser pitch diameter dw_1 - dw_2 min - max	Regelfaktor regulating factor	Verstellfaktor adjusting factor	Riemenleistung in kW für n = 1450 Upm nominal power in kW for n = 1450 rpm dw_1 - dw_2	Gesamtlänge total length	Gewicht weight kg
RST 84Z1	1108	25	71	62 - 80	1,29	1,64	0,8 - 1,6	28	0,65
RST 95Z1	1108	25	82	73 - 91	1,24	1,64	1,3 - 2,1	30	0,85
RST 100Z1	1108	25	87	78 - 96	1,23	1,64	1,5 - 2,3	30	1,0
RST 108Z1	1108	30	97	90 - 104	1,16	1,45	2,0 - 2,7	35	1,3
RST 108A1	1210	24	89	76 - 102	1,34	1,64	1,0 - 2,8	40	1,8
RST 120A1	1210	30	101	88 - 114	1,29	1,64	1,8 - 3,7	35	1,6
RST 129A1	1210	30	110	97 - 123	1,26	1,64	2,5 - 4,2	35	1,9
RST 139A1	1610	40	121	109 - 133	1,22	1,54	3,4 - 5,0	35	2,5
RST 146A1	1610	40	128	116 - 140	1,20	1,54	3,8 - 5,5	35	2,7
RST 156A1	1610	40	138	126 - 150	1,19	1,54	4,5 - 6,2	35	3,1
RST 164A1	1610	40	146	134 - 158	1,18	1,54	5,1 - 6,7	35	3,5
RST 177A1	2012	50	160	149 - 171	1,15	1,45	6,1 - 7,5	40	4,3
RST 187A1	2012	50	170	159 - 181	1,14	1,45	6,8 - 8,2	40	4,7
RST 178B1	2012	50	155	139 - 171	1,23	1,64	5,9 - 9,3	40	4,3
RST 187B1	2012	50	164	148 - 180	1,22	1,64	6,8 - 10,3	40	4,7
RST 120A2	1215	30	101	88 - 114	1,29	1,64	3,6 - 7,4	65	4,4
RST 129A2	1215	30	110	97 - 123	1,26	1,64	5,0 - 8,4	65	4,6
RST 139A2	1615	40	121	109 - 133	1,22	1,54	6,8 - 10,0	70	4,9
RST 146A2	1615	40	128	116 - 140	1,20	1,54	7,6 - 11,0	70	5,3
RST 156A2	1615	40	138	126 - 150	1,19	1,54	9,0 - 12,4	70	5,7
RST 164A2	1615	40	146	134 - 158	1,18	1,54	10,2 - 13,4	70	6,1
RST 177A2	2012	50	160	149 - 171	1,15	1,45	12,2 - 15,0	90	8,1
RST 187A2	2012	50	170	159 - 181	1,14	1,45	13,6 - 16,4	90	8,7
RST 178B2	2012	50	155	139 - 171	1,23	1,64	11,8 - 18,6	90	8,1
RST 187B2	2012	50	164	148 - 180	1,22	1,64	13,6 - 20,6	90	8,7

Alle Maße in mm · all dimensions in mm

Regelbereiche für Regelscheiben
Adjustment range for variable speed pulleys

Type	10/Z SPZ-Riemen SPZ-belts	13/A SPA-Riemen SPA-belts	17/B SPB-Riemen SPB-belts	Verstellfaktor adjusting factor RS	Verstellfaktor adjusting factor RST
84 Z1	62 - 80	* 62 - 78	-	1,23	1,64
95 Z1	73 - 91	* 73 - 89	-	1,23	1,64
100 Z1	78 - 96	* 78 - 94	-	1,23	1,64
108 Z1	90 - 104	* 86 - 102	-	1,45	1,45
108 A1/A2	76 - 96	76 - 102	* 84 - 101	1,64	*1,64
120 A1/A2	88 - 104	88 - 114	* 93 - 113	1,64	1,64
129 A1/A2	97 - 115	97 - 123	*102 - 122	1,54	1,64
139 A1/A2	109 - 125	109 - 133	*114 - 132	1,54	1,54
146 A1/A2	116 - 132	116 - 140	*121 - 139	1,54	1,54
156 A1/A2	126 - 142	126 - 150	*131 - 149	1,54	1,54
164 A1/A2	134 - 150	134 - 158	139 - 157	1,54	1,54
177 A1/A2	149 - 163	149 - 171	154 - 170	1,45	1,45
187 A1/A2	159 - 173	159 - 181	164 - 180	1,45	1,45
160 B2	117 - 135	117 - 142	121 - 153	1,64	-
178 B1/B2	135 - 153	135 - 160	139 - 171	1,64	1,64
187 B1/B2	144 - 162	144 - 169	148 - 180	1,64	1,64
200 B1/B2	160 - 175	160 - 182	163 - 193	1,54	-
215 B1/B2	175 - 190	175 - 197	178 - 208	1,54	-
226 B1/B2	186 - 201	186 - 208	189 - 219	1,54	-
244 B1/B2	206 - 219	206 - 226	211 - 237	1,45	-
250 B2	212 - 225	212 - 232	217 - 243	1,45	-
256 B1/B2	218 - 231	218 - 238	223 - 249	1,45	-
320 B2	282 - 295	282 - 302	287 - 313	1,45	-
335 B2	297 - 310	297 - 317	302 - 328	1,45	-
		* nur Profil 13	* nur Profil 17		* nur bei A1

Achtung! Zweirillige Regelscheiben möglichst nur mit dem dafür vorgesehenen Profil verwenden.
Attention! Variable speed pulleys with two grooves are just for use with their designated profile.

RS = Regelscheibe mit Bohrung, Nut und Stellschraube · Variable speed pulleys with bore, keyway and set screw
RST = Regelscheibe für Taperspannbuchsen · Variable speed pulleys with taperbushes

Regelscheiben mit Bohrung, Nut und Stellschraube

Variable speed pulleys with bore, keyway and set screw

Type	max. Bohrung max. bore	Wirkdurchmesser pitch diameter dm mittel medium	dw_1 - dw_2 min - max	Regelfaktor regulating factor	Verstellfaktor adjusting factor	Riemenleistung in kW für n = 1450 Upm nominal power in kW for n = 1450 rpm dw_1 - dw_2	Gesamtlänge total length	Gewicht weight kg
RS 84Z1	20	71	62 - 80	1,29	1,23	0,8 - 1,6	35	0,6
RS 95Z1	20	82	73 - 91	1,24	1,23	1,3 - 2,1	35	0,8
RS 100Z1	20	87	78 - 96	1,23	1,23	1,5 - 2,3	35	1,0
RS 108Z1	24	97	90 - 104	1,16	1,45	2,0 - 2,7	40	1,7
RS 108A1	24	89	76 - 102	1,34	1,64	1,0 - 2,8	40	1,8
RS 120A1	28	101	88 - 114	1,29	1,64	1,8 - 3,7	40	1,8
RS 129A1	30	110	97 - 123	1,25	1,54	2,5 - 4,2	45	2,1
RS 139A1	30	121	109 - 133	1,22	1,54	3,4 - 5,0	45	2,2
RS 146A1	30	128	116 - 140	1,20	1,54	3,8 - 5,5	45	2,4
RS 156A1	40	138	126 - 150	1,19	1,54	4,5 - 6,2	45	3,2
RS 164A1	40	146	134 - 158	1,18	1,54	5,1 - 6,7	45	3,6
RS 177A1	50	160	149 - 171	1,15	1,45	6,1 - 7,5	65	6,0
RS 187A1	50	170	159 - 181	1,14	1,45	6,8 - 8,2	65	6,5
RS 178B1	50	155	139 - 171	1,23	1,64	5,9 - 9,3	65	6,0
RS 187B1	50	164	148 - 180	1,22	1,64	6,8 - 10,3	65	6,5
RS 200B1	50	178	163 - 193	1,18	1,54	8,5 - 11,7	60	7,0
RS 215B1	50	193	178 - 208	1,17	1,54	5,0 - 8,4	60	7,4
RS 226B1	50	204	189 - 219	1,16	1,54	10,1 - 13,2	60	7,6
RS 244B1	60	224	211 - 237	1,12	1,45	11,3 - 14,2	70	9,7
RS 256B1	60	236	223 - 249	1,12	1,45	14,6 - 17,2	70	11,6
RS 108A2	28	89	76 - 102	1,34	1,64	2,0 - 5,6	70	3,5
RS 120A2	30	101	88 - 114	1,29	1,64	3,6 - 7,4	65	4,8
RS 129A2	30	111	99 - 123	1,26	1,54	5,0 - 8,4	70	5,2
RS 139A2	40	121	109 - 133	1,22	1,54	6,8 - 10,0	70	5,8
RS 146A2	40	128	116 - 140	1,20	1,54	7,6 - 11,0	70	5,8
RS 156A2	40	138	126 - 150	1,19	1,54	9,0 - 12,4	70	6,1
RS 164A2	40	146	134 - 158	1,18	1,54	10,2 - 13,4	70	6,5
RS 177A2	50	160	149 - 171	1,15	1,45	12,2 - 15,0	90	9,2
RS 187A2	50	170	159 - 181	1,14	1,45	13,6 - 16,4	90	9,8
RS 160B2	42	137	121 - 153	1,26	1,64	8,0 - 14,8	88	6,3
RS 178B2	50	155	139 - 171	1,23	1,64	11,8 - 18,6	90	9,2
RS 187B2	50	164	148 - 180	1,22	1,64	13,6 - 20,6	90	9,8
RS 200B2	50	178	163 - 193	1,18	1,54	17,0 - 23,4	105	11,5
RS 215B2	50	193	178 - 208	1,17	1,54	20,2 - 26,4	105	11,5
RS 226B2	50	204	189 - 219	1,16	1,54	22,6 - 28,4	105	11,8
RS 244B2	60	224	211 - 237	1,12	1,45	27,0 - 32,0	110	14,3
RS 250B2	60	230	217 - 243	1,12	1,45	28,0 - 33,2	110	14,3
RS 256B2	60	236	223 - 249	1,12	1,45	29,2 - 34,4	110	17,2
RS 320B2	60	300	287 - 313	1,09	1,45	41,0 - 45,6	110	36,7
RS 355B2	60	315	302 - 328	1,09	1,45	43,6 - 48,4	110	41,0

Alle Maße in mm · all dimensions in mm

Gebrauchsanweisung · Using instructions

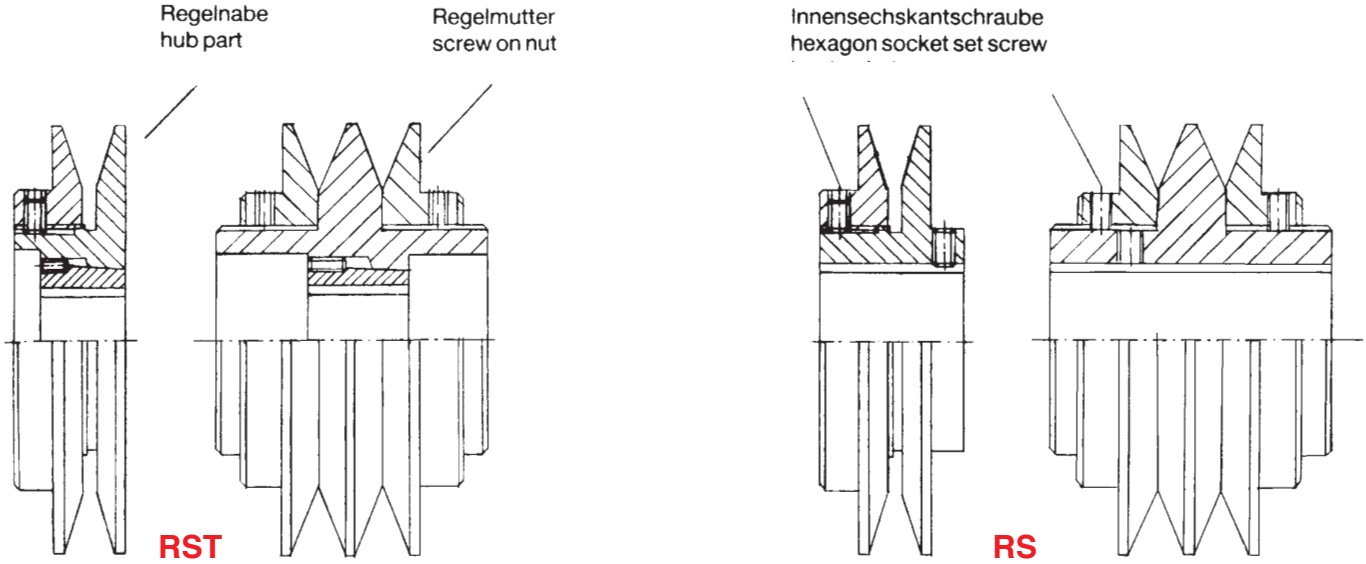

Die Regelscheiben bestehen aus einer Regelnabe mit Taper Spannbuchse bzw. mit Bohrung und Nut und einer bzw. zwei Regelmuttern.
Die Regelmutter kann man auf der Nabe um je 1/4 Umdrehung mittels eines Feingewindes feinstufig verstellen.

Die jeweils erreichbaren kleinsten und größten Wirkdurchmesser für die einzelnen Profile finden Sie in den Tabellen.
Die Sicherung der Regelmutter erfolgt bei den Regelscheiben aus GG durch 4 Innensechskantschrauben mit Schneidring, eine von den Schrauben wird in eine Nut gedreht. Die anderen 3 Schrauben werden auf die Abflachungen fest aufgeschraubt.

Bei kleinen Achsabständen möglichst einrillige Scheiben verwenden.

Die angegebenen Leistungswerte sind dem min. und max. Wirk-Ø zugeordnet.
min-Ø für SPZ = 63 mm; für SPA = 90 mm; für SPB = 140 mm.
Der Verstellfaktor gibt den Wert an, um den sich der Wirk-Ø bei 1/4-Umdrehung der Regelmutter verändert.

Beispiel:

$$\frac{\text{max. Wirk-Ø n. Tabelle - Soll-Wirk-Ø}}{\text{4 x Verstellfaktor nach Tabelle}} = \frac{181 - 165}{4 \times 1{,}45} = 2\ ^3/_4 \text{ Umdrehung der Regelmutter}$$

Variable speed pulleys consist of hub part with taper or cylindric bore and one or two screw on nuts.
The screw on nut can be adjusted at hub part every quarter turning at sensitive thread.

Maximum and minimum possible pitch diameter regarding to used profile you will find at dimension list.

Fixing of screw on part is be done by 4 hexagon socket set screws with cutting ring, one of the screws must be turned inside the keyway at hub part, the three other ones will be fixed at flat areas atsides.

Values for transferable power of V-belts are regarding to minimum and maximum pitch diameter for 1450 rpm.

Allowed minimum pitch diameters:
SPZ = 63 mm; SPA = 90 mm; SPB = 140 mm

The adjusting factor gives the value for changing of pitch diameter each quarter turning of screw on nut.

Example:
To adjust type RS 187 A1 to pitch diameter 165 mm. At totally closed pulley pitch diameter is 181 mm.
So you have to calculate:

$$\frac{\text{max. pcd - wished pcd}}{\text{4 x adjusting factor}} = \frac{181 - 165}{4 \times 1{,}45} = 2\ ^3/_4 \text{ turns of screw on nut}$$

Bezeichnung			Designation
RST	=	Regelscheibe für Taper Spannbuchse	Variable speed pulley for taper bush
RS	=	Regelscheibe mit Bohrung, Nut und Stellschraube	Variable speed pulley with bore, keyway and set screw
84	=	Außendurchmesser	outside diameter
Z	=	Schmalkeilriemenprofil SPZ	V-belt type SPZ
1	=	Rillenzahl	number of grooves

Datenblatt Keilriemen und Kraftbänder
Data Sheet v-belts and banded belts

Keilriemen · v-belts

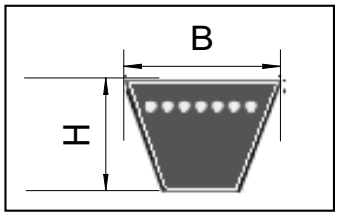

Ummantelt · wrapped

Profil Profile	Länge mm length	Querschnitt B x H cross section W x H mm	Winkel angle	Gewicht weight kg/m	Vmax belt speed m/s	fb max bending frequency 1/s	dw min min.pulley diameter mm	Temperatur-bereich temparature range C°	Anzahl der Zugstränge number of cord cables
DIN 7753	**Ld**								
SPZ	512 - 3550	9,7 x 8	40°	0,086	40	100	63	-40 – 100	6
SPA	732 - 4750	12,7 x 10	40°	0,128	40	100	90	-40 – 100	8
SPB	1250 - 8000	16,3 x 13	40°	0,210	40	100	140	-40 – 100	7
SPC	2000 - 14000	22 x 18	40°	0,390	40	100	224	-40 – 100	8
DIN 2215	**Li**								
Z/10	525 - 2500	10 x 6	40°	0,057	30	60	45	-40 – 80	5
A/13	560 - 4500	13 x 8	40°	0,108	30	60	71	-40 – 80	7
B/17	630 - 8000	17 x 11	40°	0,179	30	60	112	-40 – 80	7

Flankenoffen gezahnt · raw edge cogged

DIN 7753	**Ld**								
XPZ	512 - 3550	9,7 x 8	40°	0,075	50	120	50	-40 – 100	6
XPA	707 - 4000	12,7 x 10	40°	0,112	50	120	63	-40 – 100	8
XPB	1250 - 6000	16,3 x 13	40°	0,184	50	120	100	-40 – 100	7
XPC	2000 - 6700	22 x 18	40°	0,343	50	120	160	-40 – 100	8

Kraftbänder · banded belts

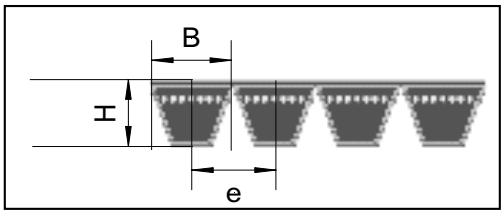

Ummantelt · wrapped

										Mittenabstand Centre distance e mm
DIN 7753	**Ld**									
SPZ	1562 - 2240	9,7 x 11	40°	0,119	30	60	71	-40 – 100	6	12+/-0,3
SPA	732 - 4750	12,7 x 10	40°	0,128	40	60	100	-40 – 100	8	15+/-0,3
SPB	1250 - 8000	16,3 x 13	40°	0,210	40	60	160	-40 – 100	7	19+/-0,3
SPC	2000 - 14000	22 x 18	40°	0,390	40	60	250	-40 – 100	8	25,5+/-0,5
DIN 2215	**Li**									
A/HA	1300 - 2500	13 x 11	40°	0,162	30	60	85	-40 – 100	7	12+/-0,3
B/HB	1700 - 9200	17 x 14,3	40°	0,260	30	60	118	-40 – 100	7	17+/-0,3
RMA/MPTA	**La**									
3V	1300 - 2500	9,5 x 11	40°	0,113	30	60	71	-40 – 100	6	10,3+/-0,25
5V	1600 - 9017	15,9 x 16,5	40°	0,262	30	60	160	-40 – 100	7	17,5+/-0,5
8V	2540 - 12065	25 x 27	40°	0,685	30	60	315	-40 – 100	9	28,6+/-0,8

Flankenoffen gezahnt · raw edge cogged

DIN 7753	**Ld**									
XPA	1700 - 2182	12,7 x 13	40°	0,172	40	100	75	-40 – 100	8	15+/-0,3
XPB	2100 - 3350	16,3 x 16,5	40°	0,231	40	100	112	-40 – 100	7	19+/-0,3

weitere Typen und Längen auf Anfrage · other types and lengths on request

Technische Liste Flachriementriebe

Dimensions list for flat belt pulleys

Inhalt	Index	Seite
Technische Informationen	Technical information	1-4
Taper-Flachriemenscheiben	Flat belt pulleys	5-8
Taper-Spannbuchsen	Taper bushes	9
Übertragbare Drehmomente	Transmittable turning moments	10
X-Motorspannschlitten	X-Motorbase	11
So finden Sie uns	How to find us	12

Einige Bemerkungen zu Flachriementrieben

Der Flachriementrieb findet heute wieder mehr Verbreitung, da er einige Vorteile gegenüber dem Keilriementrieb aufweisen kann:

- Hoher Wirkungsgrad, bis zu 99 % (Keilriementrieb einrillig ca. 97 %, mehrrillig ca. 92 %).
- Die Lebensdauer gegenüber einem Keilriementrieb ist 4 mal so hoch.
- Die Geräuschemission ist 10 - 20 db geringer als beim Keilriementrieb.
- Nahezu verschleißfreier Betrieb und damit Wartungsarmut, ein Nachspannen ist normalerweise nicht nötig.

Für den Einsatz von Flachriementrieben ist jedoch zu beachten, daß für einen einwandfreien Betrieb eine stabile Konstruktion vorliegen muss, die ein korrektes Ausrichten der Flachriemenscheiben dauerhaft gewährleistet.
Die Anschaffungskosten für einen Flachriementrieb sind höher als für einen Keilriementrieb.

Montageanleitung

Jeder Flachriementrieb muss entsprechend der Antriebsdaten dimensioniert werden, wobei die errechnete Auflagendehnung bei der Montage beachtet werden muss.
Auf dem Riemen wird eine definierte Länge markiert, die nach dem Spannen um die Vorspannung länger sein muss (z.B. 1000 mm + 2 % = 1020 mm im gespannten Zustand).
Es ist ein exaktes Ausrichten der Flachriemenscheiben nötig, ein zu großer Fluchtfehler macht sich durch ein Abdriften des Riemens bemerkbar. Vor dem Probelauf die Scheiben in beiden Richtungen von Hand drehen um den Lauf des Riemens zu kontrollieren.
Bei Erstmontage: Erst mit 70 % der errechneten Auflagedehnung vorspannen, 30 - 60 Minuten in Betrieb nehmen und dann auf die endgültige Vorspannung erhöhen.
Ein Nachspannen ist nach dem Erreichen der vorgegebenen Vorspannung normalerweise nicht mehr erforderlich.

Einsatz von Flachriemenscheiben mit Bund

Gerade im Einsatz in der Lüftungsindustrie kommen verstärkt Flachriemenscheiben mit Bund zum Einsatz, um das Abdriften der Riemen während der Anlaufphase zu unterbinden.
Dauerhafter Kontakt des Riemens mit dem Bund führt zur Zerstörung des Riemens, es muss also auch unbedingt auf korrektes Ausrichten der Scheiben geachtet werden.

Kranzform für Flachriemenscheiben nach DIN 111 / ISO 100

Wölbhöhe h [mm]

d [mm]	Kranzbreite b [mm] width of border							n max ca.
	32	50	80	100	125	160	200	[1/min]
63	0,3							12.130
67	0,3							11.400
71	0,3							10.760
75	0,3							10.190
80	0,3	0,3	0,3					9.550
85	0,3	0,3						8.990
90	0,3	0,3	0,3	0,3				8.490
95	0,3	0,3						8.040
100	0,3	0,3	0,3	0,3				7.640
106	0,3	0,3						7.210
112	0,3	0,3						6.820
118	0,3	0,3						6.470
125	0,3	0,3	0,4	0,4	0,4			6.110
132	0,3	0,3	0,4					5.790
140	0,3	0,3	0,4	0,4	0,4			5.460
150	0,3	0,3	0,4	0,4	0,4	0,4		5.090
160	0,3	0,3	0,4	0,4	0,5	0,5		4.770
170		0,3	0,4					4.490
180	0,3	0,3	0,4	0,4	0,5	0,5		4.240
190	0,3	0,3	0,4					4.020
200	0,3	0,3	0,5	0,5	0,6	0,6		3.820
212	0,3	0,3	0,5	0,5				3.600
224	0,3	0,3	0,5	0,5	0,6	0,6		3.410
236	0,3		0,5	0,5	0,8			3.240
250	0,3	0,3	0,5	0,5	0,8	0,8		3.060
265	0,3				0,8			2.885
280	0,3	0,3	0,5	0,5	0,8	0,8	0,8	2.730
300		0,3	0,5	0,5				2.550
315	0,3	0,3	0,5	0,5	0,8	0,8	0,8	2.430
335				0,5	0,8			2.280
355	0,3	0,3	0,5	0,5	0,8	0,8	0,8	2.150
400	0,3	0,3	0,6	0,6	1,0	1,0	1,0	1.910
450	0,3	0,3	0,6	0,6	1,0	1,0	1,0	1.700
500	0,3	0,3	0,6	0,6	1,0	1,0	1,0	1.530
560		0,3	0,6	0,6	1,2	1,2	1,2	1.360
630	0,3	0,3	0,6	0,6	1,2	1,2	1,2	1.210

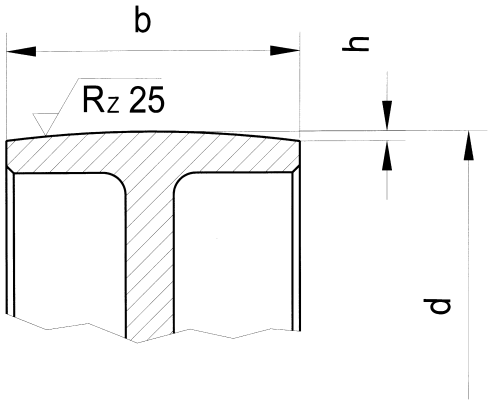

Material	Voll-/Boden-Scheibe	Speichen-Scheibe
Aluminium	50	45
GG 20	40	35
GG 25	42	38
GG 40	60	54
GGG 40	60	54
GGG 50	60	54
GGG 70	80	70
Stahl	>80	>70

Scheiben mit Wölbhöhenangabe sind ab Lager lieferbar. Andere Abmessungen und Ausführungen bitte Anfragen.

Pulleys with bulging height indication are available ex -stock. Please inquire regarding other dimensions and versions.

Zulässige Umfangsgeschwindigkeiten in m/s für verschiedene Materialien.

Admissible peripheral velocities in m/s for various materials. Material of the flat belt pulleys kept in stock: GG 20.25

Wuchtung in einer Ebene nach G 6,3 für n = 1450 ^{1}/min bzw. 30 m/s ab d = 355 mm

Balancing quality grade G 6,3 for n = 1450 ^{1}/min or 30 m/s as from d = 355 mm

Ausführung von Taper-Flachriemenscheiben
Execution of Taper Flat belt pulleys

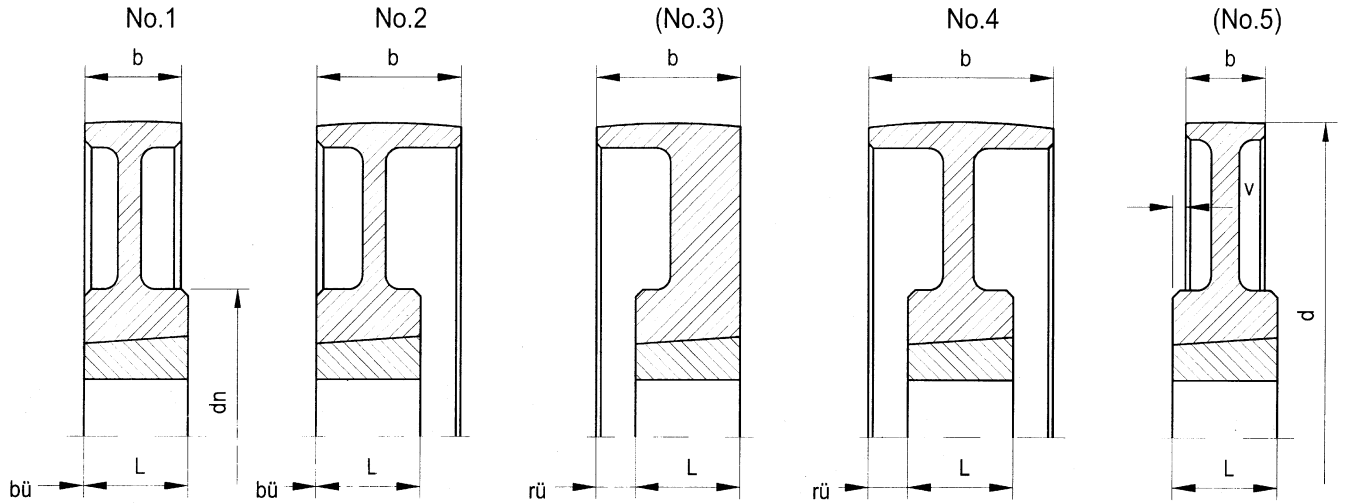

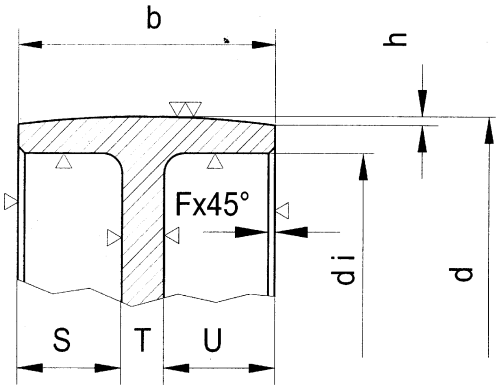

Material: GG 22-25
Design: All pulleys as solid type or plate type with or without holes.

Bezeichnungen:			Designation:	Désignation:
b	=	Kranzbreite	width of border	largeur de jante
l	=	Nabenlänge	length of hub	longieur de moyeu
L	=	Lage zum Kranz	position to rim	position par rapporte á lajante:
bü	=	Bündig	precise	affleure
rü	=	Rücksprung	behind	emboitment
v	=	Vorsprung	in front	portée

Ausführung:			Execution:	Exécution:
●	=	Vollscheibe	solid pulley	poulie pleine
○	=	Bodenscheibe (mit o. ohne Spiegel)	plate pulley (with or without holes)	poulie á toile (sans ou avec miroir)

Technische Änderungen vorbehalten
Technical modification allowed

b = 32

d	Buchse bush	Nabe hub Länge length	Nabe hub Lage Position	Bild illustr.	Typ type	S	T	U	Gewicht weight kg
63	1108	23	bü	2	●	0	23	9	0,40
67	1108	23	bü	2	●	0	23	9	0,45
71	1210	26	bü	2	●	0	26	6	0,52
75	1210	26	bü	2	●	0	26	6	0,61
80	1210	26	bü	2	●	0	26	6	0,70
85	1210	26	bü	2	●	0	26	6	0,78
90	1610	26	bü	2	●	0	26	6	0,80
95	1610	26	bü	2	●	0	26	6	0,96
100	1610	26	bü	2	●	0	26	6	1,04
106	1610	26	bü	2	●	0	26	6	1,18
112	1610	32	bü	2	●	0	26	6	1,30
118	1610	26	bü	2	●	0	26	6	1,60
125	1610	26	bü	2	●	0	26	6	1,66
132	2012	32	bü	2	●	0	26	6	2,06
140	2012	32	bü	2	●	0	32	0	1,90
150	2012	32	bü	2	○	10	12	10	3,00
160	2012	32	bü	2	○	8	14	10	3,50
180	2012	32	bü	2	○	12	8	12	3,80
190	2517	45	bü	2	○	12	8	12	4,15
200	2517	45	bü	1	○	12	8	12	4,32
212	2517	45	bü	1	○	12	8	12	4,70
224	2517	45	bü	1	○	12	8	12	4,90
236	2517	45	bü	1	○	12	8	12	5,40
250	2517	45	bü	1	○	12	8	12	5,60
265	2517	45	bü	1	○	9	14	9	5,90
280	2517	45	bü	1	○	13	9	10	6,20
315	2517	45	bü	1	○	11	12	8	7,60
355	2517	45	bü	1	○	10	12	10	11,10
400	2517	45	bü	1	○	8	16	8	14,60
450	2517	45	bü	1	○	9	14	9	16,20
500	3020	52	bü	1	○	10	10	12	14,00
630	3020	52	bü	1	○	10	10	12	17,00

b = 50

d	Buchse bush	Nabe hub Länge length	Nabe hub Lage Position	Bild illustr.	Typ type	S	T	U	Gewicht weight kg
63	1108	23	bü	2	●	0	23	27	0,45
80	1210	26	bü	2	●	0	26	24	0,90
85	1210	26	bü	2	●	0	26	24	1,20
90	1610	26	bü	2	●	0	26	24	1,60
95	1610	26	bü	2	●	0	26	24	1,60
100	1610	26	bü	2	●	0	26	24	1,60
106	1610	26	bü	2	●	0	26	24	1,80
112	2012	32	bü	2	●	0	32	18	1,82
118	2012	32	bü	2	●	0	32	18	1,88
125	2012	32	bü	2	●	0	32	18	2,60
132	2012	32	bü	2	●	0	32	18	2,80
140	2012	32	bü	2	●	0	32	18	3,20
150	2012	32	bü	2	●	0	32	18	3,60
160	2012	32	bü	2	○	10	25	15	4,12
170	2517	45	bü	2	○	10	25	15	4,60
180	2517	45	bü	2	○	10	25	15	5,00
190	2517	45	bü	2	○	10	25	15	5,50
200	2517	45	bü	2	○	20	10	20	6,30
212	2517	45	bü	2	○	20	10	20	6,50
224	2517	45	bü	2	○	20	10	20	7,00
250	2517	45	bü	2	○	20	10	20	7,50
280	2517	45	bü	2	○	20	10	20	8,50
300	3020	45	bü	2	○	19	12	19	10,00
315	3020	52	bü	1	○	18	14	18	11,20
355	3020	52	bü	1	○	19	14	17	12,80
400	3020	52	bü	1	○	19	14	17	17,20
450	3020	52	bü	1	○	17	18	15	16,00
500	3535	89	bü	1	○	17	18	15	17,20
560	3535	89	bü	1	○	17	18	15	18,10
630	3020	52	bü	1	○	17	18	15	19,20

b = 80

d	Buchse bush	Nabe hub Länge length	Nabe hub Lage Position	Bild illustr.	Typ type	S	T	U	Gewicht weight kg
80	1615	38	bü	2	●	21	38	21	1,50
90	1615	38	bü	2	●	0	38	42	1,90
100	1615	38	bü	2	●	0	38	42	2,40
125	2517	45	bü	2	●	0	45	35	3,40
132	2517	45	bü	2	●	0	45	35	3,90
140	2517	45	bü	2	●	0	45	35	4,16
150	2517	45	bü	2	●	0	45	35	5,00
160	2517	45	bü	2	●	0	45	35	5,90
170	2517	45	bü	2	●	0	45	35	7,10
180	2517	45	bü	2	●	30	10	40	8,50
190	2517	45	bü	2	○	30	10	40	9,50
200	2517	45	bü	2	○	30	10	40	6,00
212	3020	52	bü	2	○	30	15	35	11,80
224	3020	52	bü	2	○	30	15	35	10,80
236	3020	52	bü	2	○	30	15	35	11,80
250	3020	52	bü	2	○	34	12	34	12,80
280	3020	52	bü	2	○	34	12	34	13,80
300	3020	52	bü	2	○	34	12	34	18,00
315	3020	52	bü	2	○	34	12	34	19,60
355	3030	77	bü	2	○	34	12	34	17,40
400	3535	89	bü	1	○	33	14	33	24,30
450	3535	89	bü	1	○	33	14	33	28,40
500	4040	102	bü	1	○	33	14	33	43,00
560	4040	102	bü	1	○	33	14	33	46,40
630	4545	114	v17	5	○	33	14	33	62,00

b = 100

d	Buchse bush	Nabe hub Länge length	Nabe hub Lage Position	Bild illustr.	Typ type	S	T	U	Gewicht weight kg
90	1615	38	rü 31	4	●	40	38	22	2,20
100	1615	38	rü 31	4	●	31	39	30	2,70
125	2517	45	rü 27	4	●	27	45	28	3,80
140	3020	52	bü	2	●	0	52	48	4,90
150	3020	52	bü	2	●	0	52	48	6,20
160	3020	52	bü	2	●	0	52	48	7,50
180	3020	52	bü	2	●	0	52	48	8,00
200	3020	52	bü	2	●	22	30	48	10,40
212	3020	52	bü	2	○	15	30	55	11,00
224	3020	52	bü	2	○	15	30	55	12,70
236	3020	52	bü	2	○	15	30	55	16,00
250	3020	52	bü	2	○	15	30	55	13,10
280	3020	52	bü	2	○	31	14	55	14,60
300	3020	52	bü	2	○	31	14	55	15,40
315	3020	52	bü	2	○	42	16	42	17,00
335	3020	52	bü	2	○	42	16	42	18,00
355	3030	52	bü	2	○	42	16	42	19,30
400	3535	89	bü	2	○	41	18	41	26,80
450	3535	89	bü	2	○	41	18	41	30,20
500	4040	102	bü	1	○	41	18	41	46,00
560	4040	102	bü	1	○	42	19	39	50,00
630	4545	114	bü	1	○	40	20	40	61,60

b = 125

d	Buchse bush	Nabe hub Länge length	Nabe hub Lage Position	Bild illustr.	Typ type	S	T	U	Gewicht weight kg
125	2517	45	rü 40	4	●	40	45	40	4,50
140	3030	77	bü	2	●	0	77	48	5,20
150	3030	77	bü	2	●	0	77	48	6,70
160	3030	77	bü	2	●	0	77	48	8,50
180	3030	77	bü	2	●	20	55	50	12,00
200	3030	77	bü	2	○	30	40	55	15,50
224	3030	77	bü	2	○	34	35	56	14,20
236	3030	77	bü	2	○	34	35	56	22,20
250	3030	77	bü	2	○	34	35	56	17,50
265	3030	77	bü	2	○	34	35	56	32,60
280	3030	77	bü	2	○	55	14	56	17,50
315	3030	77	bü	2	○	55	14	56	19,00
335	3535	89	bü	2	○	54	16	55	21,40
355	3030	77	bü	2	○	54	16	55	22,00
400	3535	89	bü	2	○	54	16	55	29,00
450	3535	89	bü	2	○	54	16	55	33,00
500	4040	102	bü	4	○	54	16	55	45,00
560	4040	102	bü	4	○	54	16	55	54,00
630	4545	114	bü	4	○	54	16	55	72,00

b = 160

d	Buchse bush	Nabe hub Länge length	Nabe hub Lage Position	Bild illustr.	Typ type	S	T	U	Gewicht weight kg
150	3030	77	bü	2	●	0	77	83	7,60
160	3030	77	bü	2	●	0	77	83	10,00
180	3030	77	bü	2	●	0	77	83	14,00
200	3030	77	bü	2	○	0	77	83	18,00
224	3030	77	bü	2	○	30	47	83	17,00
250	3030	77	bü	2	○	54	16	90	17,50
280	3535	89	bü	2	○	61	20	79	21,80
315	3535	89	bü	2	○	64	16	80	26,00
335	3535	89	bü	2	○	62	18	80	28,00
355	3535	89	bü	2	○	62	18	80	27,00
400	3535	89	bü	2	○	62	18	80	32,00
450	3535	89	bü	2	○	62	18	80	42,50
500	4040	102	rü 29	4	○	62	18	80	53,00
560	4040	102	rü 29	4	○	62	18	80	66,50
630	4545	114	rü 23	4	○	62	18	80	80,00

b = 200

d	Buchse bush	Nabe hub Länge length	Nabe hub Lage Position	Bild illustr.	Typ type	S	T	U	Gewicht weight kg
280	4040	102	bü	2	○	78	6	116	29,00
315	4040	102	bü	2	○	78	6	116	33,00
355	4040	102	bü	2	○	78	6	116	36,00
400	4040	102	bü	2	○	90	20	90	41,00
450	4040	102	bü	2	○	90	20	90	55,00
500	4545	114	rü 43	4	○	90	20	90	69,00
560	4545	114	rü 43	4	○	90	25	85	87,00
630	5050	127	rü 36	4	○	90	25	85	105,00

Flachriemenscheiben mit Bund · Flat belt pulleys with collar

ab Lager lieferbar · ex stock available

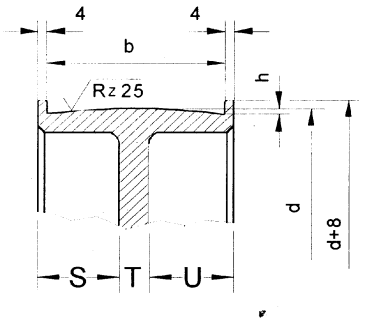

Bild 1

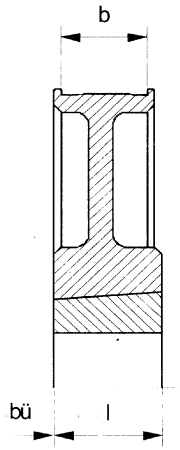

Bild 2

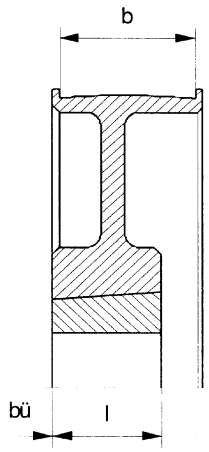

b = 32

d	Buchse bush	h	Nabe hub Länge length	Nabe hub Lage Position	Bild illustr.	Typ type	S	T	U	Gewicht weight kg
63	1108	0,3	23	bü	2	●	-	-	17	1,0
67	1108	0,3	23	bü	2	●	-	-	17	1,0
71	1210	0,3	26	bü	2	●	-	-	14	1,0
75	1210	0,3	26	bü	2	●	-	-	14	1,0
80	1210	0,3	26	bü	2	●	-	-	14	1,2
85	1210	0,3	26	bü	2	●	-	-	14	1,2
90	1610	0,3	26	bü	2	●	-	-	14	1,3
95	1610	0,3	26	bü	2	●	-	-	14	1,3
.100	1610	0,3	26	bü	2	●	-	-	14	1,3
106	1610	0,3	26	bü	2	●	-	-	15	1,5
112	1610	0,3	32	bü	2	●	-	-	14	1,6
118	1610	0,3	26	bü	2	●	-	-	14	2,0
125	1610	0,3	26	bü	2	●	-	-	14	2,1
132	2012	0,3	32	bü	2	●	-	-	8	2,6
140	2012	0,3	32	bü	2	●	-	-	7	2,6
150	2012	0,3	32	bü	2	●	13	5	14	3,8
160	2012	0,3	32	bü	2	●	13	5	14	4,4
180	2012	0,3	32	bü	2	○	14	4	14	4,8
190	2517	0,3	45	bü	1	○	15	3	14	4,8
200	2517	0,3	45	bü	1	○	15	3	14	5,0
212	2517	0,3	45	bü	1	○	15	3	14	5,4
224	2517	0,3	45	bü	1	○	15	3	14	5,6
236	2517	0,3	45	bü	1	○	15	2	15	6,2
250	2517	0,3	45	bü	1	○	14	3	15	6,4
280	2517	0,3	45	bü	1	○	14	3	15	7,1

b = 50

d	Buchse bush	h	Nabe hub Länge length	Nabe hub Lage Position	Bild illustr.	Typ type	S	T	U	Gewicht weight kg
100	1610	0,3	26	bü	2	●	-	-	32	3,0
106	1610	0,3	26	bü	2	●	-	-	32	3,0
112	2012	0,3	32	bü	2	●	-	-	26	3,2
118	2012	0,3	32	bü	2	●	-	-	26	3,2
125	2012	0,3	32	bü	2	●	-	-	26	3,5
132	2012	0,3	32	bü	2	●	-	-	26	3,5
140	2012	0,3	32	bü	2	●	-	-	26	3,7
150	2012	0,3	32	bü	2	●	-	-	26	4,2
160	2012	0,3	32	bü	2	●	8	14	28	4,8
180	2517	0,3	45	bü	2	○	23	4	23	5,8
190	2517	0,3	45	bü	2	○	22	4	24	6,4
200	2517	0,3	45	bü	2	○	23	5	22	6,8
212	2517	0,3	45	bü	2	○	22	6	22	7,0
224	2517	0,3	45	bü	2	○	24	5	21	7,3
236	2517	0,3	45	bü	2	○	23	4	23	7,6
250	2517	0,3	45	bü	2	○	23	4	23	8,1
280	2517	0,3	45	bü	2	○	22	7	21	9,2
300	3020	0,3	45	bü	2	○	21	5	24	11,0

Lagerprogramm Taper-Spannbuchsen

stocksurvey for taper bushes

Mit metrischer Bohrung · with metric bore

Ø	11	12	14	15	16	18	19	20	22	24	25	28	30	32	35	38	40	42	45	48	50	55	60	65	70	75	80
Type	Gewicht in kg (ca.) · weight in kg (ca.)																										
1008	0,13	0,12	0,12	0,11	0,11	0,11	0,10	0,10	0,10	0,09	**0,08**																
1108	0,16	0,16	0,15	0,15	0,14	0,13	0,12	0,11	0,10	0,10	0,10	**0,10**															
1210	0,28	0,28	0,27	0,27	0,26	0,25	0,24	0,23	0,22	0,22	0,21	0,21	0,20	**0,20**													
1215			0,39	0,39	0,38	0,36	0,34	0,32	0,30	0,28	0,26	0,24	0,22	**0,20**													
1310			0,32	0,31	0,30	0,28	0,27	0,26	0,25	0,24	0,22	0,20	0,19	0,17	**0,15**												
1610		0,41	0,39	0,38	0,37	0,35	0,34	0,33	0,32	0,30	0,29	0,28	0,26	0,24	0,23	0,22	0,20	**0,18**									
1615			0,60	0,60	0,57	0,55	0,53	0,50	0,47	0,44	0,41	0,38	0,35	0,32	0,29	0,26	0,23	**0,20**									
2012				0,74	0,73	0,71	0,69	0,66	0,63	0,60	0,57	0,54	0,51	0,48	0,45	0,43	0,40	0,37	0,34	0,30	0,30						
2517							1,06	1,03	1,00	0,98	0,98	0,94	0,91	0,88	0,83	0,81	0,79	0,77	0,74	0,69	0,67	0,65	0,63	**0,60**			
3020											2,50	2,45	2,35	2,25	2,20	2,15	2,10	2,05	2,00	1,95	1,85	1,80	1,75	1,65	1,60	1,50	
3030															3,75	3,65	3,50	3,35	3,20	3,05	2,90	2,75	2,60	2,40	2,30	2,15	

Ø	35	38	40	42	45	48	50	55	60	65	70	75	80	85	90	95	100	105	110	115	120	125	130	135	140	145	150
Type	Gewicht in kg (ca.) · weight in kg (ca.)																										
3525	3,66	3,56	3,45	3,34	3,23	3,13	3,02	4,12	2,80	2,70	2,60	2,50	2,40	2,30	2,20	2,10	2,00										
3535	5,13	4,98	4,83	4,68	4,53	4,38	4,23	5,78	3,94	3,80	3,66	3,52	3,38	3,24	3,10												
4030			6,22	6,10	5,76	5,70	5,63	5,55	5,40	5,25	5,10	4,95	4,80	4,65	4,50	4,35	4,20	4,05	3,90	**3,75**							
4040						7,60	7,50	7,40	7,20	7,00	6,80	6,60	6,40	6,20	6,00	5,80	**5,60**										
4535												8,81	8,50	8,11	7,72	7,33	7,02	6,63	6,24	5,85	5,46	5,07					
4545								12,70	12,40	12,00	11,70	11,30	10,90	10,40	9,90	9,40	9,00	8,50	8,00	7,50							
5040											12,14	12,00	11,52	11,04	10,56	10,08	9,60	9,12	8,64	8,16	7,68	7,20					
5050											15,17	15,00	14,40	13,80	13,20	12,60	12,00	11,40	10,80	10,20	9,60	9,00					
6050																28,50	27,80	27,00	26,40	25,40	24,60	23,70	22,80	21,80	20,80	19,80	18,80

0,0 = Liefergröße mit DIN Nut 6885/1 · size of delivery with DIN keyway 6885/1 • **0,0** = Liefergröße mit Flachnut · size of delivery with shallow keyway

Mit Inch Bohrung · with inch bore

Ø	1/2	5/8	3/4	7/8	1	1 1/8	1 1/4	1 3/8	1 7/16	1 1/2	1 5/8	1 3/4	1 7/8	2	3/4	7/8	1	1 1/8
Type	Gewicht in kg (ca.) · weight in kg (ca.)																	
1008	0,12	0,11	0,10	0,09	0,08													
1108	0,16	0,15	0,12	0,10	0,09	0,09												
1210		0,27	0,24	0,22	0,21	0,21	0,20											
1215			0,34		0,26	0,24	0,20											
1310	0,32	0,30		0,25	0,22		0,17											
1610	0,41	0,38	0,34	0,32	0,29	0,28	0,24	0,23	0,22	0,22	0,20							
1615	0,60	0,60	0,53	0,47	0,41	0,38	0,32			0,26								
2012			0,69	0,63	0,57	0,54	0,48	0,45		0,43	0,40	0,34	0,30	0,30				
2517															1,06	1,00	0,96	0,94

Ø	1 1/4	1 3/8	1 1/2	1 5/8	1 3/4	1 7/8	2	2 1/8	2 1/4	2 3/8	2 1/2	2 3/4	2 7/8	3	3 1/4	3 3/8	3 1/2	4
Type	Gewicht in kg (ca.) · weight in kg (ca.)																	
2517		0,43	0,43	0,40	0,70	0,70	0,34	0,30	0,30	0,30	0,30							
3020	2,30	2,20	2,20	2,00	2,00	2,40	1,90	1,80	1,80	1,70	1,60	1,60	1,50	1,50				
3030							2,90						2,20	2,20				
3535			4,90	4,80	4,50	4,30	4,20		3,90	3,90	3,80	3,60	3,50	3,50	3,40	3,24	3,10	
4040							7,50	7,40	7,20			6,80						
4545							12,70	12,70			12,00	11,70	11,30		10,90		9,90	9,00
5050															13,80			
6050																		

Nut nach britischem Standard
Keyway regarding British Standard

Zwischenbohrungen, die hier nicht aufgeführt sind, können kurzfristig hergestellt werden.
In-between bores which aren't listed can be manufactured.

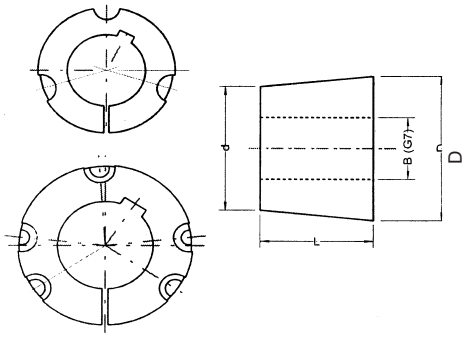

Montageanleitung für Taper Spannbuchsen • Installation instructions for taper bushes

Einbau:

1. Alle blanken Oberflächen, wie Bohrung und Kegel der Taper Spannbuchse sowie die kegelige Bohrung der Scheibe säubern und entfetten. Taper Spannbuchse in die Nabe einsetzen und alle Bohrungen zur Deckung bringen /halbe Gewindebohrungen müssen jeweils halben glatten Bohrungen gegenüberstehen).
2. Gewindestift (Gr.1008–3030) bzw. Zylinderschrauben (Gr. 3525–6050) leicht einölen und einschrauben. Schrauben noch nicht festziehen.
3. Welle säubern und entfetten. Scheibe mit Taper Spannbuchse bis zur gewünschten Lage auf die Welle schieben.
4. Bei Verwendung einer Paßfeder ist diese zuerst in die Nut der Welle einzulegen. Zwischen der Paßfeder und der Bohrungsnut muss ein Rückenspiel vorhanden sein.
5. Mittels Schraubendreher, DIN 911, Gewindestifte bzw. Zylinderschrauben gleichmäßig mit den in der Tabelle angegebenen Anzugsmomenten anziehen.
6. Nach kurzer Betriebszeit 1/2 bis 1 Stunde Anzugsmoment der Schrauben überprüfen und evtl. korrigieren.
7. Um das Eindringen von Fremdkörpern zu verhindern, leere Bohrungen mit Fett füllen.

Ausbau:

1. Alle Schrauben lösen. Je nach Buchsengröße ein oder zwei Schrauben ganz herausschrauben und in die Abdrückbohrungen einschrauben.
2. Die Schraube bzw. Schrauben gleichmäßig anziehen, bis sich die Buchse aus der Nabe löst und die Scheibe sich frei auf der Welle bewegen läßt.
3. Scheibe mit Buchse von der Welle abnehmen.

To assemble:

1. Clean and degrease the bore and taper surfaces of the bush and the tapered bore of the pulley. Insert the bush in the pulley hub and line up the holes (half thread holes must line up with half straight holes).
2. Lightly oil the socket set screw (bush size 1008 to 3030) or the head screw (bush size 3525 to 6050) and screw them in, do not tighten yet.
3. Clean and degrease the shaft. Fit pulley on shaft and locate in desired position.
4. When using a key it should first be fitted in the shaft keyway. There should be a top clearance between the key and the keyway in the bore.
5. Using a hexagon socket wrench (DIN 911) gradually tighten the socket set/head screws in accordance with the torques as listed in the schedule of screw tightening torques.
6. When the drive has been operating and load for a short period (1/2 to 1 hour) check and ensure that the screws remain at the appropriate tightening torque.
7. In order to eliminate the ingress of dirt fill all empty holes with grease.

Removal:

1. Slacken all screws. Depending on the size of the bush remove one or two. After oiling point and thread of socket set screws or under head and thread of head screws insert them into the jacking off hole(s) in bush.
2. Tighten screw(s) uniformly and alternately until the bush is loose in the hub and pulley is free on the shaft.
3. Remove pulley/bush assembly from shaft.

Type	Buchse bush				Nabe hub			Befestigung tightening d x l x sw BSW x mm
	Ø max.	L	D	d	GG	St		
1008	25	20,3	35,20	32	55	49	2 socket set screws	1/4 x 1/2 x 3
1108	28	20,3	38,38	36	60	52		
1210	32	25,4	47,62	44	80	73		3/8 x 5/8 x 5
1215	32	38,1	47,62	42	73	67		
1310	35	25,4	50,80	47	85	76		
1610	42	25,4	57,15	54	90	82		
1615	42	38,1	57,15	52	82	76		
2012	50	30,5	69,85	66	110	98		7/16 x 7/8 x 5
2517	65	43,2	85,73	80	125	111		1/2 x 1 x 6
2525	50	63,5	85,73	77	120	110		
3020	75	50,8	107,95	101	155	143		5/8 x 1 1/4 x 8
3030	75	76,2	107,95	97	146	137		
3525	100	63,5	127,00	118	178	165	3 head screws	1/2 x 1 1/2 x 10
3535	90	89	127,00	115	178	165		
4030	115	76,2	146,05	135	215	197		5/8 x 1 3/4 x 12
4040	100	101	146,05	132	215	197		
4535	125	89	161,93	150	240	222		3/4 x 2 x 14
4545	115	114	161,93	146	240	222		
5040	125	101	177,80	164	265	241		7/8 x 2 5/16 x 14
5050	125	127	177,80	160	265	241		
6050	150	127	235	217	432	350		M33 x 90 x 50

Übertragbare Drehmomente von Taperspannbuchsen-Verbindung

Transmittable turning moments of taperbushes-connection

Rutschmoment ohne Passfeder, mit Passfeder und Klemmkraft

Torque capacity without key, with key and clamping force

Anzugsmomente und Abmessungen der Gewinde / Schlüsselweiten

Clamping torques and dimensions of screw threads / wrench sizes

Buchsen Typ	Buchsen Bohrung	Momente Anzug		ohne Paßfeder	mit Paßfeder	Klemm-kraft
	mm	Nm		Nm	Nm	N
1008	12	6 (5) 1/4” sw 3	2 Gewindestifte · 2 socket set screws	22	136	3990
	19			37		4940
	24			58		5490
1108	19			40	147	4630
	24			62		5220
	28			71		5720
1210 1215	16	20 (16) 3/8” sw 5		82	407 407	8840
	19			105		9800
	24			140		10900
	32			180		12300
1310	14			59	435	7800
	25			120		10900
	35			210		12500
1610 1615	19			98	486 486	8500
	24			135		9670
	38			240		11900
	42			265		12700
2012	24	32 (27) 7/16” sw 5		165	808	11500
	38			310		14400
	50			420		16700
2517 2525	38	49 (40) 1/2” sw 6		380	1311	17000
	48			510		19200
	60			690		22300
3020 3030	38	90 (75) 5/8” sw 8		480	2712 2712	23900
	48			600		26100
	60			900		31500
	75			1300		34500
3525 3535	42	115 (100) 1/2” sw 10	3 Inbusschrauben · 3 head screws	700	5062	41000
	60			1450		49800
	90			2300		59000
4030 4040	48	170 (150) 5/8” sw 12		1250	8735	68000
	75			2200		77200
	100			3460		89400
4535 4545	55	190 (160) 3/4” sw 14		1840	12430	79600
	75			3000		93000
	100			4500		107700
5040 5050	75	270 (230) 7/8” sw 14		3250	14238	91800
	100			4800		106600
	125			5900		119500
6050	150	M33 x 90 x 50			31900	

Angegebene Werte ohne Sicherheit! · Declared values without safeness!
Zwischenwerte interpolieren. · Interim values intercalate.

Sicherheitsfaktoren · Service factors	
Leichter Anlauf und gleichmäßiger Lauf · Light starting and steady running.	1,0
Leichter Anlauf und ungleichmäßiger Lauf · Light starting and uneven running.	1,5
Relativ schwerer Anlauf und gleichmäßiger oder ungleichmäßiger Lauf. Fairly heavy starting and steady or uneven running.	2,0
Leichter oder schwerer Anlauf und mäßiger stoßartiger Lauf. Light or heavy starting and moderate shock running.	2,5
Leichter oder schwerer Anlauf und schwerer stoßartiger Lauf oder Reversierbetrieb. Light or heavy starting and severe shock running.	3,0

Bei Verwendung der Welle / Nabe Verbindung mit Passfeder sind die Anzugsmomente um 20 % zu reduzieren. (Klammermaße) Wir raten zum Einsatz der Spannbuchsenverbindung mit Passfeder!

Using the shaft / collar connection with key the clamping torque must be reduced to 20 %.
(Measures in parenthesis) We advise you to use the bush connection with key!

Motorspannschienen aus Stahl

Steel slide bases

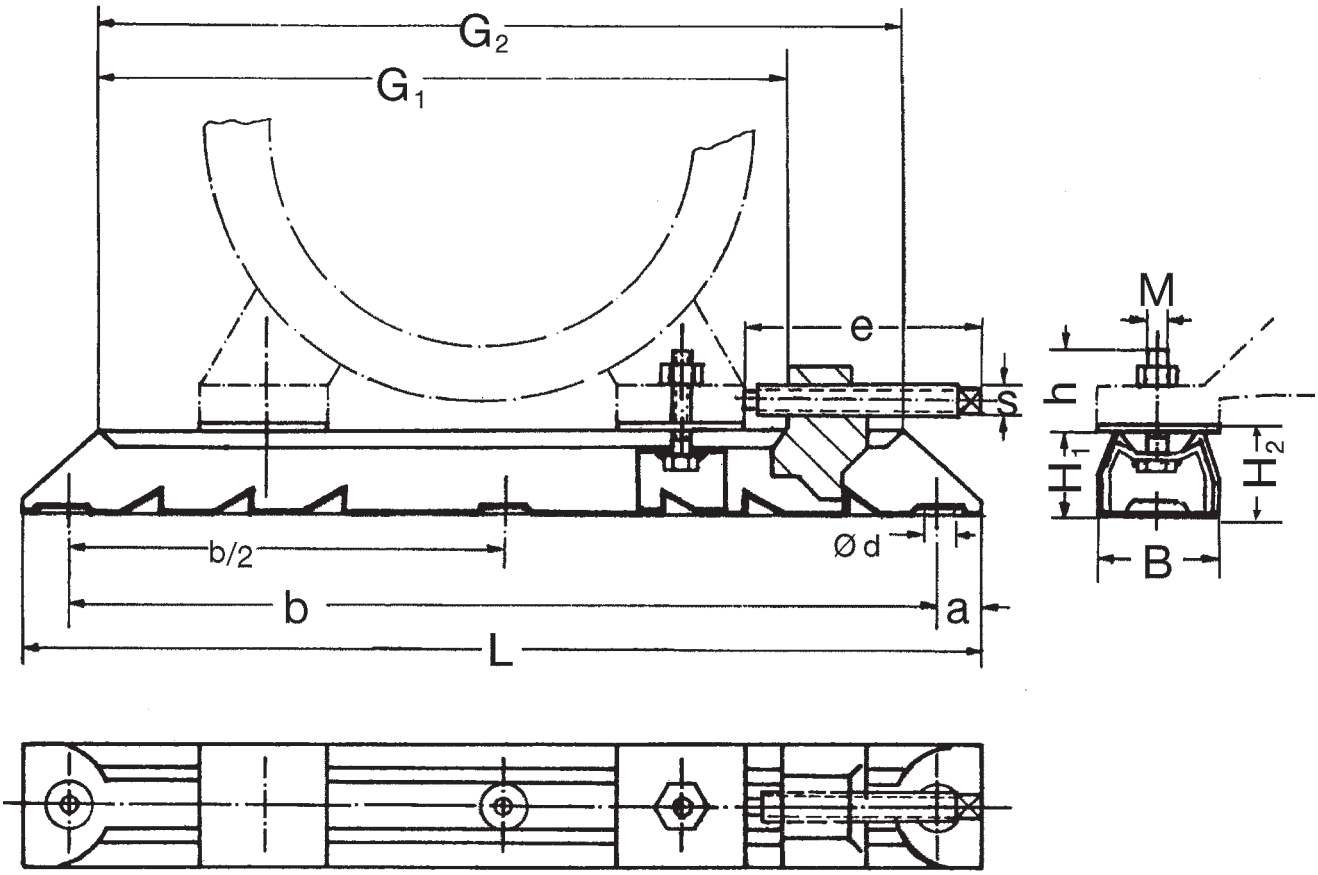

Type	Gesamtlänge total length L	Gleitlänge slide length G_1	Motor-Baugröße motor-type	M x h	e x S	G_2	a	b	$\frac{b}{2}$	ø d	B	H_1	H_2	Gewicht weight
mit versetzbaren Spannkloben · with movable blocks														
312 / 6	312	240	63/71	M 6x19	75x 6	262	16	280	–	12	40	28	30	1,4
312 / 8	312	240	80/90	M 8x27	75x 6	262	16	280	–	12	40	28	30	1,5
375 / 6	375	305	63/71	M 6x19	75x 6	325	16	343	–	12	40	28	30	1,5
375 / 8	375	305	80/90	M 8x27	75x 6	325	16	343	–	12	40	28	30	1,6
375 /10	375	305	100/112	M 10x32	75x 6	325	16	343	–	12	40	28	30	1,6
395 / 8	395	302	80/90	M 8x28	97x 8	325	20	355	–	12	50	40	43	3,4
395 /10	395	302	100/112	M 10x35	97x 8	325	20	355	–	12	50	40	43	3,4
495 / 8	495	405	80/90	M 8x29	97x 8	425	20	455	–	12	50	40	43	4,0
495 /10	495	405	100/112/132	M 10x35	97x 8	425	20	455	–	12	50	40	43	4,0
495 /12	495	405	160	M 12x49	97x 8	425	20	455	–	12	50	40	43	4,0
530 /10	530	413	132	M 10x37	119x 9	442	25	480	–	14	60	50	54	6,4
530 /12	530	413	160	M 12x49	119x 9	442	25	480	–	14	60	50	54	6,4
630 /10	630	515	132	M 10x37	119x 9	542	25	580	–	14	60	50	54	8,2
630 /12	630	515	160/180	M 12x45	119x 9	542	25	580	–	14	60	50	54	8,2
686 /12	686	538	160/180	M 12x43	154x12	575	28	630	315	18	75	60	64	12,8
686 /16	686	538	200/225	M 16x62	154x12	575	28	630	315	18	75	60	64	12,8
mit angeschweißten Spannkloben · with welded blocks														
864 /16	864	700	200/225	M 16x60	300x16	810	32	800	400	24	90	75	–	16,6
864 /20	864	700	250/280	M 20x68	300x16	810	32	800	400	24	90	75	–	16,6
1072 /20	1072	865	250/280	M 20x77	360x19	995	36	1000	500	30	112	100	–	33,4
1072 /24	1072	865	315	M 24x88	360x19	995	36	1000	500	30	112	100	–	33,5
1330 /24	1330	1065	315/355	M 24x 95	430x21	1215	40	1250	625	30	130	125	–	56,6

Motorspannschlitten mit geteilter Platte

Motor base with shared plate

Material: ST 37

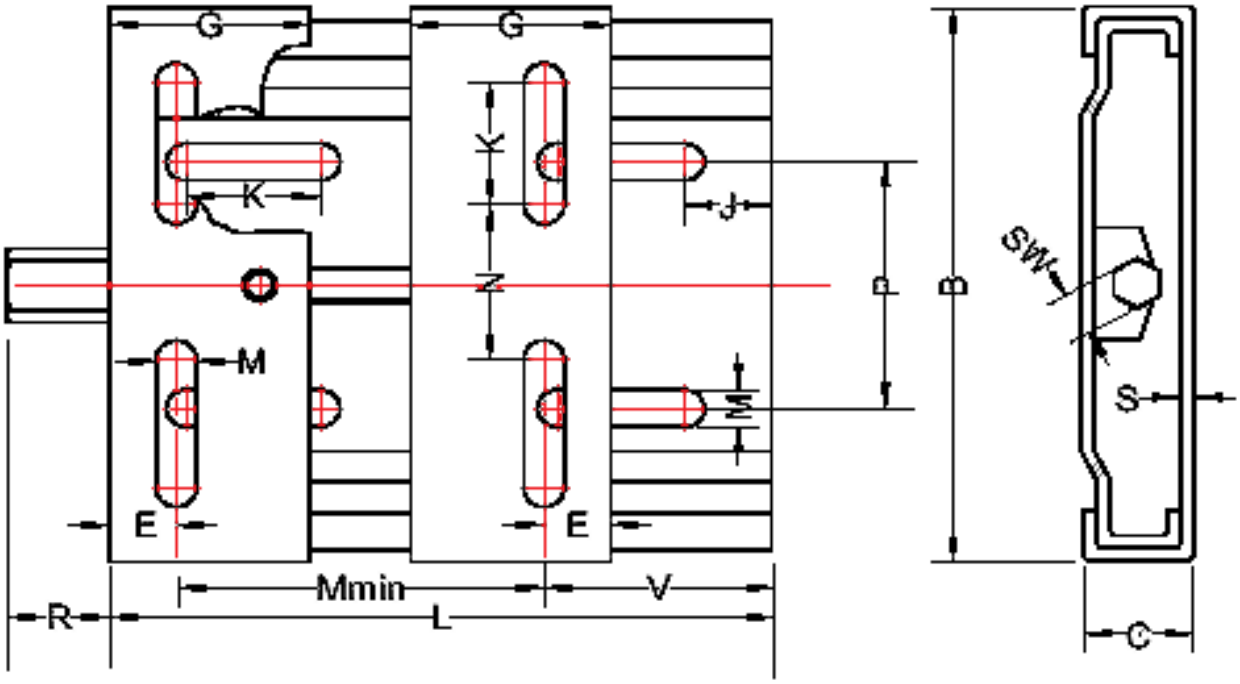

Geteilte Platte	L	B	C	Mmin	G	E	J	K	M	N	P	R	SW	S
210	210	195	33	100	70	20	25	50,0	10,5	43	98	20	19	3
270	270	213	33	100	70	20	25	50,0	10,5	43	98	20	19	3
340	340	290	40	140	95	27	29	62,5	12,5	90	165	25	22	4
430	430	290	40	140	95	27	29	62,5	12,5	90	165	25	22	4
490	490	410	40	110	95	40	30	60,0	15,0	193	284	25	22	4

min. Verstellwege V · min. regulation range [mm] V

Type	Baugrößen installation size									Gewicht weight
	63	71	80	90	100	112	132	160	180	[kg]
210	70	58	45							2,2
270	130	118	105	90						2,8
340				146	126	96	70			7
430				236	216	186	160	122		7,5
490								156	131	10,8

Baugröße / Leistung von Normmotoren · installation size / performance of standardized motors

kW	0,55	0,75	1,1	1,5	2,2	3	4	5,5	7,5	11	15	18,5	22	30	37	45	55	75	90
~1450 upm 4-polig / 4-pole Baugröße / motorsize	80	80	90 S	90 L	100 L	100 L	112 M	132 S	132 M	160 M	160 L	180 M	180 L	200 L	225 S	225 M	250 M	280 S	280 M
~2850 upm 4-polig / 4-pole Baugröße / motorsize			80	90 S	90 L	100 L	112 M	132 S	132 S	160 M	160 M	160 L	180 M	200 L	200 L	225 M	250 M	280 S	280 M

Motorspannschlitten mit Monoplatte

Motor base with monoplate

Material: ST 37

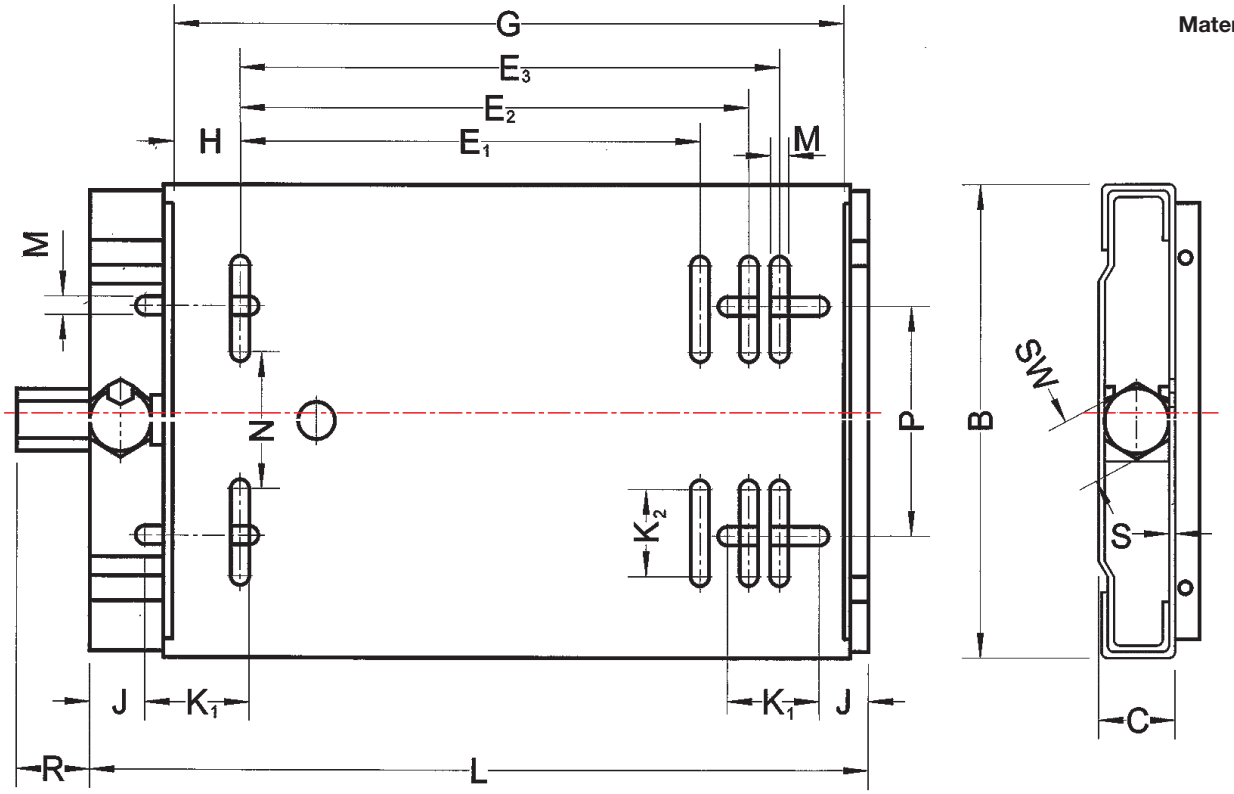

Monoplate-MP	L	B	C	E1	E2	E3	G	H	J	K_1	K_2	M	N	P	R	SW	S
270-63/90-MP	270	194	33	100	125	140	190	25	25	50	50	10,5	33	98	20	19	3
307-90/112-MP	307	213	33	140	160	190	255	32,5	28	50	50	10,5	62	108	20	19	3
340-100/132-2-MP	340	290	40	160	190	216	286	35	28	63	47,5	12,5	120	165	25	22	4
430-100/132-MP	430	290	40	160	190	216	286	35	28	63	47,5	12,5	120	165	25	22	4
430-160/180-2-MP	430	370	40		254	279	379	50	30	62	62	12,5	163	248	25	22	4
490-160/180-MP	490	370	40		254	279	379	50	30	62	62	12,5	163	248	25	22	4
490-180/200-MP	490	410	40		279	318	420	50	30	60	52	17	225	285	25	22	4
585-200/225-MP	585	450	50		318	356	468	56	30	60	52	17	248	300	25	22	5
600-250-MP	600	470	65			406	515	54,5	30	60	70	22	229	320	25	22	5
735-280-MP	735	570	65			457	585	64	30	70	70	22	320	420	25	22	5

Die Typen 250 und 280 sind je mit zwei Verstellspindeln bestückt.
Der Abstand zwischen den Spindeln beträgt 195 mm.

The types 250 and 280 are equiped with two adjusting spindles. The distance between spindles is 195 mm.

min. Verstellwege L-G · min. regulation range [mm] L-G

Type	Baugrößen installation size												Gewicht weight
	63	80	90	100	112	132	160	180	200	225	250	280	[kg]
270		80											3,1
307			52										4,1
340				54									7,9
430				144									8,9
430							51						12,0
490							111						12,7
490								70					14,6
585									117				23,7
600											85		28,1
735												150	38,2

X-Motorspannschlitten 2-Ebenen verstellbar

X-Motorbase 2 planes adjustable

Material: ST 37

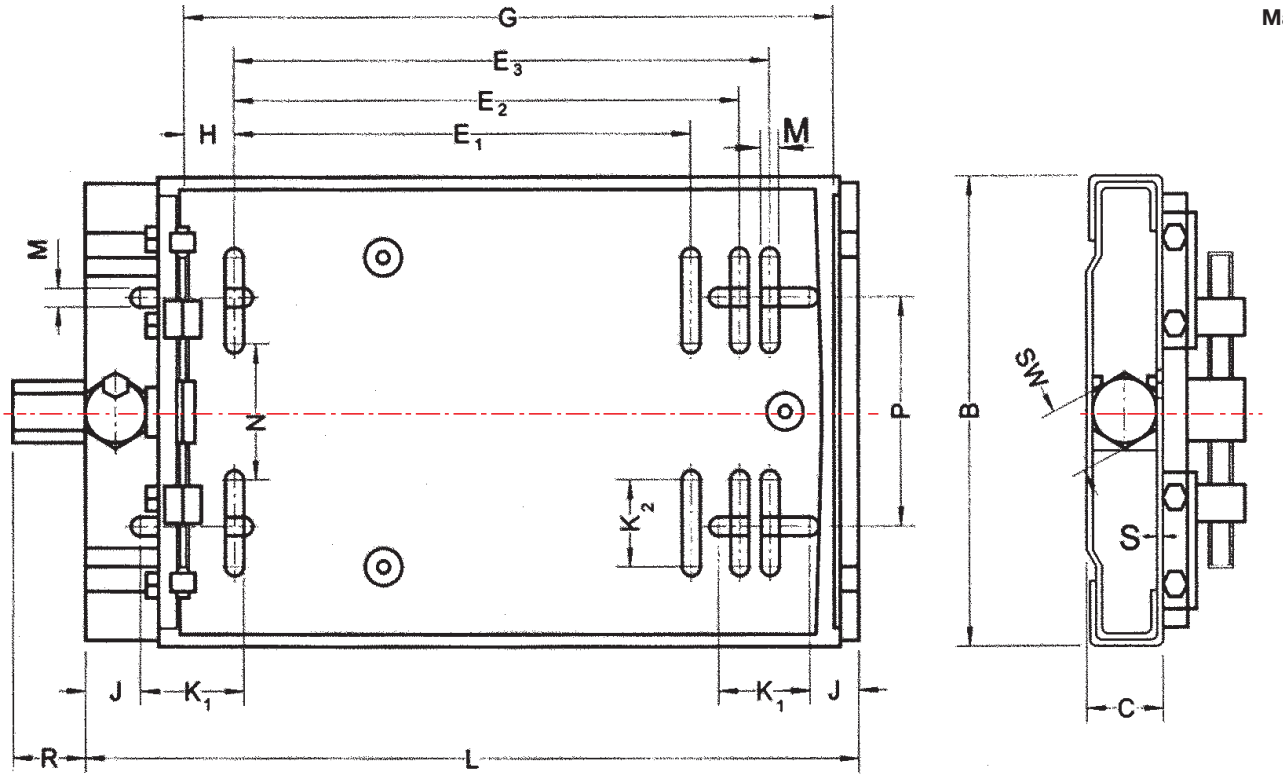

Monoplate-FA-X	L	B	C	E_1	E_2	E_3	G	H	J	K_1	K_2	M	N	P	R	SW	S
270-63/90-MP-FA-X	270	192	36	100	125	140	215	40	25	50	50	10,5	33	98	20	19	3
307-90/112-MP-FA-X	307	213	36	140	160	190	270	40	28	50	50	10,5	62	108	20	19	3
340-100/132-2-MP-FA-X	340	290	44	160	190	216	301	50	28	63	47,5	12,5	120	165	25	22	4
430-100/132-MP-FA-X	430	290	44	160	190	216	301	50	28	63	47,5	12,5	120	165	25	22	4
430-160/180-2-MP-FA-X	430	370	44		254	279	394	60	30	62	62	12,5	163	248	25	22	4
490-160/180-MP-FA-X	490	370	44		254	279	394	60	30	62	62	12,5	163	248	25	22	4
585-200/225-MP-FA-X	585	450	55		318	356	508	76	30	60	52	17,0	248	300	25	22	5

Bei der Type 270 für Baugröße 71 befinden sich im linken Bereich 2 Langlochpaare im Abstand von 28 mm um mit E_3 das Abstandsmaß 112 mm zu erhalten.

The type 270 will be produced with 2 long holes at the left side with a distance of 28 mm so that it is possible to mount the motorsize 71.

min. Verstellwege [mm] L-G · min. regulation range [mm] L-G

Type	Baugrößen installation size											Gewicht weight allowed [kg]	zul. Zugkraft tractive force [N]
	63	71	80	90	100	112	132	160	180	200	225		
270	55											4,0	680
307				37								5,5	940
340					39							10,5	1380
430					129							11,5	1380
430								36				16,8	2000
490								96				17,5	2000
585										77		33,0	3800

Einschweißnaben WM · Weld-on-hubs

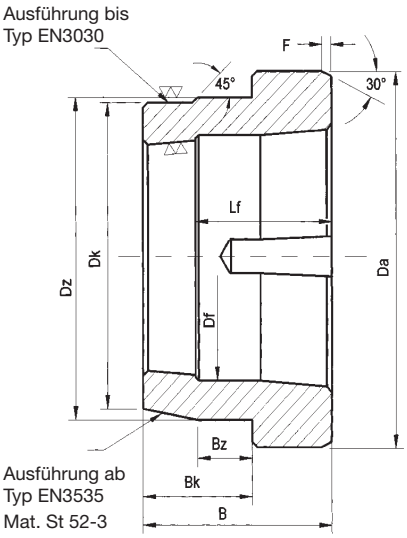

Type	Buchse bush	øDA [mm]	øDz [mm]	øDk [mm]	B [mm]	BK [mm]	Bz [mm]	øDf [mm]	Lf [mm]	F [mm]	s [mm]	dmax [mm]	Gewicht weight [kg]
EN	1108	58	50	48	23	15	9	–	–	2	2	25	0,10
EN	1210	73	60	58	26	16,5	10	–	–	4	4	30	0,20
EN	1215	73	60	58	38	22,0	16	–	–	4	4	30	0,50
EN	1610	83	70	68	26	16,5	10	–	–	4	4	40	0,55
EN	1615	83	70	68	38	22,0	11	56,0	25	4	4	40	0,60
EN	2012	96	90	88	32	22,0	12	–	–	4	5	50	0,70
EN	2517	127	110	108	45	26,0	13	84,0	31	5	5	60	1,80
EN	3020	152	130	128	51	27,0	18	106,0	26	10	6	75	3,50
EN	3030	152	130	128	76	51,0	19	106,0	45	10	6	75	4,50
EN	3535	184	155	152	89	67,0	25	124,0	52	16	6	90	6,50
EN	4040	225	195	188	102	70,0	35	132,0	70	14	8	100	13,50
EN	4545	254	220	214	114	76,0	40	156,5	75	14	8	110	20,30
EN	5050	276	242	235	127	89,0	40	172,0	85	14	10	125	25,50
EN	6050	350	315	287	127	89,0	40	230,0	80	10	12	150	52,00

s: Schweißnaht · welded joint

Flanschnaben · Flange hubs

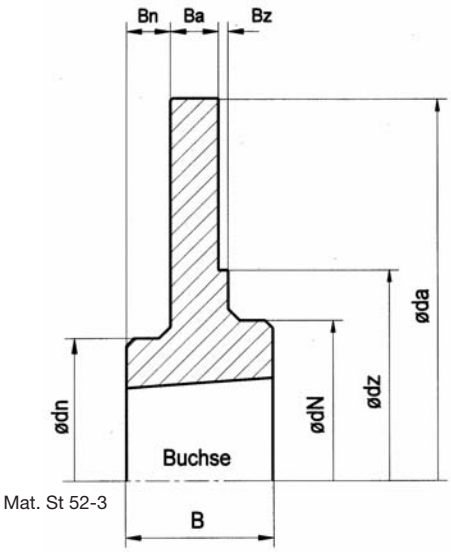

Type	Buchse bush	B	Bn	da	dn	dz	dN	Ba	Bz	Gewicht weight [kg]
FN 12	1210	25	4	180	60	90	73	9	3	2,0
FN 16	1615	38	9	200	70	110	83	10	3	2,5
FN 20	2517	44	11	270	110	140	127	11	3	6,0
FN 25	2517	44	10	340	110	170	127	12	3	9,2
FN 30-1	3030	76	32	430	130	220	152	15	4	20,0
FN 30-2	3030	76	31	485	130	250	152	15	5	25,0
FN 40	4040	102	45	630	190	270	225	20	5	58,0

Anschraubnaben · Screw-on-hubs

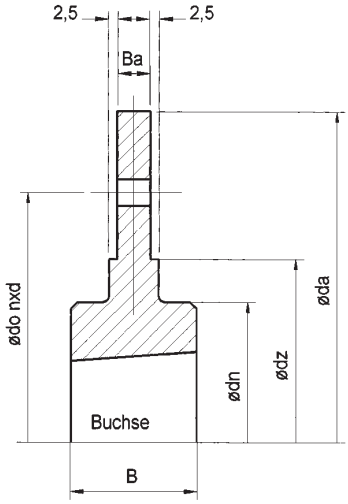

Mat. EN-GJL-250

Type	Buchse bush	øD$_A$	øD$_z$	øD$_O$	n x d	B	d$_n$	B$_A$	Gewicht weight [kg]
AN	1210/1	120	80	100	6 x 8,5	26	75	6,5	1,60
AN	1210/2	180	90	135	6 x 7,5	26	75	9,0	1,80
AN	1610/1	130	90	110	6 x 8,5	26	85	7,5	2,60
AN	1610/2	200	110	150	6 x 7,5	26	90	9,0	2,90
AN	1615	200	110	150	6 x 7,5	38	85	10,0	3,00
AN	2012	270	140	190	6 x 9,5	32	110	11,0	5,20
AN	2517	340	170	240	8 x 11,5	45	125	12,0	9,00
AN	3020/1	430	220	300	8 x 13,5	51	160	16,0	18,00
AN	3020/2	485	250	340	8 x 13,5	51	160	17,0	24,00
AN	3535	500	400			89	180	20,0	34,50

Zwischenhülsen · Adaptors

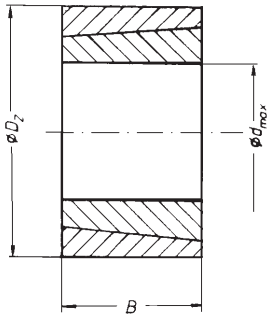

Mat. EN-GJL-250

Type	Buchse bush	øD$_z$	B	Nut keyway b x t	Gewicht weight [kg]
ZH	1008	45	22		0,10
ZHN	1008	45	22	5 x 2,5	0,10
ZH	1210	60	25	–	0,20
ZHN	1210	60	25	6 x 3,0	0,20
ZH	1215	60	38	–	0,15
ZHN	1215	60	38	6 x 3,0	0,15
ZH	1610	70	25	–	0,25
ZHN	1610	70	25	10 x 4,0	0,25
ZH	1615	70	38	–	0,40
ZHN	1615	70	38	10 x 4,0	0,40
ZH	2517	105	45	–	1,00
ZHN	2517	105	45	16 x 4,0	1,00
ZH	2525	105	64	–	2,50
ZHN	2525	105	64	16 x 4,0	2,50
ZH	3030	130	76	–	2,80
ZHN	3030	130	76	20 x 5,0	2,80
ZH	3535	160	89	–	3,20
ZHN	3535	160	89	22 x 5,0	3,20
ZH	4040	185	102	–	4,50
ZHN	4040	185	102	25 x 6,5	4,50

Bezeichnung — Designation

ZH: Zwischenhülse ohne Nut — Adaptor without keyway

ZHN: Zwischenhülse mit Nut — Adaptor with keyway

Alle Maße in mm · all dimensions in mm

Technische Liste Kettentriebe · Technical list for sprocket-drives

Inhalt

Index			Seite/Page
Ausführungen	Executions		2
Rollenketten	Rollerchains		2
Kettenspannräder	Chain stretcher sprockets		2
Kettenräder und Kettenradscheiben	Sprockets and plate wheels	06 B	3
		08 B	4
		10 B	5
		12 B	6
		16 B	7
		20 B	8
		24 B	9
Taperspannbuchsen	Taperbushes		10
Einschweißnaben	Weld-on-hubs		10
Motorspannschienen	Motor rails		11
Motorspannschlitten	Adjustable motor mountings		12

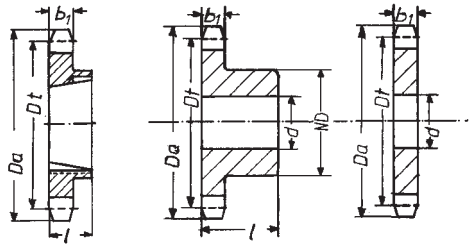

Ausführung von Kettenrädern immer einerseits bündig.
Execution of sprockets always one-sided precise.

Technische Änderungen vorbehalten.
Technical subject to change.

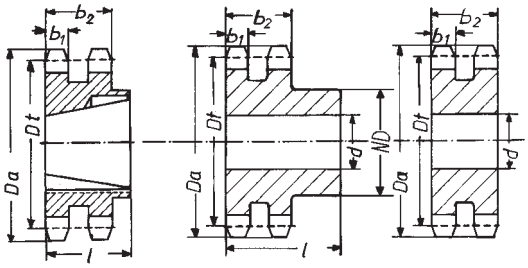

ISO-DYN Rollenketten · Rollerchains

Type DIN 8187			06 3/8″x 7/32″	08 1/2″x 5/16″	10 5/8″x 3/8″	12 3/4″x 7/16″	16 1″x17,02mm	20 1 1/4″x 3/4″	24 1 1/2″x 1″	28 1 3/4″x 1 1/4″	32 2″x 1 1/4″
Teilung	pitch	p	9,525	12,70	15,875	19,05	25,40	31,75	38,10	44,45	50,80
Lichte Weite	inner weight	b_1	5,72	7,75	9,65	11,68	17,02	19,56	25,40	30,99	30,99
Rollen ∅	roller ∅	d 1	6,35	8,51	10,16	12,07	15,88	19,05	25,40	27,94	29,21
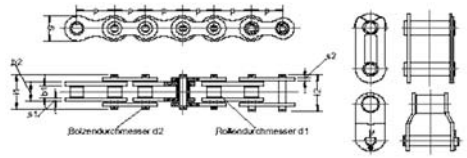											
			06 B 1	08 B 1	10 B 1	12 B 1	16 B 1	20 B 1	24 B 1	28 B1	32 B 1
Bruchlast	tensile strength	kN	9,00	18,00	22,40	29,00	60,00	95,00	160,00	200,00	250,00
Gewicht	weight	kg/m	0,41	0,70	0,95	1,25	2,70	3,60	6,70	8,30	10,50
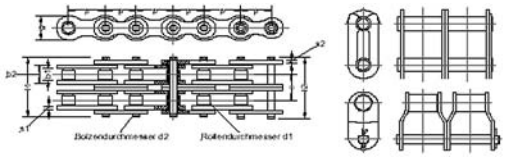											
			06 B 2	08 B 2	10 B 2	12 B 2	16 B 2	20 B 2	24 B 2	28 B 2	32 B 2
Bruchlast	tensile strength	kN	16,00	32,00	40,00	53,00	106,00	170,00	280,00	360,00	450,00
Gewicht	weight	kg/m	0,78	1,35	1,85	2,40	5,40	7,20	13,40	18,00	19,00
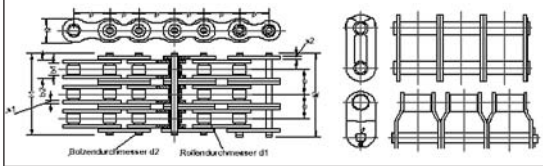											
			06 B 3	08 B 3	10 B 3	12 B 3	16 B 3	20 B 3	24 B 3	28 B3	32 B 3
Bruchlast	tensile strength	kN	23,60	47,50	60,00	80,00	160,00	250,00	425,00	530,00	670,00
Gewicht	weight	kg/m	1,20	2,00	2,80	3,80	7,70	11,20	20,70	27,00	28,30

Kettenspannräder · Chain stretcher sprockets

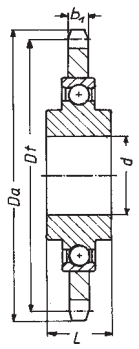

für Kette to chain Teilung	DIN 8187 pitch	P	06 B1 3/8″x 7/32″	08 B1 1/2″x 5/16″	10 B1 5/8″x 3/8″	12 B1 3/4″x 7/16″	16 B1 1″x17,02 mm	20 B1 1 1/4″
Zähne	teeth	**Z**	21	18	17	15	12	13
Bohrung	bore	**d**	16	16	16	16	20	25
Gesamtbreite	total length	**L**	18,30	18,30	18,30	18,30	17,70	21,00
Teilkreis ∅	∅ circlepart	**Dt**	63,90	73,14	86,39	91,63	98,14	132,65
Außen ∅	∅ outside	**Da**	68,00	77,80	93,00	99,80	109,00	147,80
Zahnbreite	width of teeth	**b_1**	5,30	7,20	9,10	11,10	16,20	18,50
Gewicht	weight	**kg**	0,095	0,120	0,200	0,250	1,000	1,900

06 B1
3/8´´x 7/32´´
b_1 = 5,3 mm

Taperkettenrad
Tapersprocket

Kettenrad mit Nabe
Sprocket

Kettenradscheibe
Plate wheel

Z	Dt	Da	Buchse bush	max. Bohrung max. bore DIN Nut DIN keyway	Flachnut shallow keyway	l	Gewicht weight kg	do	ND	l	Gewicht weight kg	do	Gewicht weight kg
8	24,89	28,0						6	15	22	0,018	6	0,01
9	27,85	31,0						6	18	22	0,025	7	0,01
10	30,82	34,0						8	20	22	0,034	7	0,02
11	33,81	37,0						8	22	25	0,054	8	0,02
12	36,80	40,0						8	25	25	0,068	8	0,03
13	39,79	43,0						10	28	25	0,087	8	0,04
14	42,81	46,3						10	31	25	0,11	8	0,04
15	45,81	49,3						10	34	25	0,13	8	0,06
16	48,82	52,3						10	37	28	0,14	10	0,06
17	51,84	55,3	1008	24	25	22	0,12	10	40	28	0,15	10	0,07
18	54,85	58,3	1008	24	25	22	0,15	10	43	28	0,16	10	0,08
19	57,87	61,3	1008	24	25	22	0,20	10	45	28	0,17	10	0,09
20	60,89	64,3	1008	24	25	22	0,22	10	46	28	0,18	10	0,10
21	63,91	68,0	1008	24	25	22	0,26	12	48	28	0,25	10	0,10
22	66,93	71,0	1008	24	25	22	0,30	12	50	28	0,26	10	0,11
23	69,95	73,5	1210	30	32	25	0,33	12	52	28	0,27	10	0,12
24	72,97	77,0	1210	30	32	25	0,37	12	54	28	0,28	10	0,14
25	76,00	80,0	1210	30	32	25	0,40	12	57	28	0,30	10	0,16
26	79,02	83,0	1210	30	32	25	0,42	12	60	28	0,37	10	0,17
27	82,05	86,0	1210	30	32	25	0,44	12	60	28	0,39	10	0,19
28	85,07	89,0	1210	30	32	25	0,47	12	60	28	0,41	10	0,20
29	88,09	92,0	1210	30	32	25	0,47	12	60	28	0,43	10	0,22
30	91,12	94,7	1210	30	32	25	0,45	12	60	28	0,45	10	0,24
31	94,15	98,3						14	65	30	0,46	12	0,25
32	97,18	101,3						14	65	30	0,47	12	0,26
33	100,20	104,3						14	65	30	0,49	12	0,27
34	103,23	107,3						14	65	30	0,51	12	0,28
35	106,26	110,4						14	65	30	0,53	12	0,30
36	109,29	113,4						16	70	30	0,56	12	0,32
37	112,32	116,4						16	70	30	0,58	12	0,35
38	115,34	119,5	1210	30	32	25	0,68	16	70	30	0,60	12	0,38
39	118,37	122,5						16	70	30	0,62	12	0,40
40	121,40	125,5						16	70	30	0,63	12	0,42
*** 38**	**115,34**	**119,5**	**1210**	**30**	**32**	**25**	**0,68**	**19**	**70**	**32**	**0,99**		
*** 45**	**136,55**	**140,7**	**1210**	**30**	**32**	**25**	**1,10**	**19**	**70**	**32**	**1,20**	16	0,52
*** 57**	**172,91**	**176,9**	**1210**	**30**	**32**	**25**	**1,32**	**19**	**70**	**32**	**1,48**	16	0,85
*** 76**	**230,49**	**234,9**	**1210**	**30**	**32**	**25**	**1,86**	**19**	**70**	**32**	**2,41**	20	1,52
*** 95**	**288,08**	**292,5**	**1210**	**30**	**32**	**25**	**2,58**	**19**	**80**	**40**	**3,13**	20	2,20
*** 114**	**345,50**	**349,5**						**19**	**80**	**40**	**3,88**	20	3,50

06 B2
3/8´´x 7/32´´
b_2 = 15,4 mm

Bohrungszuordnungen der Taperspannbuchsen siehe Lagerprogramm.
Allocations of the bore for the taperbushes vide our stock survey.

8	24,89	28,0						6	15	22	0,06	6	0,04
9	27,85	31,0						8	18	22	0,07	8	0,05
10	30,82	34,0						8	20	22	0,08	8	0,05
11	33,81	37,0						10	22	25	0,10	10	0,06
12	36,80	40,0						10	25	25	0,12	10	0,08
13	39,79	43,0						10	28	25	0,16	10	0,10
14	42,81	46,3						10	31	25	0,18	10	0,12
15	45,81	49,3						10	34	25	0,20	10	0,14
16	48,82	52,3	1008	24	25	22	0,16	12	37	30	0,22	12	0,17
17	51,84	55,3	1008	24	25	22	0,21	12	40	30	0,25	12	0,19
18	54,85	58,3	1008	24	25	22	0,23	12	43	30	0,27	12	0,21
19	57,87	61,3	1008	24	25	22	0,25	12	46	30	0,29	12	0,24
20	60,89	64,3	1008	24	25	22	0,30	12	49	30	0,30	12	0,26
21	63,91	68,0	1008	24	25	22	0,32	12	52	30	0,41	12	0,30
22	66,93	71,0	1210	30	32	25	0,34	12	55	30	0,45	12	0,32
23	69,95	73,5	1210	30	32	25	0,36	12	58	30	0,48	12	0,36
24	72,97	77,0	1210	30	32	25	0,38	12	61	30	0,51	12	0,40
25	76,00	80,0	1210	30	32	25	0,41	12	64	30	0,56	12	0,45
26	79,02	83,0	1210	30	32	25	0,46	12	67	30	0,62	12	0,50
27	82,05	86,0	1210	30	32	25	0,51	12	70	30	0,68	12	0,55
28	85,07	89,0	1210	30	32	25	0,55	12	73	30	0,74	12	0,58
29	88,09	92,0	1210	30	32	25	0,60	12	76	30	0,80	12	0,61
30	91,12	94,7	1210	30	32	25	0,65	12	79	30	0,86	12	0,65
31	94,15	98,3						16	80	30	0,92	14	0,69
32	97,18	101,3						16	80	30	0,98	14	0,73
33	100,20	104,3						16	80	30	1,10	14	0,81
34	103,23	107,3						16	80	30	1,20	14	0,89
35	106,26	110,4						16	80	30	1,30	14	0,97
36	109,29	113,4						16	90	30	1,40	14	0,99
37	112,32	116,4						16	90	30	1,50	14	1,00
38	115,34	119,5	1610	40	42	25	0,95	19	90	30	1,60	14	1,10
39	118,37	122,5						19	90	30	1,75	14	1,12
40	121,40	125,5						19	90	30	1,90	14	1,15
*** 38**	**115,34**	**119,5**						**19**	**80**	**40**	**1,90**		
*** 45**	**136,55**	**140,7**	**1610**	**40**	**42**	**25**	**1,15**	**19**	**80**	**40**	**2,10**	16	1,90
*** 57**	**172,91**	**176,9**	**1610**	**40**	**42**	**25**	**1,56**	**19**	**80**	**40**	**2,34**	16	2,10
*** 76**	**230,49**	**234,9**	**1610**	**40**	**42**	**25**	**2,34**	**19**	**80**	**40**	**3,13**	20	4,60
*** 95**	**288,08**	**292,5**						**19**	**90**	**45**	**4,80**	20	7,40
*** 114**	**345,50**	**349,5**						**19**	**90**	**45**	**6,50**	20	9,00

* **Grauguss-Kettenräder** · cast-iron sprockets

08 B1
1/2˝x 5/16˝
b_1 = 7,2 mm

Taperkettenrad
Tapersprocket

Kettenrad mit Nabe
Sprocket

Kettenradscheibe
Plate wheel

Z	Dt	Da	Buchse bush	max. Bohrung max. bore DIN Nut DIN keyway	Flachnut shallow keyway	l	Gewicht weight kg	do	ND	l	Gewicht weight kg	do	Gewicht weight kg
8	33,18	37,2						10	20	25	0,05	8	0,03
9	37,13	41,0						10	24	25	0,07	8	0,04
10	41,10	45,2						10	26	25	0,09	8	0,05
11	45,07	48,7						10	29	25	0,10	10	0,06
12	49,07	53,0						10	33	28	0,16	10	0,07
13	53,06	57,4						10	37	28	0,20	10	0,09
14	57,07	61,8						10	41	28	0,23	10	0,10
15	61,09	65,5	1008	24	25	22	0,25	10	45	28	0,28	10	0,12
16	65,10	69,5	1108	25	28	22	0,27	12	50	28	0,41	10	0,14
17	69,11	73,6	1210	30	32	25	0,29	12	52	28	0,44	10	0,16
18	73,14	77,8	1210	30	32	25	0,33	12	56	28	0,48	10	0,18
19	77,16	81,7	1210	30	32	25	0,42	12	60	28	0,49	10	0,20
20	81,19	85,8	1210	30	32	25	0,41	12	64	28	0,52	10	0,23
21	85,22	89,7	1610	40	42	25	0,43	14	68	28	0,64	12	0,26
22	89,24	93,8	1610	40	42	25	0,46	14	70	28	0,67	12	0,29
23	93,27	98,2	1610	40	42	25	0,56	14	70	28	0,70	12	0,32
24	97,29	101,8	1610	40	42	25	0,53	14	70	28	0,73	12	0,34
25	101,33	105,8	1610	40	42	25	0,61	14	70	28	0,81	12	0,36
26	105,36	110,0	1610	40	42	25	0,67	15	70	30	1,08	16	0,39
27	109,40	114,0	1610	40	42	25	0,73	15	70	30	1,10	16	0,42
28	113,42	118,0	1610	40	42	25	0,79	15	70	30	1,16	16	0,45
29	117,46	122,0	1610	40	42	25	0,90	15	80	30	1,22	16	0,49
30	121,50	126,1	2012	50		32	1,00	15	80	30	1,26	16	0,53
31	125,54	130,2						16	90	30	1,29	16	0,57
32	129,56	134,3						16	90	30	1,31	16	0,60
33	133,60	138,4						16	90	30	1,36	16	0,65
34	137,64	142,6						16	90	30	1,40	16	0,69
35	141,68	146,7						16	90	30	1,45	16	0,73
36	145,72	151,0						20	90	35	1,61	16	0,78
37	149,76	154,6						20	90	35	1,66	16	0,83
38	153,80	158,6	2012	50		32	1,34	20	90	35	1,72	16	0,87
39	157,83	162,7						20	90	35	1,76	16	0,93
40	161,87	166,8						20	90	35	1,80	16	0,99
*** 38**	**153,80**	**158,6**						**19**	**70**	**40**	**1,50**		
*** 45**	**182,07**	**188,0**	**2012**	**50**		**32**	**1,70**	**19**	**70**	**40**	**2,46**	20	1,22
*** 57**	**230,54**	**236,4**	**2012**	**50**		**32**	**2,56**	**19**	**70**	**40**	**3,18**	20	2,10
*** 76**	**307,33**	**313,3**	**2012**	**50**		**32**	**3,40**	**23**	**80**	**40**	**4,18**	25	3,60
*** 95**	**348,11**	**390,1**						**23**	**80**	**45**	**6,10**	25	5,80
*** 114**	**460,90**	**466,9**						**23**	**90**	**45**	**7,60**	25	10,30

08 B2
1/2˝x 5/16˝
b_2 = 21,0 mm

Bohrungszuordnungen der Taperspannbuchsen siehe Lagerprogramm.
Allocations of the bore for the taperbushes vide our stock survey.

8	33,18	37,2						10	20	32	0,16	10	0,10
9	37,13	41,0						10	24	32	0,17	10	0,12
10	41,10	45,2						10	28	32	0,18	10	0,15
11	45,07	48,7						10	32	35	0,21	10	0,18
12	49,07	53,0						10	35	35	0,30	10	0,20
13	53,06	57,4						10	38	35	0,35	10	0,27
14	57,07	61,8						10	42	35	0,42	10	0,30
15	61,09	65,5	1008	24	25	22	0,25	10	46	35	0,50	10	0,35
16	65,10	69,5	1108	25	28	22	0,27	12	50	35	0,58	12	0,40
17	69,11	73,6	1210	30	32	25	0,29	12	54	35	0,64	12	0,45
18	73,14	77,8	1210	30	32	25	0,33	12	58	35	0,70	12	0,50
19	77,16	81,7	1210	30	32	25	0,42	12	62	35	0,77	12	0,58
20	81,19	85,8	1210	30	32	25	0,41	12	66	35	0,85	12	0,63
21	85,22	89,7	1610	40	42	25	0,43	14	70	40	1,12	16	0,72
22	89,24	93,8	1610	40	42	25	0,46	14	70	40	1,20	16	0,83
23	93,27	98,2	1610	40	42	25	0,56	14	70	40	1,29	16	0,90
24	97,29	101,8	1610	40	42	25	0,53	14	75	40	1,39	16	0,96
25	101,33	105,8	2012	40	42	25	0,61	14	80	40	1,48	16	1,05
26	105,36	110,0	2012	40	42	25	0,67	15	85	40	1,61	16	1,14
27	109,40	114,0	2012	40	42	25	0,73	15	85	40	1,74	16	1,25
28	113,42	118,0	2012	40	42	25	0,79	15	90	40	1,87	16	1,35
29	117,46	122,0	2012	40	42	25	0,90	15	95	40	2,01	16	1,45
30	121,50	126,1	2012	50		32	1,00	15	100	40	2,14	16	1,55
31	125,54	130,2						16	100	40	2,27	16	1,63
32	129,56	134,3						16	100	40	2,40	16	1,70
33	133,60	138,4						16	100	40	2,53	16	1,90
34	137,64	142,6						16	100	40	2,66	16	2,10
35	141,68	146,7						16	100	40	2,79	16	2,20
36	145,72	151,0						20	110	40	2,92	20	2,30
37	149,76	154,6						20	110	40	3,05	20	2,50
38	153,80	158,6	2012	50		32	1,34	20	110	40	3,18	20	2,70
39	157,83	162,7						20	110	40	3,32	20	2,85
40	161,87	166,8						20	110	40	3,50	20	3,00
*** 38**	**153,80**	**158,6**						**19**	**90**	**50**	**3,60**		
*** 45**	**182,07**	**188,0**	**2012**	**50**		**32**	**1,70**	**19**	**90**	**50**	**4,10**	20	3,20
*** 57**	**230,54**	**236,4**	**2012**	**50**		**32**	**2,56**	**19**	**90**	**50**	**5,25**	20	6,00
*** 76**	**307,33**	**313,3**	**2012**	**50**		**32**	**3,40**	**23**	**100**	**56**	**6,65**	25	11,50
*** 95**	**348,11**	**390,1**						**23**	**100**	**56**	**10,70**	25	18,00
*** 114**	**460,90**	**466,9**						**23**	**100**	**63**	**13,25**	25	24,40

* **Grauguss-Kettenräder** · cast-iron sprockets

10 B1
5/8˝x 3/8˝
b_1 = 9,1 mm

Taperkettenrad
Tapersprocket

Kettenrad mit Nabe
Sprocket

Kettenradscheibe
Plate wheel

Z	Dt	Da	Buchse bush	max. Bohrung max. bore DIN Nut DIN keyway	Flachnut shallow keyway	l	Gewicht weight kg	do	ND	l	Gewicht weight kg	do	Gewicht weight kg
8	41,48	47,0						10	25	25	0,09	10	0,08
9	46,42	52,6						10	30	25	0,13	10	0,09
10	51,37	57,5						10	35	25	0,18	10	0,10
11	56,34	63,0						12	37	28	0,26	10	0,13
12	61,34	68,0						12	42	28	0,35	10	0,15
13	66,32	73,0	1008	24	25	22	0,29	12	47	28	0,40	10	0,19
14	71,34	78,0	1108	25	28	22	0,32	12	52	28	0,49	10	0,22
15	76,36	83,0	1210	30	32	25	0,37	12	57	28	0,60	10	0,26
16	81,37	88,0	1210	30	32	25	0,44	14	60	30	0,74	12	0,30
17	86,39	93,0	1610	40	42	25	0,44	14	60	30	0,79	12	0,35
18	91,42	98,3	1610	40	42	25	0,52	14	70	30	0,83	12	0,40
19	96,45	103,3	1610	40	42	25	0,53	14	70	30	0,89	12	0,44
20	101,49	108,4	1610	40	42	25	0,68	14	75	30	0,94	12	0,48
21	106,52	113,4	1610	40	42	25	0,72	16	75	30	1,17	12	0,52
22	111,55	118,0	1610	40	42	25	0,76	16	80	30	1,23	12	0,57
23	116,58	123,4	1610	40	42	25	1,10	16	80	30	1,27	12	0,62
24	121,62	128,3	1610	40	42	25	1,18	16	80	30	1,33	12	0,67
25	126,66	134,0	2012	50		32	1,25	16	80	30	1,41	12	0,71
26	131,70	139,0	2012	50		32	1,29	20	85	35	1,85	16	0,78
27	136,75	144,0	2012	50		32	1,33	20	85	35	1,90	16	0,85
28	141,78	148,7	2012	50		32	1,38	20	90	35	2,06	16	0,92
29	146,83	153,8	2012	50		32	1,43	20	90	35	2,08	16	0,99
30	151,87	158,8	2012	50		32	1,48	20	90	35	2,10	16	1,05
31	156,92	163,9						20	95	35	2,19	16	1,13
32	161,95	168,9						20	95	35	2,27	16	1,22
33	167,00	174,5						20	95	35	2,35	16	1,30
34	172,05	179,0						20	95	35	2,42	16	1,38
35	177,10	184,1						20	95	35	2,54	16	1,45
36	182,15	189,1						20	100	35	2,63	20	1,56
37	187,20	194,2						20	100	35	2,72	20	1,65
38	192,24	199,2	2012	50		32	2,34	20	100	35	2,81	20	1,75
39	197,29	204,2						20	100	35	2,95	20	1,83
40	202,34	209,3						20	100	35	3,10	20	2,00
*** 38**	**192,24**	**199,2**						**19**	**80**	**40**	**2,50**		
*** 45**	**227,58**	**235,0**	**2012**	**50**		**32**	**3,05**	**19**	**80**	**40**	**3,00**	20	2,40
*** 57**	**288,18**	**296,0**	**2012**	**50**		**32**	**4,40**	**23**	**90**	**45**	**4,65**	25	4,00
*** 76**	**384,16**	**392,1**	**2012**	**50**		**32**	**6,20**	**23**	**90**	**50**	**8,00**	25	6,90
*** 95**	**480,14**	**488,5**	**3020**	**75**		**51**	**11,30**	**23**	**100**	**56**	**11,00**	30	11,50
*** 114**	**576,13**	**584,1**						**23**	**100**	**56**	**13,50**	30	17,00

10 B2
5/8˝x 3/8˝
b_2 = 25,5 mm

Bohrungszuordnungen der Taperspannbuchsen siehe Lagerprogramm.
Allocations of the bore for the taperbushes vide our stock survey.

8	41,48	47,0						12	25	40	0,20	10	0,30
9	46,42	52,6						12	30	40	0,30	10	0,32
10	51,37	57,5						12	35	40	0,40	10	0,33
11	56,34	63,0						14	39	40	0,40	12	0,35
12	61,34	68,0						14	44	40	0,50	12	0,40
13	66,32	73,0						14	49	40	0,65	12	0,48
14	71,34	78,0						14	54	40	0,80	12	0,55
15	76,36	83,0	1210	30	32	25	0,46	14	59	40	0,94	12	0,65
16	81,37	88,0	1210	30	32	25	0,58	16	64	45	1,20	12	0,80
17	86,39	93,0	1610	40	42	25	0,54	16	69	45	1,30	12	0,90
18	91,42	98,3	1610	40	42	25	0,66	16	74	45	1,45	12	0,95
19	96,45	103,3	1610	40	42	25	0,72	16	79	45	1,58	12	1,03
20	101,49	108,4	1610	40	42	25	0,76	16	84	45	1,70	12	1,30
21	106,52	113,4	1610	40	42	25	0,93	16	85	45	2,00	16	1,42
22	111,55	118,0	1610	40	42	25	1,10	16	90	45	2,15	16	1,54
23	116,58	123,4	1610	40	42	25	1,30	16	95	45	2,30	16	1,70
24	121,62	128,3	1610	40	42	25	1,60	16	100	45	2,41	16	1,85
25	126,66	134,0	2012	50		32	1,66	16	105	45	2,65	16	1,97
26	131,70	139,0	2012	50		32	1,80	20	110	45	2,88	16	2,30
27	136,75	144,0	2012	50		32	1,95	20	110	45	3,10	16	2,50
28	141,78	148,7	2012	50		32	2,10	20	115	45	3,35	16	2,70
29	146,83	153,8	2012	50		32	2,35	20	115	45	3,55	16	2,90
30	151,87	158,8	2012	50		32	2,60	20	120	45	3,80	16	3,10
31	156,92	163,9						20	120	45	4,05	20	3,25
32	161,95	168,9						20	120	45	4,30	20	3,50
33	167,00	174,5						20	120	45	4,60	20	3,80
34	172,05	179,0						20	120	45	4,90	20	4,00
35	177,10	184,1						20	120	45	5,20	20	4,20
36	182,15	189,1						20	120	45	5,45	20	4,50
37	187,20	194,2						20	120	45	5,70	20	4,90
38	192,24	199,2	2517	65		32	4,44	20	120	45	5,90	20	5,20
39	197,29	204,2						20	120	45	6,25	20	5,60
40	202,34	209,3						20	120	45	6,50	20	6,20
*** 38**	**192,24**	**199,2**						**29**	**100**	**40**	**6,10**		
*** 45**	**227,58**	**235,0**	**2517**	**65**		**44**	**7,10**	**29**	**100**	**40**	**7,75**	20	7,32
*** 57**	**288,18**	**296,0**	**3020**	**75**		**51**	**11,50**	**29**	**100**	**45**	**8,80**	25	11,90
*** 76**	**384,16**	**392,1**						**29**	**100**	**50**	**13,70**	25	21,70
*** 95**	**480,14**	**488,5**						**29**	**110**	**56**	**18,30**	30	31,00
*** 114**	**576,13**	**584,1**						**29**	**125**	**56**	**23,00**	30	43,00

* **Grauguss-Kettenräder** · cast-iron sprockets

12 B1
3/4´´x 7/16´´
b_1 = 11,1 mm

Taperkettenrad
Tapersprocket

Kettenrad mit Nabe
Sprocket

Kettenradscheibe
Plate wheel

Z	Dt	Da	Buchse bush	max. Bohrung max. bore DIN Nut DIN keyway	Flachnut shallow keyway	l	Gewicht weight kg	do	ND	l	Gewicht weight kg	do	Gewicht weight kg
8	49,78	57,6						12	31	30	0,22	12	0,12
9	55,70	62,0						12	37	30	0,28	12	0,15
10	61,64	69,0						12	42	30	0,35	12	0,20
11	67,61	75,0						14	46	35	0,45	14	0,24
12	73,61	81,5						14	52	35	0,57	14	0,29
13	79,59	87,5	1210	30	32	25	0,50	14	58	35	0,84	14	0,35
14	85,61	93,6	1210	30	32	25	0,55	14	64	35	0,88	14	0,41
15	91,63	99,8	1610	40	42	25	0,60	14	70	35	1,10	14	0,47
16	97,65	105,5	1610	40	42	25	0,65	16	75	35	1,33	14	0,54
17	103,67	111,5	1610	40	42	25	0,71	16	80	35	1,38	14	0,62
18	109,71	118,0	1610	40	42	25	0,80	16	80	35	1,46	14	0,70
19	115,75	124,2	2012	50		32	1,00	16	80	35	1,54	14	0,78
20	121,78	129,7	2012	50		32	1,28	16	80	35	1,63	14	0,87
21	127,82	136,0	2517	65		44	1,38	20	90	40	2,18	16	0,95
22	133,86	141,8	2517	65		44	1,45	20	90	40	2,28	16	1,05
23	139,90	149,0	2517	65		44	2,00	20	90	40	2,38	16	1,15
24	145,94	153,9	2517	65		44	2,25	20	90	40	2,49	16	1,26
25	152,00	160,0	2517	65		44	2,52	20	90	40	2,60	16	1,37
26	158,04	165,9	2517	65		44	2,57	20	100	40	2,87	16	1,50
27	164,09	172,3	2517	65		44	2,63	20	100	40	3,01	16	1,64
28	170,13	178,0	2517	65		44	2,67	20	100	40	3,12	16	1,78
29	176,19	184,1	2517	65		44	2,77	20	100	40	3,32	16	1,88
30	182,25	190,5	2517	65		44	2,88	20	100	40	3,53	16	1,99
31	188,31	196,3						20	100	40	3,70	20	2,15
32	194,35	203,3						20	100	40	3,87	20	2,26
33	200,40	209,3						20	100	40	4,00	20	2,41
34	206,46	214,6						20	100	40	4,12	20	2,56
35	212,52	221,0						20	100	40	4,22	20	2,70
36	218,58	226,8						20	100	40	4,32	20	2,84
37	224,64	232,9						20	100	40	4,53	20	3,00
38	230,69	239,0	2517	65		44	4,48	20	100	40	4,74	20	3,21
39	236,75	245,1						20	100	40	4,87	20	3,36
40	242,81	251,3						20	100	40	5,00	20	3,58
*** 38**	**230,69**	**239,0**	**2517**	**65**		**44**	**4,48**	**23**	**100**	**56**	**4,30**		
*** 45**	**273,10**	**282,5**	**2517**	**65**		**44**	**4,57**	**23**	**100**	**56**	**5,00**	25	4,60
*** 57**	**345,81**	**355,4**	**2517**	**65**		**44**	**7,50**	**29**	**100**	**56**	**7,50**	25	7,56
*** 76**	**460,99**	**469,9**	**2517**	**65**		**44**	**9,80**	**29**	**100**	**56**	**10,00**	30	13,08
*** 95**	**576,17**	**585,1**	**3020**	**75**	**65**	**51**	**15,50**	**29**	**100**	**65**	**15,60**	30	20,12
*** 114**	**691,36**	**700,6**						**29**	**100**	**65**	**20,10**	30	27,15

12 B2
3/4´´x 7/16´´
b_2 = 30,3 mm

Bohrungszuordnungen der Taperspannbuchsen siehe Lagerprogramm.
Allocations of the bore for the taperbushes vide our stock survey.

8	49,78	57,6						12	31	45	0,30	12	0,20
9	55,70	62,0						12	37	45	0,40	12	0,35
10	61,64	69,0						12	42	45	0,53	12	0,50
11	67,61	75,0						16	47	50	0,73	14	0,65
12	73,61	81,5						16	53	50	0,95	14	0,80
13	79,59	87,5						16	59	50	1,17	14	0,91
14	85,61	93,6						16	65	50	1,45	14	1,06
15	91,63	99,8	1615	40	42	38	0,65	16	71	50	1,71	14	1,21
16	97,65	105,5	1615	40	42	38	0,88	20	77	50	2,00	16	1,37
17	103,67	111,5	1615	40	42	38	1,06	20	83	50	2,18	16	1,57
18	109,71	118,0	1615	40	42	38	1,35	20	89	50	2,40	16	1,78
19	115,75	124,2	2012	50		32	1,30	20	95	50	2,60	16	2,00
20	121,78	129,7	2012	50		32	1,54	20	100	50	2,90	16	2,22
21	127,82	136,0	2517	65		44	1,84	20	100	50	3,25	16	2,50
22	133,86	141,8	2517	65		44	2,08	20	100	50	3,52	16	2,77
23	139,90	149,0	2517	65		44	2,22	20	110	50	3,80	16	3,05
24	145,94	153,9	2517	65		44	2,57	20	110	50	4,15	16	3,33
25	152,00	160,0	2517	65		44	2,90	20	120	50	4,50	16	3,69
26	158,04	165,9	2517	65		44	3,05	20	120	50	4,90	20	4,05
27	164,09	172,3	2517	65		44	3,20	20	120	50	5,30	20	4,40
28	170,13	178,0	2517	65		44	3,25	20	120	50	5,80	20	4,73
29	176,19	184,1	2517	65		44	3,60	20	120	50	6,10	20	5,06
30	182,25	190,5	2517	65		44	3,39	20	120	50	6,40	20	5,40
31	188,31	196,3						20	130	50	6,80	20	5,81
32	194,35	203,3						20	130	50	7,20	20	6,22
33	200,40	209,3						20	130	50	7,65	20	6,63
34	206,46	214,6						20	130	50	8,80	20	7,04
35	212,52	221,0						20	130	50	9,10	20	7,46
36	218,58	226,8						25	130	50	9,40	25	7,94
37	224,64	232,9						25	130	50	9,60	25	8,40
38	230,69	239,0	3020	75		51	7,40	25	130	50	9,90	25	8,90
39	236,75	245,1						25	130	50	10,30	25	9,40
40	242,81	251,3						25	130	50	10,90	25	9,80
*** 38**	**230,69**	**239,0**	**3020**	**75**		**51**	**7,40**	**29**	**110**	**63**	**10,30**		
*** 45**	**273,10**	**282,5**	**3020**	**75**		**51**	**9,30**	**29**	**110**	**63**	**12,10**	25	20,50
*** 57**	**345,81**	**355,4**	**3020**	**75**		**51**	**10,10**	**29**	**120**	**63**	**14,70**	25	34,46
*** 76**	**460,99**	**469,9**	**3020**	**75**		**51**	**23,20**	**29**	**135**	**63**	**22,10**	30	47,40
*** 95**	**576,17**	**585,1**	**3020**	**75**		**51**	**25,80**	**29**	**135**	**70**	**26,90**	30	79,70
*** 114**	**691,36**	**700,6**						**44**	**135**	**70**	**38,70**	30	93,90

* **Grauguss-Kettenräder** · cast-iron sprockets

16 B1
1´´x 17,02 mm
b_1 = 16,2 mm

Taperkettenrad
Tapersprocket

Kettenrad mit Nabe
Sprocket

Kettenradscheibe
Plate wheel

Z	Dt	Da	Buchse bush	max. Bohrung max. bore DIN Nut DIN keyway	Flachnut shallow keyway	l	Gewicht weight kg	do	ND	l	Gewicht weight kg	do	Gewicht weight kg
8	66,37	77,0						16	42	35	0,43	12	0,51
9	74,27	85,0						16	50	35	0,59	12	0,59
10	82,19	93,0						16	55	35	0,80	12	0,67
11	90,14	99,5						16	61	40	1,08	16	0,75
12	98,14	109,0						16	69	40	1,35	16	0,83
13	106,12	117,0	1615	40	42	38	1,06	16	78	40	1,71	16	0,91
14	114,15	125,0	1615	40	42	38	1,20	16	84	40	2,06	16	1,06
15	122,17	133,0	1615	40	42	38	1,34	16	92	40	2,44	16	1,23
16	130,20	141,0	2012	50		32	1,48	20	100	45	3,16	20	1,40
17	138,22	149,0	2012	50		32	1,62	20	100	45	3,35	20	1,60
18	146,28	157,0	2012	50		32	2,00	20	100	45	3,56	20	1,80
19	154,33	165,2	2517	65		44	2,40	20	100	45	3,77	20	2,00
20	162,38	173,2	2517	65		44	2,70	20	100	45	4,02	20	2,25
21	170,43	181,2	2517	65		44	3,16	20	110	50	4,93	20	2,50
22	178,48	189,3	2517	65		44	3,48	20	110	50	5,20	20	2,75
23	186,53	197,5	2517	65		44	3,72	20	110	50	5,47	20	3,02
24	194,59	205,5	2517	65		44	4,05	20	110	50	5,74	20	3,30
25	202,66	213,5	2517	65		44	4,28	20	110	50	6,03	20	3,59
26	210,72	221,6	2517	65		44	4,60	20	120	50	6,50	20	3,90
27	218,79	229,6	2517	65		44	4,95	20	120	50	7,10	20	4,17
28	226,85	237,7	2517	65		44	5,14	20	120	50	7,40	20	4,46
29	234,92	245,8	2517	65		44	5,60	20	120	50	7,75	20	4,81
30	243,00	254,0	2517	65		44	6,00	20	120	50	8,17	20	5,20
31	251,08	262,0						25	120	50	8,40	25	5,60
32	259,13	270,0						25	120	50	8,60	25	6,00
33	267,21	278,5						25	120	50	8,75	25	6,45
34	275,28	287,0						25	120	50	8,90	25	6,80
35	283,36	296,2						25	120	50	9,35	25	7,10
36	291,44	304,6						25	120	50	9,71	25	7,50
37	299,51	312,6						25	120	50	10,15	25	7,90
38	307,59	320,7	3020	75		51	9,70	25	120	50	10,55	25	8,30
39	315,67	328,8						25	120	50	10,95	25	8,91
40	323,75	336,9						25	120	50	11,40	25	9,45
*** 38**	**307,59**	**320,7**	**3020**	**75**		**51**	**9,50**	**29**	**110**	**65**	**9,80**		
*** 45**	**364,13**	**377,1**	**3020**	**75**		**51**	**13,40**	**29**	**110**	**70**	**14,50**	25	11,82
*** 57**	**461,08**	**474,0**	**3020**	**75**		**51**	**15,00**	**34**	**125**	**70**	**19,00**	30	18,90
*** 76**	**614,65**	**627,0**	**3020**	**75**		**51**	**23,80**	**34**	**140**	**80**	**26,30**	30	33,40
*** 95**	**768,22**	**781,1**	**3535**	**90**		**89**	**36,50**	**39**	**140**	**80**	**38,20**	30	53,00
*** 114**	**921,81**	**934,3**						**39**	**150**	**80**	**51,00**	30	76,20

16 B2
1´´x 17,2 mm
b_2 = 47,7 mm

Bohrungszuordnungen der Taperspannbuchsen siehe Lagerprogramm.
Allocations of the bore for the taperbushes vide our stock survey.

8	66,37	77,0						16	42	65	0,75	16	0,70
9	74,27	85,0						16	50	65	0,84	16	0,90
10	82,19	93,0						16	56	65	1,39	16	1,20
11	90,14	99,5						20	64	70	1,95	20	1,60
12	98,14	109,0						20	72	70	2,52	20	2,00
13	106,12	117,0						20	80	70	3,10	20	2,40
14	114,15	125,0						20	88	70	3,75	20	2,80
15	122,17	133,0	2012	50		32	1,90	20	96	70	4,40	20	3,40
16	130,20	141,0	2012	50		32	2,36	20	104	70	4,96	20	3,90
17	138,22	149,0	2517	65		44	2,66	20	112	70	5,53	20	4,50
18	146,28	157,0	2517	65		44	2,95	20	120	70	6,17	20	5,00
19	154,33	165,2	2517	65		44	3,24	20	128	70	6,82	20	5,60
20	162,38	173,2	2517	65		44	3,40	20	130	70	7,56	20	6,25
21	170,43	181,2	3020	75		51	4,20	25	130	70	8,30	25	7,00
22	178,48	189,3	3020	75		51	4,82	25	130	70	9,09	25	7,70
23	186,53	197,5	3020	75		51	5,44	25	130	70	9,88	25	8,50
24	194,59	205,5	3020	75		51	6,45	25	130	70	10,69	25	9,24
25	202,66	213,5	3020	75		51	7,40	25	130	70	11,50	25	10,50
26	210,72	221,6	3020	75		51	8,00	25	130	70	12,58	25	11,00
27	218,79	229,6	3020	75		51	8,70	25	130	70	13,66	25	12,00
28	226,85	237,7	3020	75		51	9,30	25	130	70	14,74	25	12,90
29	234,92	245,8	3020	75		51	11,50	25	130	70	15,82	25	13,40
30	243,00	254,0	3030	75		76	13,70	25	130	70	16,90	25	14,90
31	251,08	262,0						25	140	70	17,98	25	16,00
32	259,13	270,0						25	140	70	19,06	25	17,10
33	267,21	278,5						25	140	70	20,16	25	18,20
34	275,28	287,0						25	140	70	21,36	25	19,40
35	283,36	296,2						25	140	70	22,66	25	20,60
36	291,44	304,6						25	140	70	24,06	25	21,90
37	299,51	312,6						25	140	70	25,46	25	23,20
38	307,59	320,7	3030	75		76	14,90	25	140	70	26,96	25	24,60
39	315,67	328,8						25	140	70	28,46	25	26,10
40	323,75	336,9	3030	75		76	30,00	25	140	70	30,16	25	27,50
*** 38**	**307,59**	**320,7**	**3030**	**75**		**76**	**13,80**	**39**	**140**	**75**	**23,80**		
*** 45**	**364,13**	**377,1**	**3030**	**75**		**76**	**21,50**	**39**	**148**	**75**	**27,10**	25	35,00
*** 57**	**461,08**	**474,0**	**3535**	**90**		**89**	**25,00**	**39**	**160**	**90**	**30,40**	30	57,00
*** 76**	**614,65**	**627,0**	**3535**	**90**		**89**	**32,00**	**39**	**175**	**95**	**49,30**	30	103,00
*** 95**	**768,22**	**781,1**	**3535**	**90**		**89**	**59,00**	**44**	**175**	**95**	**65,00**	30	163,00
*** 114**	**921,81**	**934,3**						**44**	**175**	**95**	**81,20**	40	190,00

* **Grauguss-Kettenräder** · cast-iron sprockets

20 B1
1 1/4″
b_1 = 18,5 mm

Taperkettenrad
Tapersprocket

Kettenrad mit Nabe
Sprocket

Kettenradscheibe
Plate wheel

Z	Dt	Da	Buchse bush	max. Bohrung max. bore DIN Nut DIN keyway	Flachnut shallow keyway	l	Gewicht weight kg	do	ND	l	Gewicht weight kg	do	Gewicht weight kg
8	82,96	98,1						20	53	40	1,50	16	0,80
9	92,84	108,0						20	63	40	2,20	16	0,90
10	102,74	117,9						20	70	40	2,50	16	1,00
11	112,68	127,8						20	77	45	2,80	16	1,15
12	122,68	137,8						20	88	45	3,00	20	1,40
13	132,65	147,8	2012	50		32	2,70	20	98	45	3,24	20	1,72
14	142,68	157,8	2012	50		32	3,40	20	108	45	3,76	20	2,05
15	152,74	167,9	2517	65		44	4,10	20	118	45	4,55	20	2,32
16	162,76	177,9	2517	65		44	4,80	25	120	50	5,25	25	2,65
17	172,78	187,9	2517	65		44	5,50	25	120	50	5,70	25	2,97
18	182,85	198,0	2517	65		44	6,20	25	120	50	6,05	25	3,43
19	192,91	208,1	2517	65		44	6,90	25	120	50	6,60	25	3,73
20	202,98	218,1	2517	65		44	7,70	25	120	50	7,00	25	4,15
21	203,14	228,2	2517	65		44	8,50	25	140	55	9,10	25	4,60
22	223,01	238,3	3020	75		51	9,30	25	140	55	9,55	25	5,10
23	233,17	248,3	3020	75		51	10,10	25	140	55	10,00	25	5,60
24	243,23	258,4	3020	75		51	10,90	25	140	55	10,50	25	6,10
25	253,33	268,5	3020	75		51	11,70	25	140	55	11,00	25	6,65
26	263,40	278,6	3020	75		51	12,50	25	150	55	11,60	25	7,23
27	273,49	288,6	3020	75		51	13,30	25	150	55	12,20	25	7,80
28	283,56	298,7	3020	75		51	14,10	25	150	55	12,90	25	8,40
29	293,65	308,8	3020	75		51	14,90	25	150	55	13,60	25	9,03
30	303,75	318,9	3020	75		51	15,70	25	150	55	14,30	25	9,65
31	313,85	329,0						25	160	55	14,60	25	10,20
32	323,91	339,1						25	160	55	15,00	25	10,80
33	334,01	349,2						25	160	55	15,30	25	11,45
34	344,10	359,3						25	160	55	15,70	25	12,25
35	354,20	369,4						25	160	55	16,00	25	13,18
36	364,30	379,5						25	160	55	16,50	25	13,90
37	374,39	389,5						25	160	55	17,00	25	14,70
38	384,49	399,6	3020	75		51	22,60	25	160	55	17,50	25	15,46
39	394,59	409,7						25	160	55	18,50	25	16,30
40	404,69	419,8	3020	75		51	25,70	25	160	55	20,00	25	17,20
* **38**	**384,49**	**399,6**						**34**	**125**	**70**	**17,00**		
* **45**	**455,17**	**470,3**	**3020**	**75**		**51**	**28,90**	**34**	**125**	**70**	**21,50**	30	21,70
* **57**	**576,36**	**591,5**	**3535**	**90**		**89**	**32,30**	**39**	**135**	**80**	**26,00**	30	34,50
* **76**	**768,32**	**783,5**	**3535**	**90**		**89**	**39,10**	**49**	**140**	**90**	**33,50**	30	49,50

20 B2
1 1/4″
b_2 = 54,6 mm

Bohrungszuordnungen der Taperspannbuchsen siehe Lagerprogramm.
Allocations of the bore for the taperbushes vide our stock survey.

8	82,96	98,1						20	53	75	4,80	20	1,60
9	92,84	108,0						20	63	75	5,00	20	1,80
10	102,74	117,9						20	70	75	5,50	20	2,00
11	112,68	127,8						20	80	80	6,00	20	2,30
12	122,68	137,8						20	90	80	6,50	20	2,80
13	132,65	147,8						20	100	80	7,50	20	3,40
14	142,68	157,8						20	110	80	9,50	20	4,10
15	152,74	167,9	2517	65		44	5,85	20	120	80	11,50	20	4,60
16	162,76	177,9	2517	65		44	6,40	25	120	80	12,40	25	5,30
17	172,78	187,9	2517	65		44	7,00	25	120	80	13,20	25	6,00
18	182,85	198,0	3030	75		76	9,20	25	120	80	14,60	25	6,80
19	192,91	208,1	3030	75		76	11,50	25	120	80	16,00	25	7,40
20	202,98	218,1	3030	75		76	12,10	25	120	80	17,20	25	8,30
21	203,14	228,2	3030	75		76	12,60	25	140	80	18,50	25	9,20
22	223,01	238,3	3030	75		76	13,30	25	140	80	19,70	25	10,20
23	233,17	248,3	3030	75		76	13,80	25	140	80	21,00	25	11,20
24	243,23	258,4	3030	75		76	14,40	25	140	80	23,00	25	12,20
25	253,33	268,5	3030	75		76	15,00	25	140	80	25,00	25	13,30
26	263,40	278,6	3030	75		76	15,70	25	150	80	26,70	25	14,50
27	273,49	288,6	3030	75		76	16,20	25	150	80	22,40	25	15,60
28	283,56	298,7	3030	75		76	17,10	25	150	80	30,10	25	16,80
29	293,65	308,8	3030	75		76	17,80	25	150	80	31,80	25	18,10
30	303,75	318,9	3030	75		76	18,50	25	150	80	33,50	25	19,30
31	313,85	329,0						25	150	80	35,20	25	20,40
32	323,91	339,1						25	150	80	37,00	25	21,60
33	334,01	349,2						25	150	80	38,60	25	22,90
34	344,10	359,3						25	150	80	40,20	25	24,90
35	354,20	369,4						25	150	80	41,80	25	26,40
36	364,30	379,5						30	150	80	43,40	30	27,80
37	374,39	389,5						30	150	80	45,00	30	29,40
38	384,49	399,6	3535	85	90	89	30,50	30	150	80	46,60	30	30,90
39	394,59	409,7						30	150	80	48,20	30	32,60
40	404,69	419,8						30	150	80	50,00	30	34,40
* **38**	**384,49**	**399,6**						**44**	**140**	**90**	**37,00**		
* **45**	**455,17**	**470,3**						**44**	**140**	**90**	**45,80**	30	43,40
* **57**	**576,36**	**591,5**						**49**	**160**	**100**	**58,00**	30	69,00
* **76**	**768,32**	**783,5**						**95**	**180**	**100**	**98,00**	30	99,00

* **Grauguss-Kettenräder** · cast-iron sprockets

24 B1
11/2´´x 1´´
b_1 = 24,1 mm

Taperkettenrad
Tapersprocket

Kettenrad mit Nabe
Sprocket

Kettenradscheibe
Plate wheel

Z	Dt	Da	Buchse bush	max. Bohrung max. bore DIN Nut DIN keyway	Flachnut shallow keyway	l	Gewicht weight kg	do	ND	l	Gewicht weight kg	do	Gewicht weight kg
8	99,55	115,0						20	58	45	2,60	20	0,90
9	111,40	126,4						20	70	45	3,80	20	1,10
10	123,29	138,0						20	80	45	4,25	20	1,90
11	135,21	150,0						25	90	50	4,80	20	2,40
12	147,22	162,0						25	102	50	5,10	20	2,90
13	159,18	174,2						25	114	50	5,50	20	3,10
14	171,22	186,2						25	128	50	6,40	20	3,70
15	183,26	198,2	2517	65		44	3,90	25	140	50	7,70	20	4,30
16	195,30	210,3						25	140	55	8,90	25	4,90
17	207,34	222,3	3535	90		89	6,40	25	140	55	9,70	25	5,50
18	219,42	234,3	3535	90		89		25	140	55	10,30	25	6,30
19	231,49	246,5	3535	90		89	7,85	25	140	55	11,20	25	7,00
20	243,57	258,6	3535	90		89	9,50	25	140	55	11,90	25	7,80
21	255,56	270,6	3535	90		89	9,50	25	150	60	15,50	25	8,60
22	267,73	282,7						25	150	60	16,30	25	9,40
23	279,80	294,8	3535	90		89	11,30	25	140	60	17,00	25	10,50
24	291,88	306,8						25	150	60	17,90	25	11,20
25	304,00	319,0	3535	90		89	13,30	25	150	60	18,70	25	12,80
26	316,08	331,0						30	160	60	19,70	30	13,60
27	328,19	343,2	3535	90		89	15,50	30	160	60	20,80	30	14,30
28	340,27	355,2						30	160	60	22,00	30	15,70
29	352,38	367,3	3535	90		89	15,50	30	160	60	23,20	30	16,80
30	364,50	379,5	3535	90		89	22,70	30	160	60	24,30	30	18,10
31	376,62	391,6						30	160	60	24,90	30	19,30
32	388,69	403,7						30	160	60	25,50	30	20,80
33	400,81	415,8						30	160	60	26,00	30	21,90
34	412,93	427,8						30	160	60	26,70	30	22,50
35	425,04	440,0						30	160	60	27,20	30	24,20
36	437,16	452,0						30	160	60	28,10	30	26,80
37	449,27	464,2						30	160	60	28,90	30	28,10
38	461,39	476,2	3535	90		89	31,60	30	160	60	29,90	30	29,10
39	473,50	488,5						30	160	60	31,50	30	32,80
40	485,62	500,6						30	160	60	34,00	30	44,50
* **38**	**461,39**	**476,2**						**44**	**140**	**90**	**28,90**		
* **45**	**546,20**	**561,2**						**44**	**140**	**90**	**37,70**	30	56,70
* **57**	**691,63**	**706,5**	**4545**	**110**		**114**	**45,90**	**44**	**160**	**100**	**44,20**	30	70,00
* **76**	**921,98**	**936,9**						**44**	**170**	**100**	**58,60**	40	86,00

24 B2
1 1/2´´x 1´´
b_2 = 72 mm

Bohrungszuordnungen der Taperspannbuchsen siehe Lagerprogramm.
Allocations of the bore for the taperbushes vide our stock survey.

8	99,55	115,0						25	58	95	5,60
9	111,40	126,4						25	70	95	5,80
10	123,29	138,0						25	80	95	6,10
11	135,21	150,0						25	90	100	7,50
12	147,22	162,0						25	102	100	9,40
13	159,18	174,2						25	114	100	11,20
14	171,22	186,2						25	128	100	13,30
15	183,26	198,2	3020	75		51	10,10	25	140	100	15,20
16	195,30	210,3						25	140	100	17,50
17	207,34	222,3	3535	90		89	10,90	25	150	100	19,80
18	219,42	234,3						25	160	100	22,50
19	231,49	246,5	3535	90		89	11,50	25	160	100	25,20
20	243,57	258,6						25	160	100	28,10
21	255,56	270,6	3535	90		89	13,00	25	160	100	31,10
22	267,73	282,7						25	160	100	34,20
23	279,80	294,8	3535	90		89	13,90	25	160	100	37,50
24	291,88	306,8						25	160	100	41,00
25	304,00	319,0	4040	100		101	15,00	25	160	100	43,00
26	316,08	331,0						30	160	100	45,00
27	328,19	343,2	4040	100		101	17,00	30	160	100	48,00
28	340,27	355,2						30	160	100	52,00
29	352,38	367,3	4545	110		114	45,00	30	160	100	54,00
30	364,50	379,5	4545	110		114	46,80	30	160	100	56,00
31	376,62	391,6						30	170	100	58,00
32	388,69	403,7						30	170	100	61,00
33	400,81	415,8						30	170	100	63,00
34	412,93	427,8						30	170	100	65,00
35	425,04	440,0						30	170	100	67,00
36	437,16	452,0						30	170	100	69,00
37	449,27	464,2						30	170	100	74,00
38	461,39	476,2	4545	110		114	75,00	30	170	100	77,00
39	473,50	488,5						30	170	100	81,00
40	485,62	500,6						30	170	100	88,00
* **38**	**461,39**	**476,2**						**44**	**180**	**100**	**61,00**
* **45**	**546,20**	**561,2**						**54**	**190**	**100**	**79,00**
* **57**	**691,63**	**706,5**						**54**	**200**	**110**	**97,00**
* **76**	**921,98**	**936,9**						**54**	**220**	**120**	**166,00**

* **Grauguss-Kettenräder** · cast-iron sprockets

Taperspannbuchsen · Taperbushes

Type \ ∅	11	12	14	15	16	18	19	20	22	24	25	28	30	32	35	38	40	42	45	48	50	55	60	65	70	75	80	85	90	95	100	110	120	125	130	135	140	145	150
1008	X	X	X	X	X	X	X	X	X	X	O																												
1108	X	X	X	X	X	X	X	X	X	X	X	O																											
1210	X	X	X	X	X	X	X	X	X	X	X	X	X	O																									
1215			X	X	X	X	X	X	X	X	X	X	X	O																									
1310			X	X	X	X	X	X	X	X	X	X	X	X	O																								
1610		X	X	X	X	X	X	X	X	X	X	X	X	X	X	X	X	O																					
1615			X	X	X	X	X	X	X	X	X	X	X	X	X	X	X	O																					
2012				X	X	X	X	X	X	X	X	X	X	X	X	X	X	X	X	X	X																		
2517							X	X	X	X	X	X	X	X	X	X	X	X	X	X	X	X	X	X															
3020											X	X	X	X	X	X	X	X	X	X	X	X	X	X	X	X													
3030															X	X	X	X	X	X	X	X	X	X	X	X													
3535															X	X	X	X	X	X	X	X	X	X	X	X	X	X	X										
4040																				X	X	X	X	X	X	X	X	X	X	X	X								
4545																						X	X	X	X	X	X	X	X	X	X	X							
5050																									X	X	X	X	X	X	X	X	X	X					
6050																														X	X	X	X	X	X	X	X	X	X

X = Liefergröße mit DIN -Nut · size of delivery with DIN-keyway
O = Liefergröße mit Flachnut · size of delivery with shallow keyway

Montageanleitung für Taperspannbuchsen

Einbau:

1. Alle blanken Oberflächen, wie Bohrung und Kegel der Taperspannbuchse sowie die kegelige Bohrung der Scheibe säubern und entfetten. Taperspannbuchse in die Nabe einsetzen und alle Bohrungen zur Deckung bringen (halbe Gewindebohrungen müssen jeweils halben glatten Bohrungen gegenüberstehen).
2. Gewindestift (Gr.1008 – 3030) bzw. Zylinderschrauben (Gr. 3525 – 6050) leicht einölen und einschrauben. Schrauben noch nicht festziehen.
3. Welle säubern und entfetten. Scheibe mit Taperspannbuchse bis zur gewünschten Lage auf die Welle schieben.
4. Bei Verwendung einer Passfeder ist diese zuerst in die Nut der Welle einzulegen. Zwischen der Passfeder und der Bohrungsnut muss ein Rückenspiel vorhanden sein.
5. Mittels Schraubendreher, DIN 911, Gewindestifte bzw. Zylinderschrauben gleichmäßig mit den in der Tabelle angegebenen Anzugsmomenten anziehen.
6. Nach kurzer Betriebszeit 1/2 bis 1 Stunde Anzugsmoment der Schrauben überprüfen und evtl. korrigieren.
7. Um das Eindringen von Fremdkörpern zu verhindern, leere Bohrungen mit Fett füllen.

Ausbau:

1. Alle Schrauben lösen. Je nach Buchsengröße ein oder zwei Schrauben ganz herausschrauben und in die Abdrückbohrungen einschrauben.
2. Die Schraube bzw. Schrauben gleichmäßig anziehen, bis sich die Buchse aus der Nabe löst und die Scheibe sich frei auf der Welle bewegen läßt.
3. Scheibe mit Buchse von der Welle abnehmen.

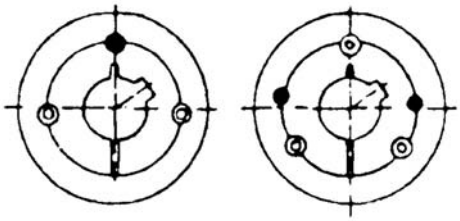

Installation instructions for Taperbushes

To assemble:

1. Clean and degrease the bore and taper surfaces of the bush and the tapered bore of the pulley. Insert the bush in the pulley hub and line up the holes (half thread holes must line up with half straight holes).
2. Lightly oil the grub screw (bush size 1008 to 3030) or the cap screw (bush size 3535 to 5050) and screw them in, do not tighten yet.
3. Clean and degrease the shaft. Fit pulley with taperbush on shaft and locate in desired position.
4. When using a key it should first be fitted in the shaft keyway. There should be a top clearance between the key and the keyway in the bore.
5. Using a hexagon socket wrench (DIN 911) gradually tighten the grub / cap screws in accordance with the torques as listed in the schedule of screw tightening torques.
6. When the drive has been operating under load for a short period (1/2 to 1 hour) check and ensure that the screws remain at the appropriate tightening torque.
7. In order to eliminate the ingress of dirt fill all empty holes with grease.

Removal:

1. Slacken all screws. Depending on the size of the bush remove one or two. After oiling point and thread of grub screws or under head and thread of cap screws insert them into the jacking off hole(s) in bush.
2. Tighten screw(s) uniformly and alternately until the bush is loose in the hub and pulley is free on the shaft.
3. Remove pulley / bush assembly from shaft.

Einschweißnaben · Weld-on-hubs
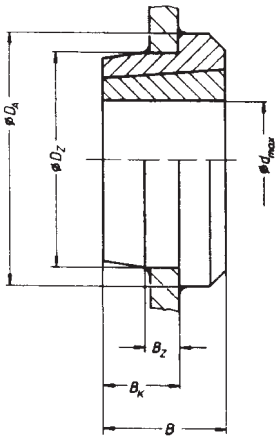
Type	Buchse bush moyeur	øD$_A$	øD$_Z$	B	B$_K$	B$_Z$	Gewicht weight poids [kg]
EN	1210	70	60	26	9	10	0,20
EN	1215	70	60	38	11	16	0,50
EN	1610	70	70	26	16	10	0,55
EN	1615	83	70	38	22	11	0,60
EN	2012	95	90	32	22	12	0,70
EN	2517	127	110	45	26	13	1,80
EN	3020	152	130	51	27	18	3,50
EN	3030	152	130	76	51	19	4,50
EN	3535	184	155	89	67	25	6,50
EN	4040	225	195	102	70	35	13,50
EN	4545	254	220	114	76	40	20,30
EN	5050	276	242	127	89	40	25,50
EN	6050	359	315	127	89	40	52,00