JOENSUUN NOSTAJAT
www.joensuunnostajat.fi
Joensuu 0500 375 172
Savonlinna 050 374 2505

Maeda CC-505

Maeda -nosturin kumiset telat ja laaja painojakauma suojaavat lattiapintoja ja arkoja piha-alueita vahingoittumiselta.

Käyttövoimana Diesel, ja soveltuu siksi ensisijaisesti ulkokäyttöön. Sisäkäytössä voidaan varustaa erillisellä pakokaasuimurilla.

NOSTOKAAVIO

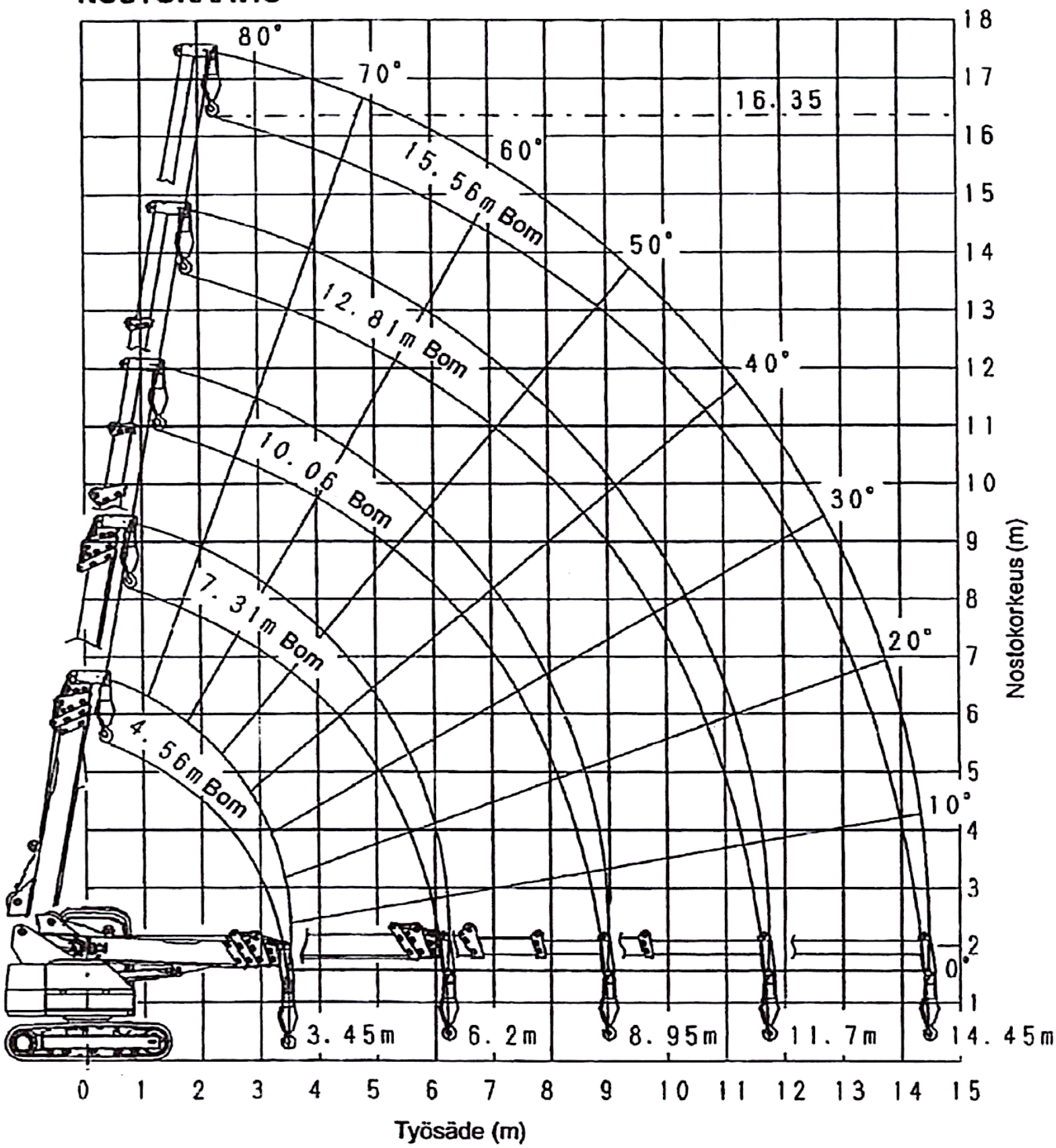

Maeda CC-505

WORKING RADIUS (M)	4.56m BOOM		7.31m BOOM		10.06m BOOM		12.81m BOOM		15.56m BOOM	
	STANDING	TRAVELLING	STANDING	TRAVELLING	STANDING	TRAVELLING	STANDING	TRAVELLING	STANDING	TRAVELLING
2.0	4900	2000	4900	2000	2600	1400	1900	^	–	^
2.1	4900	2000	4610	2000	2480	1360	1900	I	–	I
2.5	3720	2000	3670	2000	2100	1140	1900	I	1300	I
2.7	3310	1800	3310	1810	1950	1050	1900	I	1300	I
3.0	2840	1550	2870	1560	1750	940	1710	I	1300	I
3.15	2640	1440	2680	1450	1660	900	1620	I	1300	I
3.45	2320	1260	2360	1270	1510	810	1470	I	1220	I
3.5	–	–	2310	1240	1490	800	1450	I	1200	I
4.0	–	–	1900	1010	1280	690	1240	I	1080	I
4.5	–	–	1590	830	1120	610	1080	I	980	I
5.0	–	–	1340	690	980	540	950	I	880	I
5.5	–	–	1140	580	870	490	830	I	790	I
6.0	–	–	970	480	770	440	740	I	710	I
6.2	–	–	970	450	740	430	710	NOT USED	680	NOT USED
6.5	–	–	–	–	690	400	660		640	
7.0	–	–	–	–	620	370	590		570	
7.5	–	–	–	–	560	340	530		510	
8.0	–	–	–	–	500	–	470	I	460	I
8.5	–	–	–	–	450	–	420	I	1400	I
8.95	–	–	–	–	420	–	380	I	360	I
9.0	–	–	–	–	–	–	340	–	360	–
9.5	–	–	–	–	–	–	310	–	310	–
10.0	–	–	–	–	–	–	270	I	270	I
10.5	–	–	–	–	–	–	260	I	230	I
11.0	–	–	–	–	–	–	260	I	190	I
11.5	–	–	–	–	–	–	260	I	160	I
11.7	–	–	–	–	–	–	–	I	150	I
12.0	–	–	–	–	–	–	–	I	150	I
12.5	–	–	–	–	–	–	–	–	150	–
13.0	–	–	–	–	–	–	–	–	150	–
13.5	–	–	–	–	–	–	–	–	150	–
14.0	–	–	–	–	–	–	–	–	150	–
14.45	–	–	–	–	–	–	–	–	150	–

Maeda CC-505

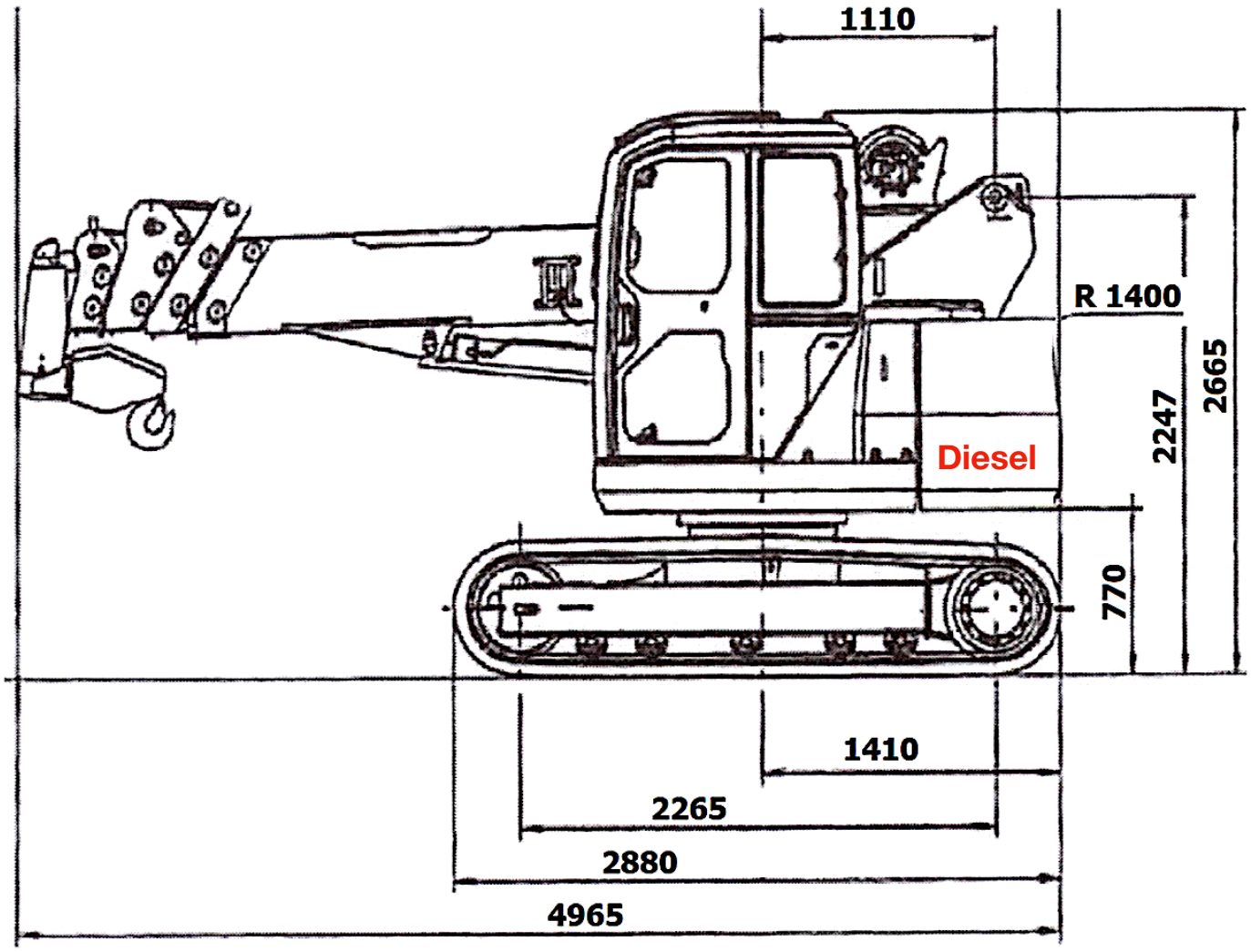

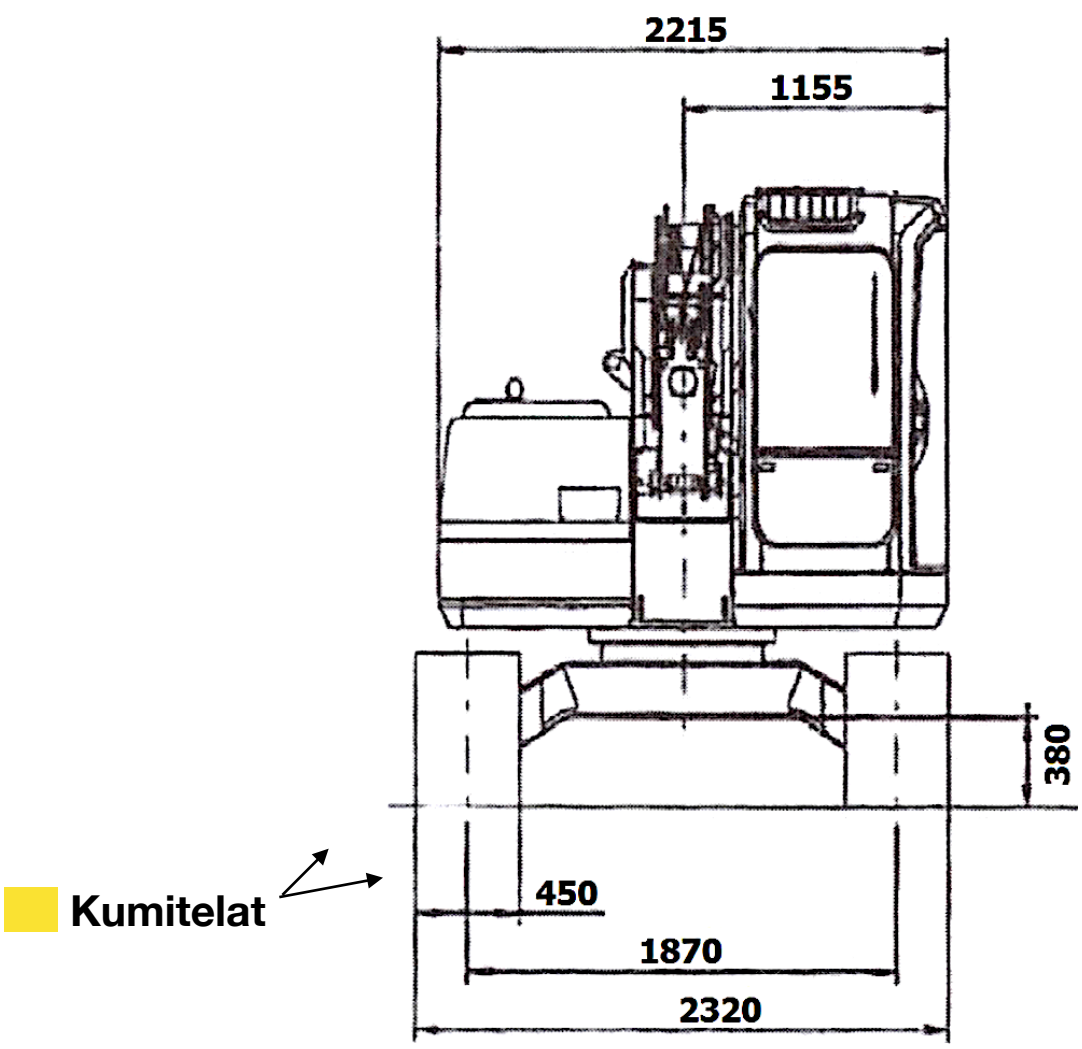

Kumitelat