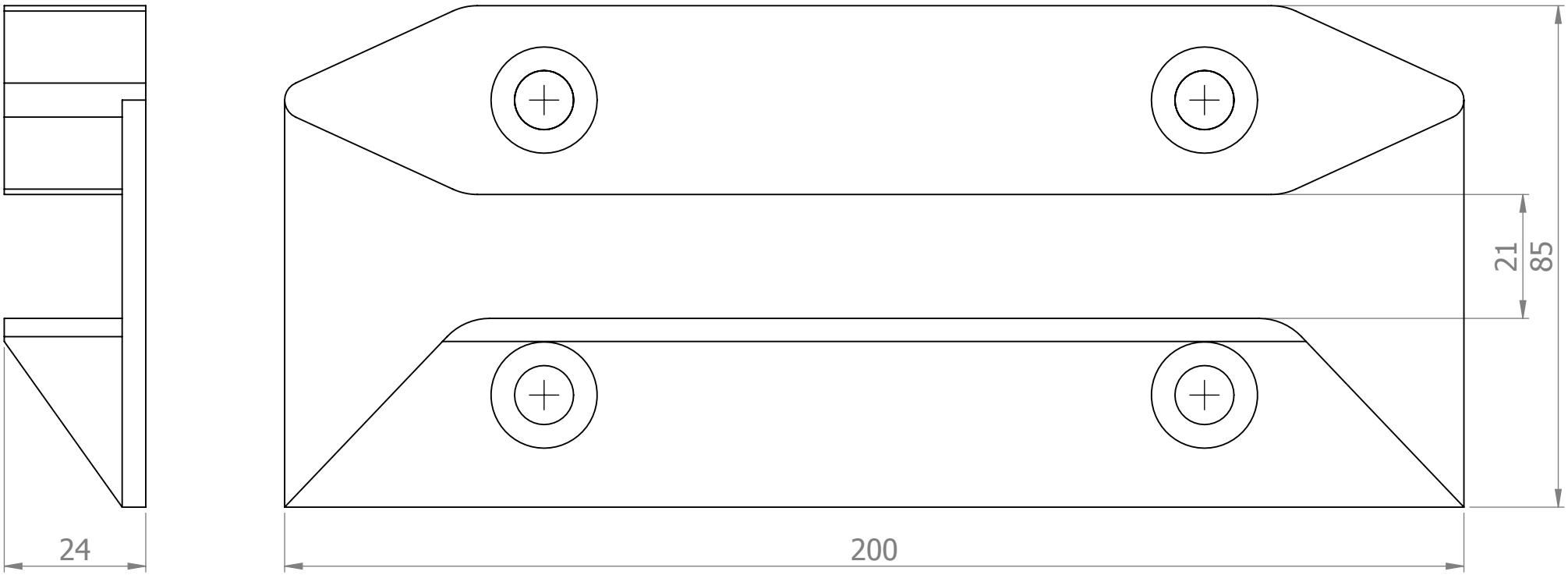

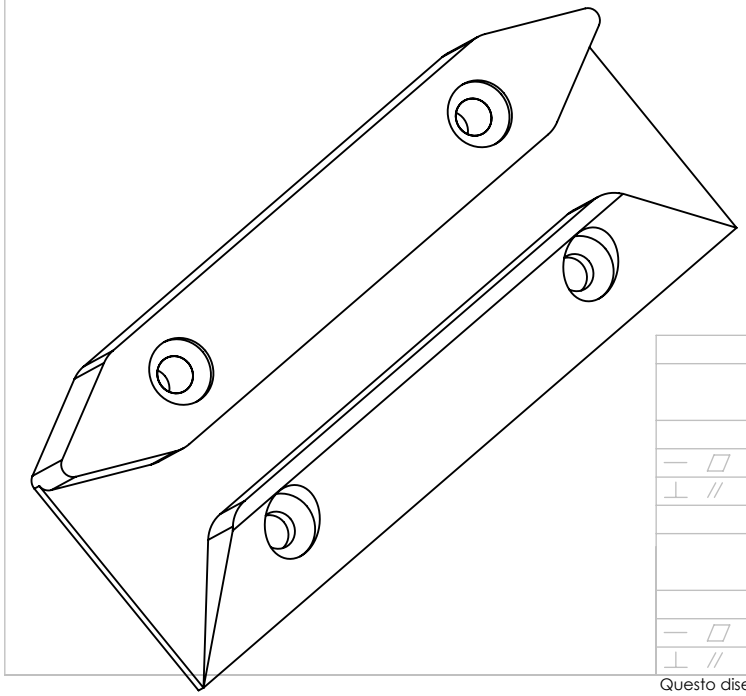

mitec®

CODICE: 170500006

DESCRIZ.: Incontro centrale per portone a libro in nylon nero

N.	DESCRIZIONE MODIFICA	DATA
1		
2		
3		

Questo disegno è di proprietà della ditta MITEC s.r.l.. La detenzione e la riproduzione sono vietate se non in possesso di un'autorizzazione scritta.