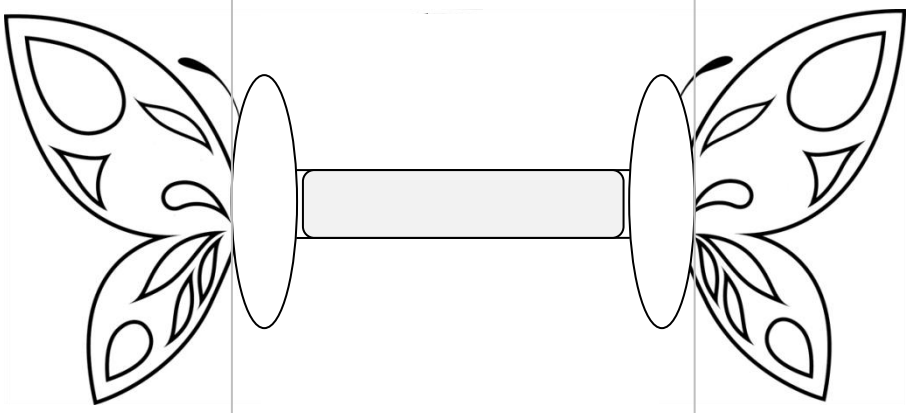

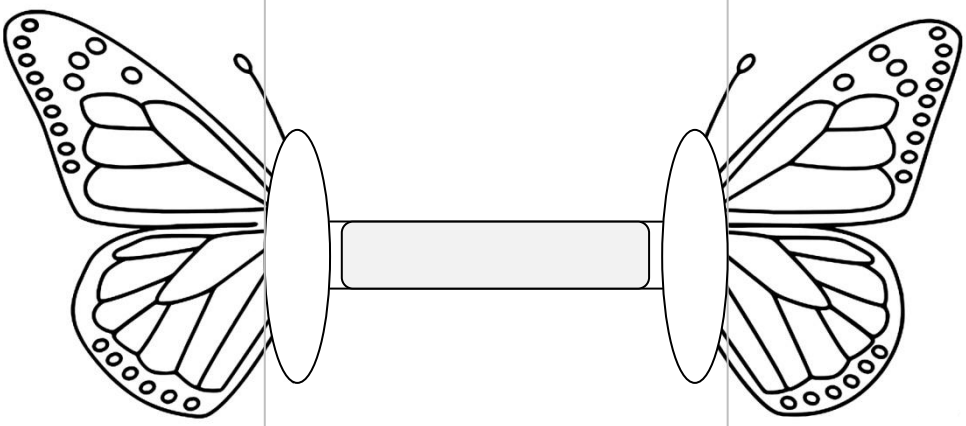

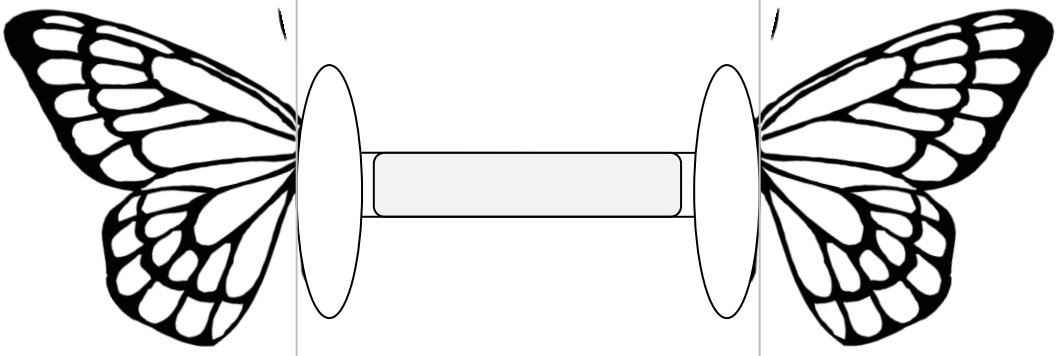

123ecriture.fr