technisches Datenblatt
TILT MOUNT 840
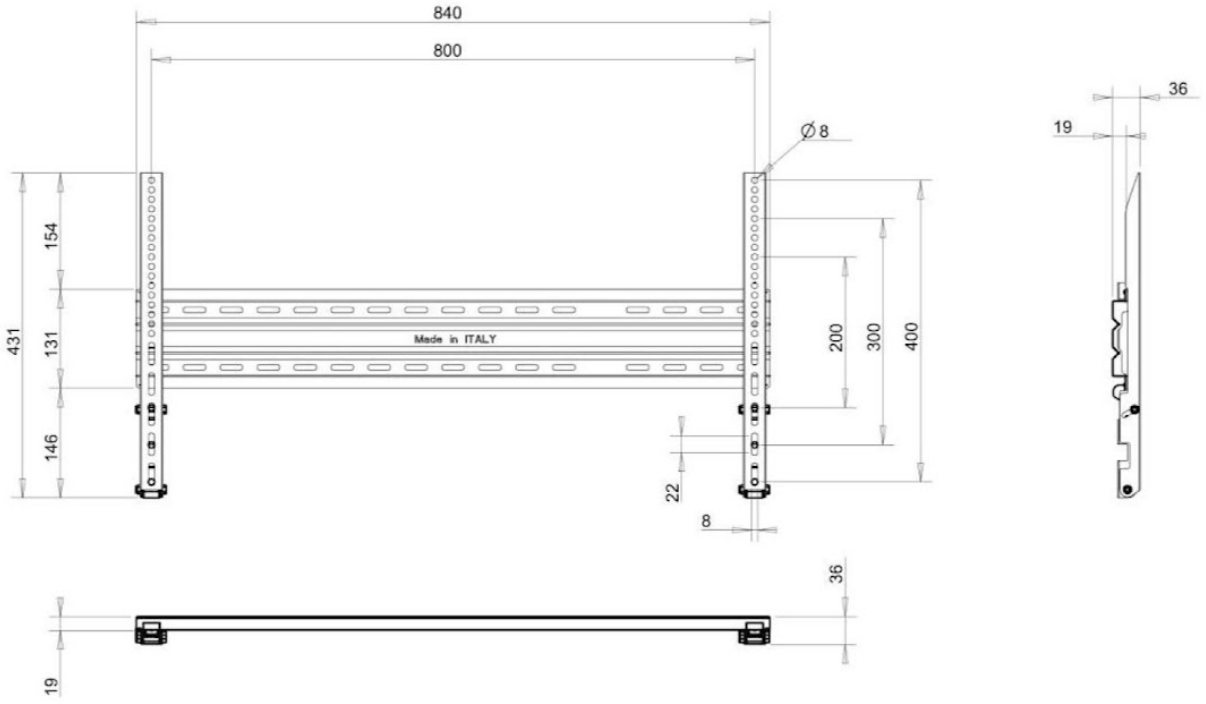
- Wandhalterung
- Diagonale: bis 65"
- VESA: maximal 800x400
- Belastbarkeit: bis 60kg
- Wandabstand: 36mm
- Neigung: 0° bis -12°
- Material: Stahl mit schwarzem Oberflächen-Finish
- inklusive Befestigungsmaterial