2025/3/2 全日程終了
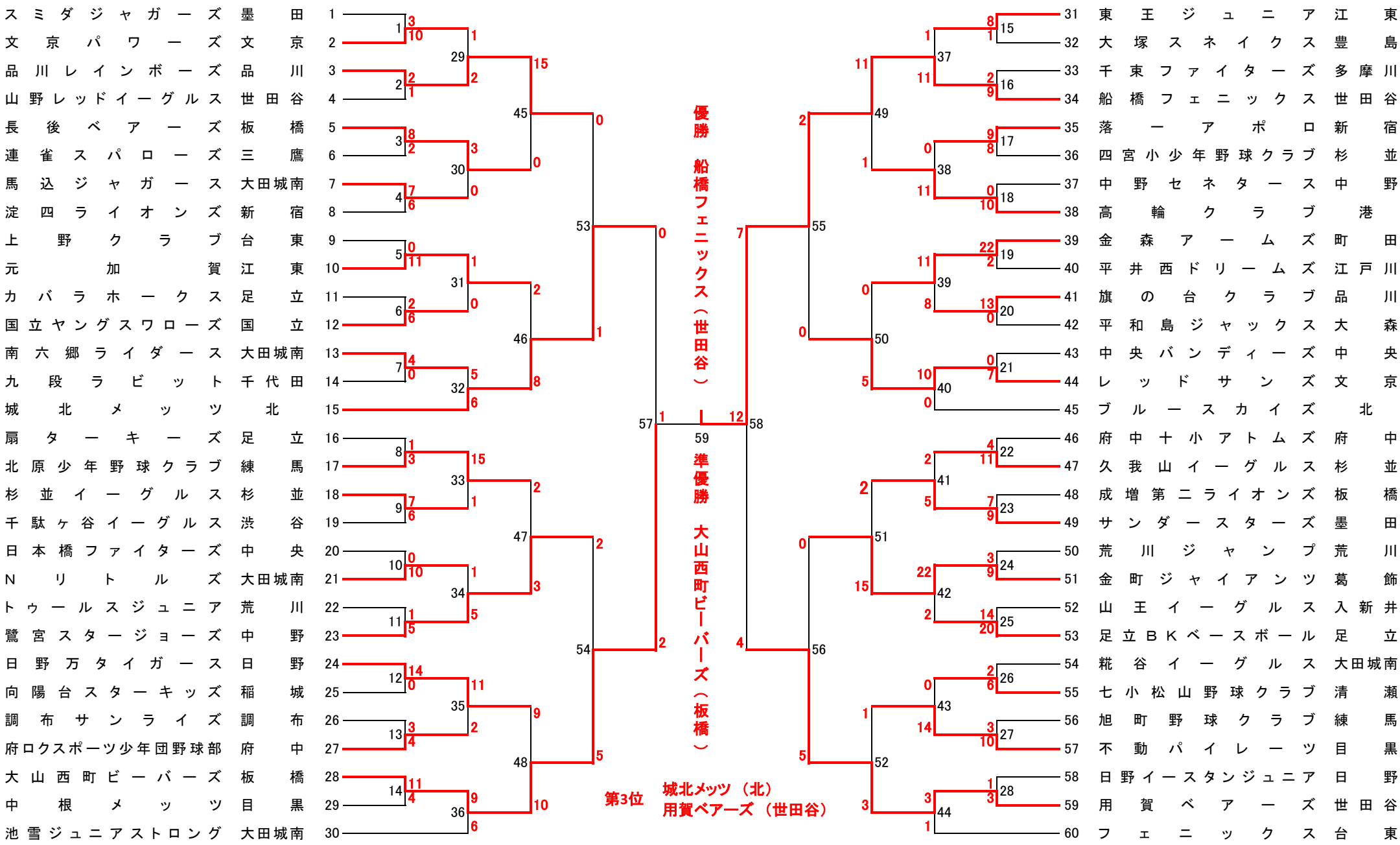
令和7年度　第25回ナガセケンコー杯スプリング親善野球大会