MSA-1

90

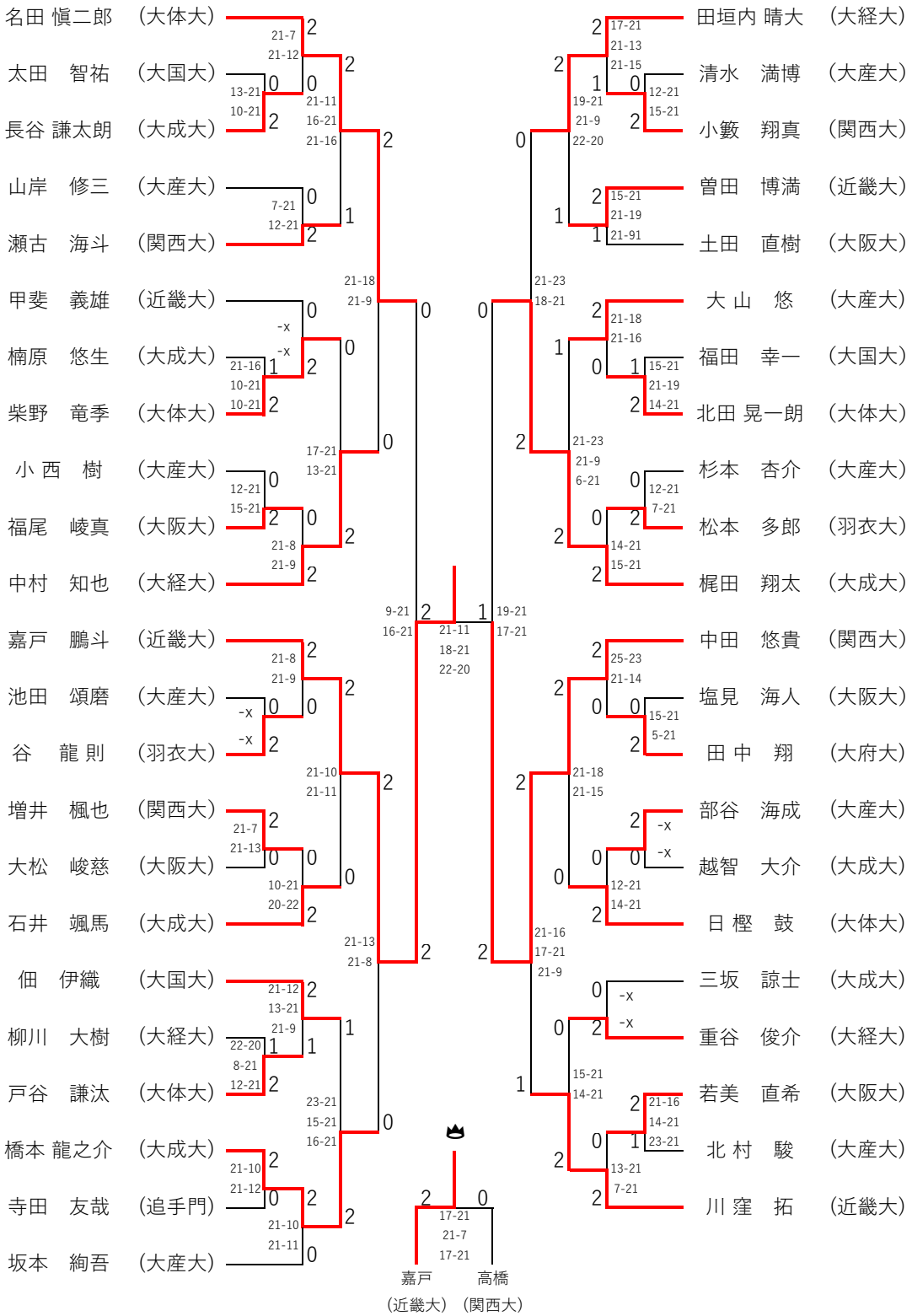
名田 愼二郎 （大体大）
太田 智祐 （大国大）
長谷 謙太朗 （大成大）
山岸 修三 （大産大）
瀬古 海斗 （関西大）
甲斐 義雄 （近畿大）
楠原 悠生 （大成大）
柴野 竜季 （大体大）
小 西 樹 （大産大）
福尾 崚真 （大阪大）
中村 知也 （大経大）
嘉戸 鵬斗 （近畿大）
池田 頌磨 （大産大）
谷 龍 則 （羽衣大）
増井 楓也 （関西大）
大松 峻慈 （大阪大）
石井 颯馬 （大成大）
佃 伊織 （大国大）
柳川 大樹 （大経大）
戸谷 謙汰 （大体大）
橋本 龍之介 （大成大）
寺田 友哉 （追手門）
坂本 絢吾 （大産大）
田垣内 晴大 （大経大）
清水 満博 （大産大）
小籔 翔真 （関西大）
曽田 博満 （近畿大）
土田 直樹 （大阪大）
大 山 悠 （大産大）
福田 幸一 （大国大）
北田 晃一朗 （大体大）
杉本 杏介 （大産大）
松本 多郎 （羽衣大）
梶田 翔太 （大成大）
中田 悠貴 （関西大）
塩見 海人 （大阪大）
田 中 翔 （大府大）
部谷 海成 （大産大）
越智 大介 （大成大）
日 樫 鼓 （大体大）
三坂 諒士 （大成大）
重谷 俊介 （大経大）
若美 直希 （大阪大）
北 村 駿 （大産大）
川 窪 拓 （近畿大）
21-7 21-12
13-21 10-21
21-11 16-21 21-16
7-21 12-21
21-18 21-9
-x -x
21-16 10-21 10-21
17-21 13-21
12-21 15-21
21-8 21-9
9-21 16-21
21-11 18-21 22-20
19-21 17-21
21-8 21-9
-x -x
21-10 21-11
21-7 21-13
10-21 20-22
21-13 21-8
21-12 13-21 21-9
22-20 8-21 12-21
23-21 15-21 16-21
21-10 21-12
21-10 21-11
17-21 21-7 17-21
嘉戸 （近畿大）
高橋 （関西大）
17-21 21-13 21-15
19-21 21-9 22-20
12-21 15-21
15-21 21-19 21-91
21-23 18-21
21-18 21-16
15-21 21-19 14-21
21-23 21-9 6-21
12-21 7-21
14-21 15-21
25-23 21-14
15-21 5-21
21-18 21-15
-x -x
12-21 14-21
21-16 17-21 21-9
-x -x
15-21 14-21
21-16 14-21 23-21
13-21 7-21

MSA-2

90

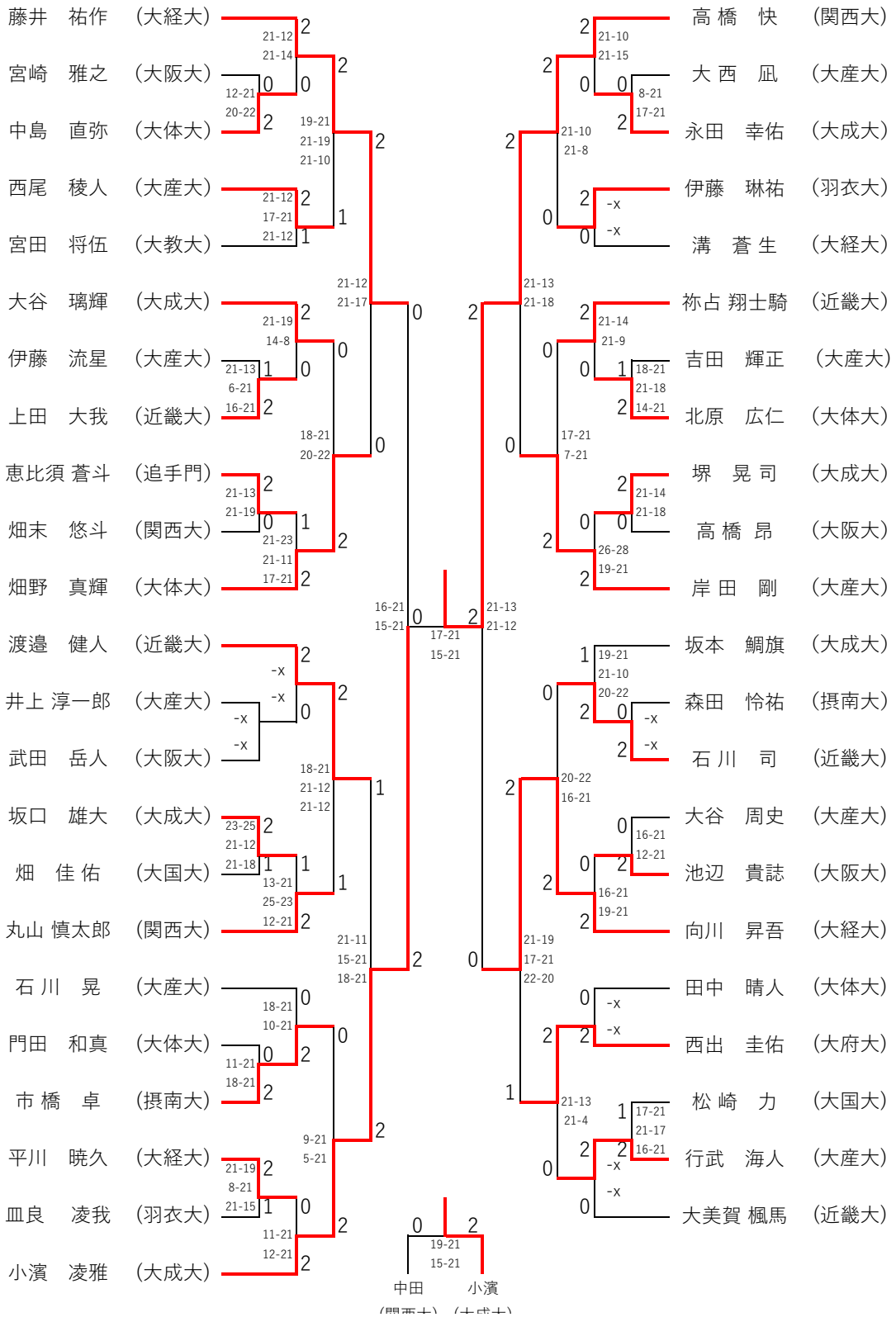
藤井　祐作　（大経大）
宮崎　雅之　（大阪大）
中島　直弥　（大体大）
西尾　稜人　（大産大）
宮田　将伍　（大教大）
大谷　璃輝　（大成大）
伊藤　流星　（大産大）
上田　大我　（近畿大）
恵比須 蒼斗　（追手門）
畑末　悠斗　（関西大）
畑野　真輝　（大体大）
渡邉　健人　（近畿大）
井上 淳一郎　（大産大）
武田　岳人　（大阪大）
坂口　雄大　（大成大）
畑　佳 佑　（大国大）
丸山 慎太郎　（関西大）
石 川　晃　（大産大）
門田　和真　（大体大）
市 橋　卓　（摂南大）
平川　暁久　（大経大）
皿良　凌我　（羽衣大）
小濱　凌雅　（大成大）
高 橋　快　（関西大）
大 西　凪　（大産大）
永田　幸佑　（大成大）
伊藤　琳祐　（羽衣大）
溝　蒼 生　（大経大）
祢占 翔士騎　（近畿大）
吉田　輝正　（大産大）
北原　広仁　（大体大）
堺　晃 司　（大成大）
高 橋　昂　（大阪大）
岸 田　剛　（大産大）
坂本　鯛旗　（大成大）
森田　怜祐　（摂南大）
石 川　司　（近畿大）
大谷　周史　（大産大）
池辺　貴誌　（大阪大）
向川　昇吾　（大経大）
田中　晴人　（大体大）
西出　圭佑　（大府大）
松 崎　力　（大国大）
行武　海人　（大産大）
大美賀 楓馬　（近畿大）
中田
小濱

WSA

36

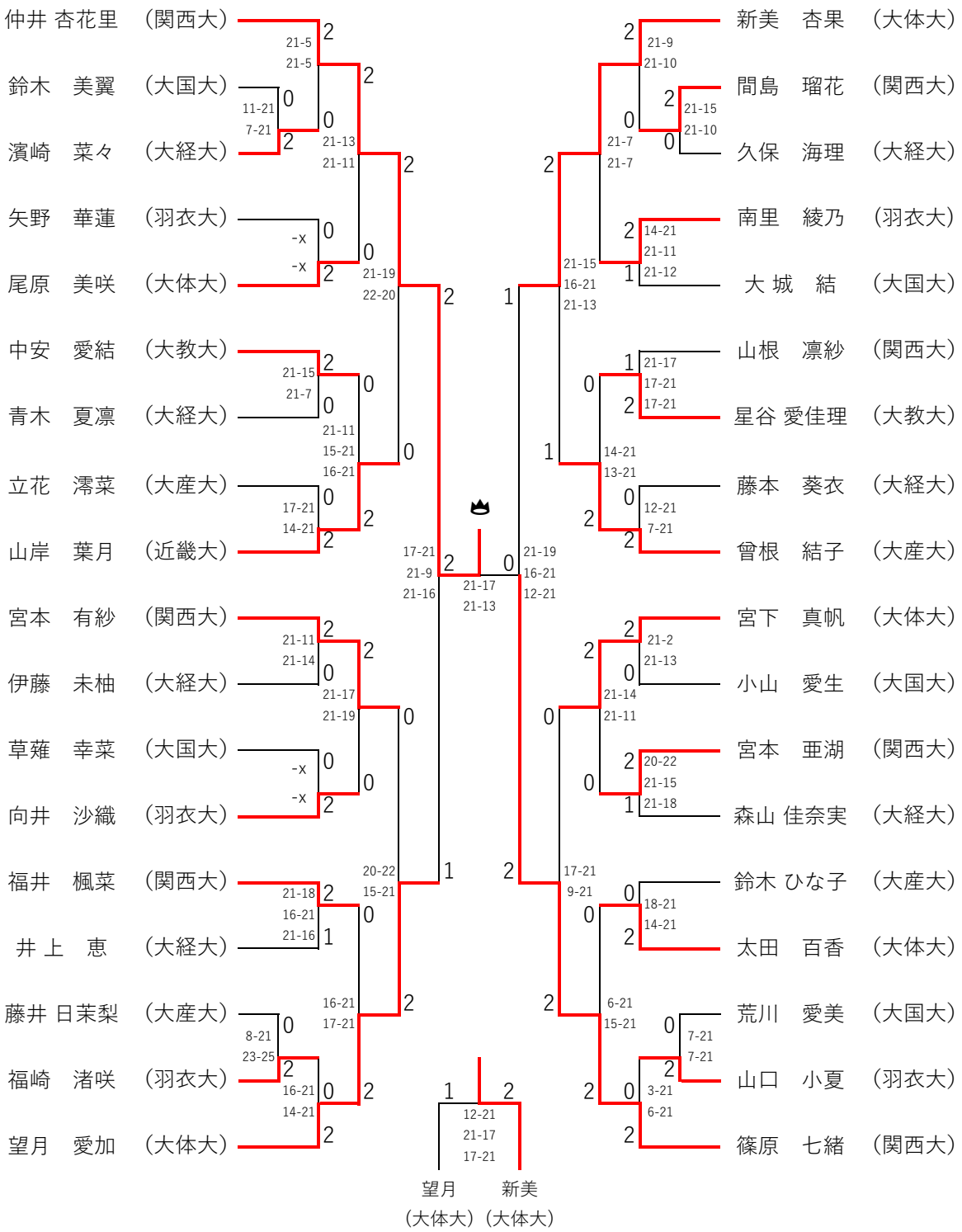
仲井 杏花里 （関西大）
鈴木 美翼 （大国大）
濱崎 菜々 （大経大）
矢野 華蓮 （羽衣大）
尾原 美咲 （大体大）
中安 愛結 （大教大）
青木 夏凛 （大経大）
立花 澪菜 （大産大）
山岸 葉月 （近畿大）
宮本 有紗 （関西大）
伊藤 未柚 （大経大）
草薙 幸菜 （大国大）
向井 沙織 （羽衣大）
福井 楓菜 （関西大）
井上 恵 （大経大）
藤井 日茉梨 （大産大）
福崎 渚咲 （羽衣大）
望月 愛加 （大体大）
新美 杏果 （大体大）
間島 瑠花 （関西大）
久保 海理 （大経大）
南里 綾乃 （羽衣大）
大城 結 （大国大）
山根 凛紗 （関西大）
星谷 愛佳理 （大教大）
藤本 葵衣 （大経大）
曾根 結子 （大産大）
宮下 真帆 （大体大）
小山 愛生 （大国大）
宮本 亜湖 （関西大）
森山 佳奈実 （大経大）
鈴木 ひな子 （大産大）
太田 百香 （大体大）
荒川 愛美 （大国大）
山口 小夏 （羽衣大）
篠原 七緒 （関西大）
望月 （大体大）
新美 （大体大）

MSB-1

112

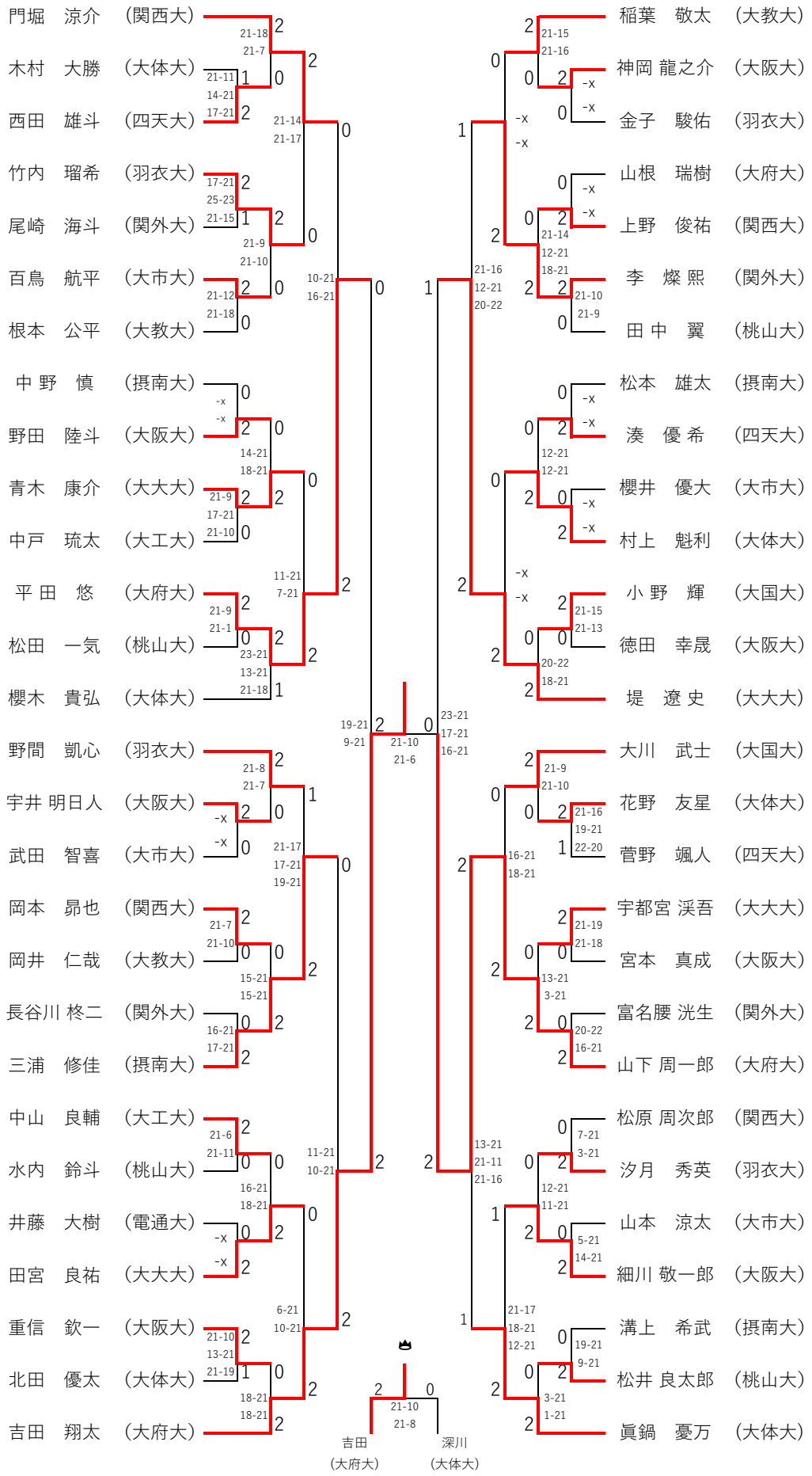
門堀　涼介　（関西大）
木村　大勝　（大体大）
西田　雄斗　（四天大）
竹内　瑠希　（羽衣大）
尾崎　海斗　（関外大）
百鳥　航平　（大市大）
根本　公平　（大教大）
中 野　慎　（摂南大）
野田　陸斗　（大阪大）
青木　康介　（大大大）
中戸　琉太　（大工大）
平 田　悠　（大府大）
松田　一気　（桃山大）
櫻木　貴弘　（大体大）
野間　凱心　（羽衣大）
宇井 明日人　（大阪大）
武田　智喜　（大市大）
岡本　昴也　（関西大）
岡井　仁哉　（大教大）
長谷川 柊二　（関外大）
三浦　修佳　（摂南大）
中山　良輔　（大工大）
水内　鈴斗　（桃山大）
井藤　大樹　（電通大）
田宮　良祐　（大大大）
重信　欽一　（大阪大）
北田　優太　（大体大）
吉田　翔太　（大府大）
稲葉　敬太　（大教大）
神岡 龍之介　（大阪大）
金子　駿佑　（羽衣大）
山根　瑞樹　（大府大）
上野　俊祐　（関西大）
李　燦 熙　（関外大）
田 中　翼　（桃山大）
松本　雄太　（摂南大）
湊　優 希　（四天大）
櫻井　優大　（大市大）
村上　魁利　（大体大）
小 野　輝　（大国大）
徳田　幸晟　（大阪大）
堤　遼 史　（大大大）
大川　武士　（大国大）
花野　友星　（大体大）
菅野　颯人　（四天大）
宇都宮 渓吾　（大大大）
宮本　真成　（大阪大）
富名腰 洸生　（関外大）
山下 周一郎　（大府大）
松原 周次郎　（関西大）
汐月　秀英　（羽衣大）
山本　涼太　（大市大）
細川 敬一郎　（大阪大）
溝上　希武　（摂南大）
松井 良太郎　（桃山大）
眞鍋　憂万　（大体大）
吉田
（大府大）
深川
（大体大）

MSB-2

112

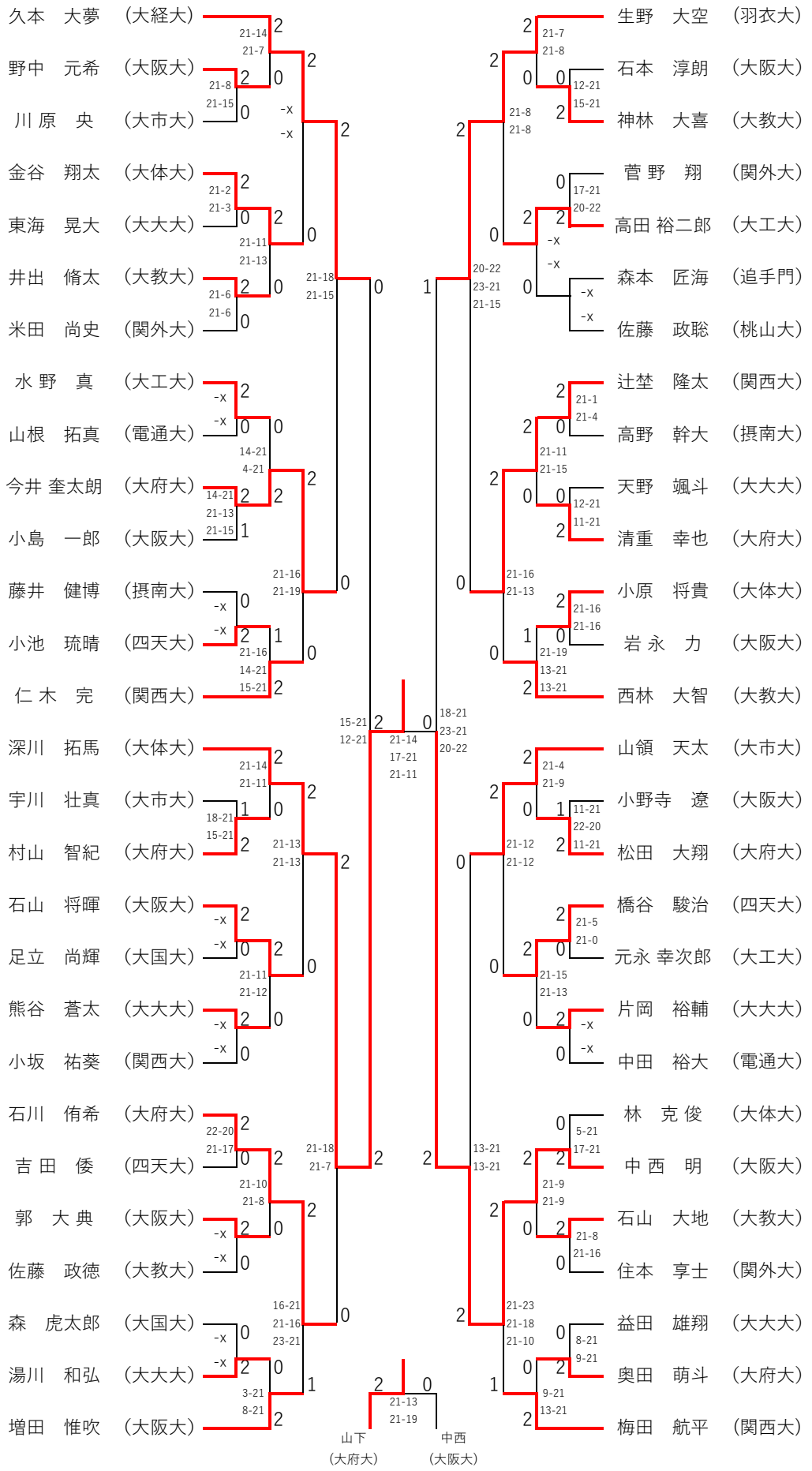
久本　大夢　（大経大）
野中　元希　（大阪大）
川 原　央　（大市大）
金谷　翔太　（大体大）
東海　晃大　（大大大）
井出　脩太　（大教大）
米田　尚史　（関外大）
水 野　真　（大工大）
山根　拓真　（電通大）
今井 奎太朗　（大府大）
小島　一郎　（大阪大）
藤井　健博　（摂南大）
小池　琉晴　（四天大）
仁 木　完　（関西大）
深川　拓馬　（大体大）
宇川　壮真　（大市大）
村山　智紀　（大府大）
石山　将暉　（大阪大）
足立　尚輝　（大国大）
熊谷　蒼太　（大大大）
小坂　祐葵　（関西大）
石川　侑希　（大府大）
吉 田　倭　（四天大）
郭　大 典　（大阪大）
佐藤　政徳　（大教大）
森　虎太郎　（大国大）
湯川　和弘　（大大大）
増田　惟吹　（大阪大）
生野　大空　（羽衣大）
石本　淳朗　（大阪大）
神林　大喜　（大教大）
菅 野　翔　（関外大）
高田 裕二郎　（大工大）
森本　匠海　（追手門）
佐藤　政聡　（桃山大）
辻埜　隆太　（関西大）
高野　幹大　（摂南大）
天野　颯斗　（大大大）
清重　幸也　（大府大）
小原　将貴　（大体大）
岩 永　力　（大阪大）
西林　大智　（大教大）
山領　天太　（大市大）
小野寺　遼　（大阪大）
松田　大翔　（大府大）
橋谷　駿治　（四天大）
元永 幸次郎　（大工大）
片岡　裕輔　（大大大）
中田　裕大　（電通大）
林　克 俊　（大体大）
中 西　明　（大阪大）
石山　大地　（大教大）
住本　享士　（関外大）
益田　雄翔　（大大大）
奥田　萌斗　（大府大）
梅田　航平　（関西大）
山下
（大府大）
中西
（大阪大）

WSB

29

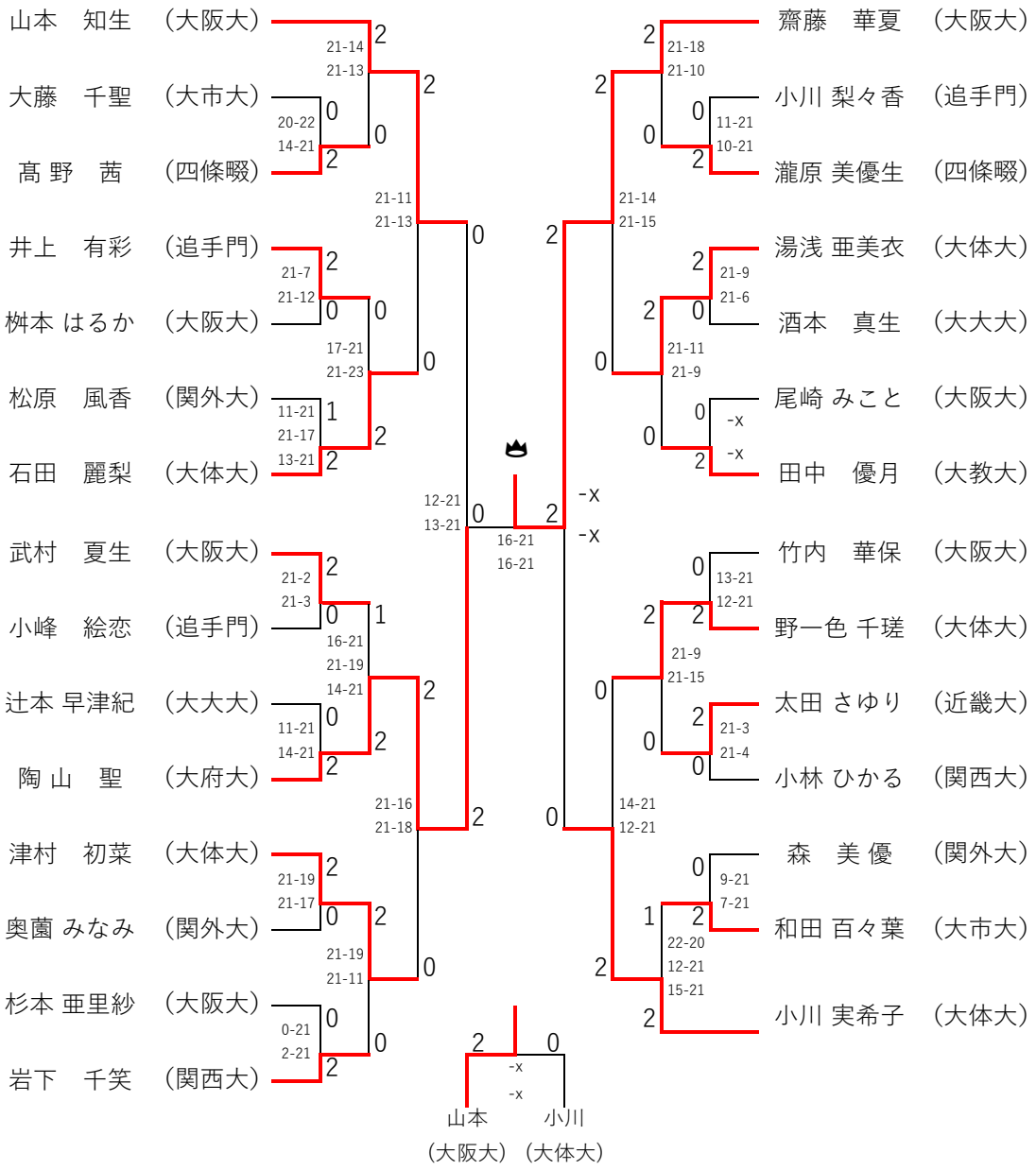
山本　知生　（大阪大）
大藤　千聖　（大市大）
髙 野　茜　（四條畷）
井上　有彩　（追手門）
桝本 はるか　（大阪大）
松原　風香　（関外大）
石田　麗梨　（大体大）
武村　夏生　（大阪大）
小峰　絵恋　（追手門）
辻本 早津紀　（大大大）
陶 山　聖　（大府大）
津村　初菜　（大体大）
奥薗 みなみ　（関外大）
杉本 亜里紗　（大阪大）
岩下　千笑　（関西大）
齋藤　華夏　（大阪大）
小川 梨々香　（追手門）
瀧原 美優生　（四條畷）
湯浅 亜美衣　（大体大）
酒本　真生　（大大大）
尾崎 みこと　（大阪大）
田中　優月　（大教大）
竹内　華保　（大阪大）
野一色 千瑳　（大体大）
太田 さゆり　（近畿大）
小林 ひかる　（関西大）
森　美 優　（関外大）
和田 百々葉　（大市大）
小川 実希子　（大体大）
山本
（大阪大）
小川
（大体大）

# MD-1

93

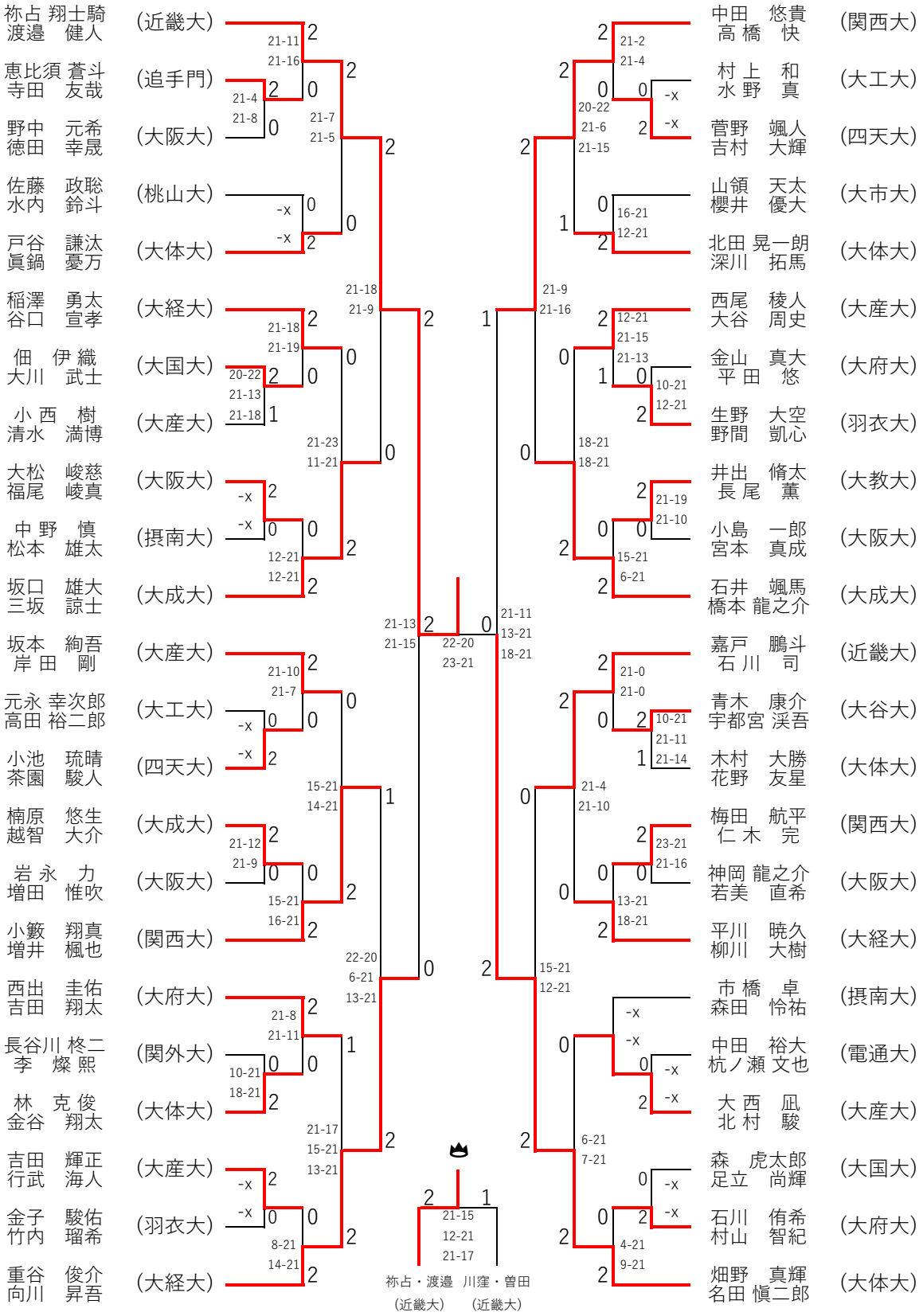
祢占 翔士騎 渡邉 健人 (近畿大)
恵比須 蒼斗 寺田 友哉 (追手門)
野中 元希 徳田 幸晟 (大阪大)
佐藤 政聡 水内 鈴斗 (桃山大)
戸谷 謙汰 眞鍋 憂万 (大体大)
稲澤 勇太 谷口 宣孝 (大経大)
佃 伊織 大川 武士 (大国大)
小西 樹 清水 満博 (大産大)
大松 峻慈 福尾 崚真 (大阪大)
中野 慎 松本 雄太 (摂南大)
坂口 雄大 三坂 諒士 (大成大)
坂本 絢吾 岸田 剛 (大産大)
元永 幸次郎 高田 裕二郎 (大工大)
小池 琉晴 茶園 駿人 (四天大)
楠原 悠生 越智 大介 (大成大)
岩永 力 増田 惟吹 (大阪大)
小籔 翔真 増井 楓也 (関西大)
西出 圭佑 吉田 翔太 (大府大)
長谷川 柊二 李 燦熙 (関外大)
林 克俊 金谷 翔太 (大体大)
吉田 輝正 行武 海人 (大産大)
金子 駿佑 竹内 瑠希 (羽衣大)
重谷 俊介 向川 昇吾 (大経大)
中田 悠貴 高橋 快 (関西大)
村上 和 水野 真 (大工大)
菅野 颯人 吉村 大輝 (四天大)
山領 天太 櫻井 優大 (大市大)
北田 晃一朗 深川 拓馬 (大体大)
西尾 稜人 大谷 周史 (大産大)
金山 真大 平田 悠 (大府大)
生野 大空 野間 凱心 (羽衣大)
井出 脩太 長尾 薫 (大教大)
小島 一郎 宮本 真成 (大阪大)
石井 颯馬 橋本 龍之介 (大成大)
嘉戸 鵬斗 石川 司 (近畿大)
青木 康介 宇都宮 渓吾 (大谷大)
木村 大勝 花野 友星 (大体大)
梅田 航平 仁木 完 (関西大)
神岡 龍之介 若美 直希 (大阪大)
平川 暁久 柳川 大樹 (大経大)
市橋 卓 森田 怜祐 (摂南大)
中田 裕大 杭ノ瀬 文也 (電通大)
大西 凪 北村 駿 (大産大)
森 虎太郎 足立 尚輝 (大国大)
石川 侑希 村山 智紀 (大府大)
畑野 真輝 名田 慎二郎 (大体大)
祢占・渡邉 (近畿大)
川窪・曽田 (近畿大)

MD-2

93

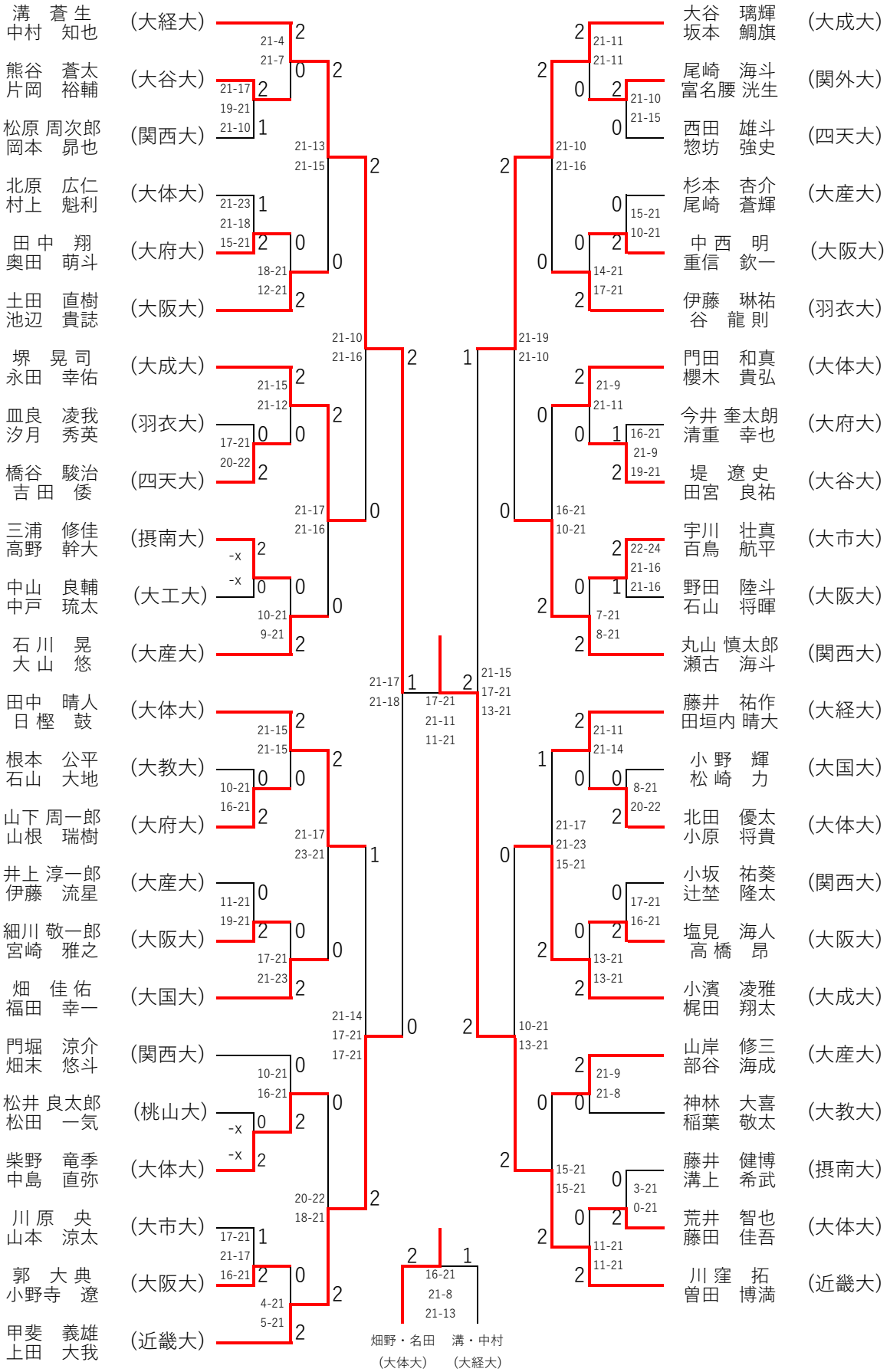
溝 蒼生 中村 知也 (大経大)
熊谷 蒼太 片岡 裕輔 (大谷大)
松原 周次郎 岡本 昴也 (関西大)
北原 広仁 村上 魁利 (大体大)
田中 翔 奥田 萌斗 (大府大)
土田 直樹 池辺 貴誌 (大阪大)
堺 晃司 永田 幸佑 (大成大)
皿良 凌我 汐月 秀英 (羽衣大)
橋谷 駿治 吉田 倭 (四天大)
三浦 修佳 高野 幹大 (摂南大)
中山 良輔 中戸 琉太 (大工大)
石川 晃 大山 悠 (大産大)
田中 晴人 日樫 鼓 (大体大)
根本 公平 石山 大地 (大教大)
山下 周一郎 山根 瑞樹 (大府大)
井上 淳一郎 伊藤 流星 (大産大)
細川 敬一郎 宮崎 雅之 (大阪大)
畑 佳佑 福田 幸一 (大国大)
門堀 涼介 畑末 悠斗 (関西大)
松井 良太郎 松田 一気 (桃山大)
柴野 竜季 中島 直弥 (大体大)
川原 央 山本 涼太 (大市大)
郭 大典 小野寺 遼 (大阪大)
甲斐 義雄 上田 大我 (近畿大)
大谷 璃輝 坂本 鯛旗 (大成大)
尾崎 海斗 富名腰 洸生 (関外大)
西田 雄斗 惣坊 強史 (四天大)
杉本 杏介 尾崎 蒼輝 (大産大)
中西 明 重信 欽一 (大阪大)
伊藤 琳祐 谷 龍則 (羽衣大)
門田 和真 櫻木 貴弘 (大体大)
今井 奎太朗 清重 幸也 (大府大)
堤 遼史 田宮 良祐 (大谷大)
宇川 壮真 百鳥 航平 (大市大)
野田 陸斗 石山 将暉 (大阪大)
丸山 慎太郎 瀬古 海斗 (関西大)
藤井 祐作 田垣内 晴大 (大経大)
小野 輝 松崎 力 (大国大)
北田 優太 小原 将貴 (大体大)
小坂 祐葵 辻埜 隆太 (関西大)
塩見 海人 高橋 昂 (大阪大)
小濱 凌雅 梶田 翔太 (大成大)
山岸 修三 部谷 海成 (大産大)
神林 大喜 稲葉 敬太 (大教大)
藤井 健博 溝上 希武 (摂南大)
荒井 智也 藤田 佳吾 (大体大)
川窪 拓 曽田 博満 (近畿大)
畑野・名田 (大体大)
溝・中村 (大経大)

WD

32

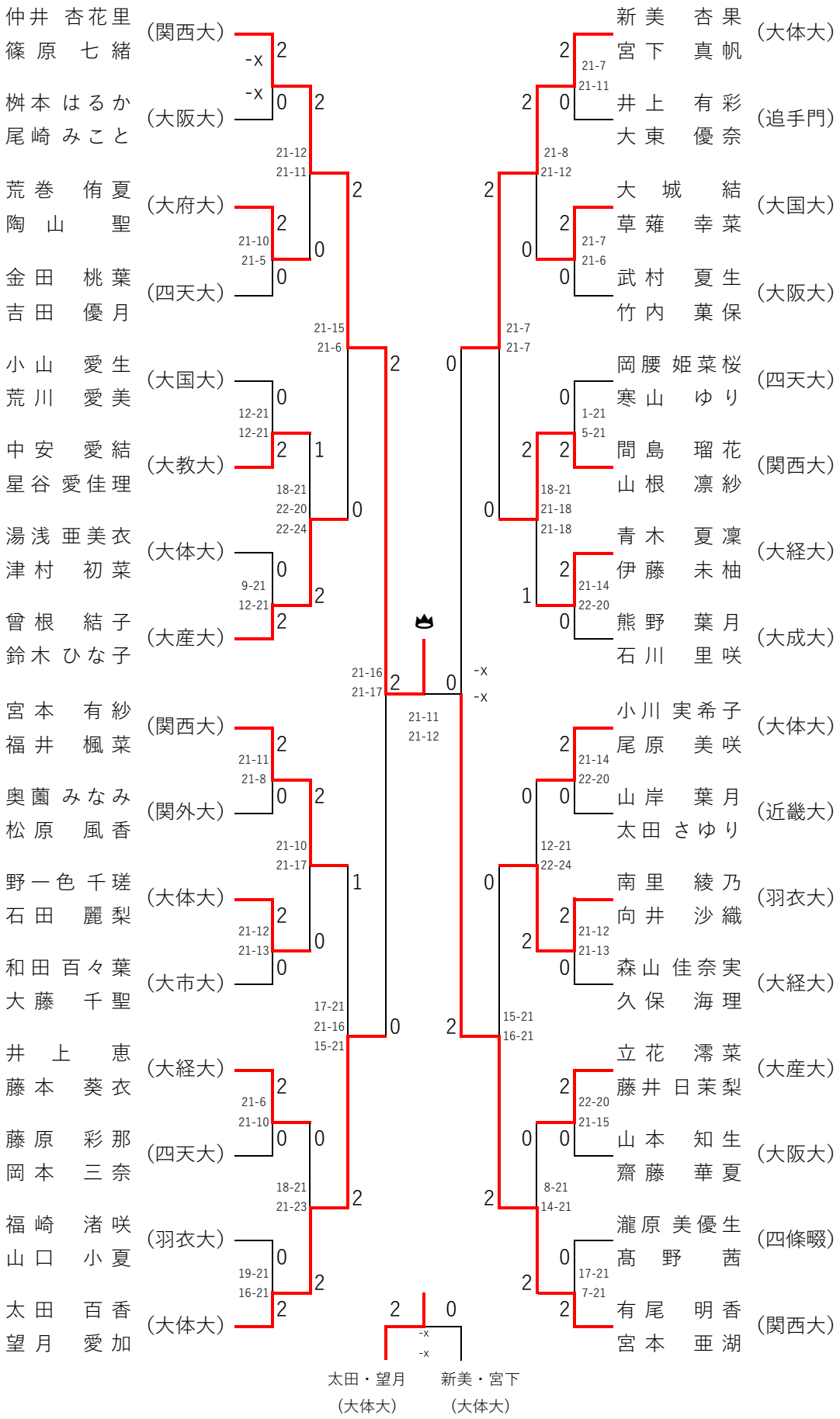
仲井 杏花里
篠原 七緒
（関西大）
桝本 はるか
尾崎 みこと
（大阪大）
荒巻 侑夏
陶山 聖
（大府大）
金田 桃葉
吉田 優月
（四天大）
小山 愛生
荒川 愛美
（大国大）
中安 愛結
星谷 愛佳理
（大教大）
湯浅 亜美衣
津村 初菜
（大体大）
曾根 結子
鈴木 ひな子
（大産大）
宮本 有紗
福井 楓菜
（関西大）
奥薗 みなみ
松原 風香
（関外大）
野一色 千瑳
石田 麗梨
（大体大）
和田 百々葉
大藤 千聖
（大市大）
井上 恵
藤本 葵衣
（大経大）
藤原 彩那
岡本 三奈
（四天大）
福崎 渚咲
山口 小夏
（羽衣大）
太田 百香
望月 愛加
（大体大）
新美 杏果
宮下 真帆
（大体大）
井上 有彩
大東 優奈
（追手門）
大城 結
草薙 幸菜
（大国大）
武村 夏生
竹内 菓保
（大阪大）
岡腰 姫菜桜
寒山 ゆり
（四天大）
間島 瑠花
山根 凛紗
（関西大）
青木 夏凛
伊藤 未柚
（大経大）
熊野 葉月
石川 里咲
（大成大）
小川 実希子
尾原 美咲
（大体大）
山岸 葉月
太田 さゆり
（近畿大）
南里 綾乃
向井 沙織
（羽衣大）
森山 佳奈実
久保 海理
（大経大）
立花 澪菜
藤井 日茉梨
（大産大）
山本 知生
齋藤 華夏
（大阪大）
瀧原 美優生
髙野 茜
（四條畷）
有尾 明香
宮本 亜湖
（関西大）
太田・望月
（大体大）
新美・宮下
（大体大）