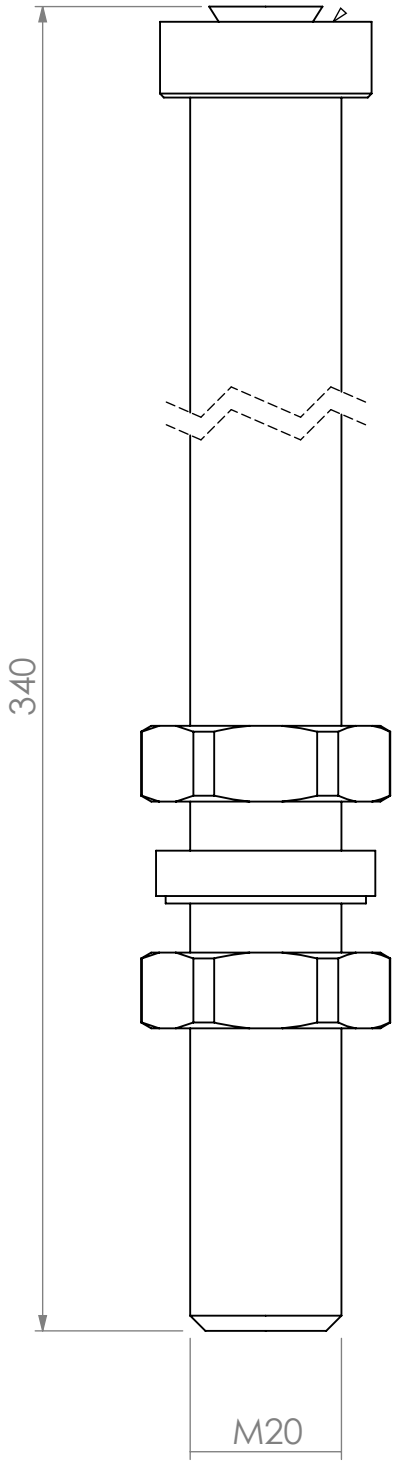

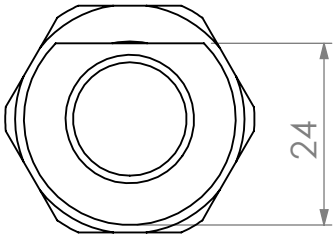

mitec®

CODICE: 910200038

DESCRIZ.: Perno Ø20 l=340 con boccola saldata M20=120

N.	DESCRIZIONE MODIFICA	DATA
1		
2		
3		

Questo disegno è di proprietà della ditta MITEC s.r.l.. La detenzione e la riproduzione sono vietate se non in possesso di un'autorizzazione scritta.